ASP

МЕТАЛЛИЧЕСКИЕ ПОТОЛОЧНЫЕ И СТЕНОВЫЕ СИСТЕМЫ PERFATEN

2018

СОДЕРЖАНИЕ

		Категория*	Стр.
КЛАССИФИКАЦИЯ ПОТОЛОЧНЫХ И СТЕНОВЫХ СИСТЕМ PERFATEN			**2**
КАК ПРАВИЛЬНО МОНТИРОВАТЬ МЕТАЛЛИЧЕСКИЕ ПЛИТЫ И УХАЖИВАТЬ ЗА НИМИ			**6**
КАЧЕСТВЕННОЕ ОБУЧЕНИЕ – ИНВЕСТИЦИИ В БУДУЩЕЕ			**8**
АКУСТИЧЕСКИЙ КОМФОРТ			**10**
МЕТАЛЛИЧЕСКИЕ ПОТОЛОЧНЫЕ И СТЕНОВЫЕ СИСТЕМЫ			**14**
ТИПОВЫЕ РЕШЕНИЯ			
LAY-IN	TEGULAR-24	A	16
	MICROLOOK-15	A	20
	BOARD 15/24	A	24
	VECTOR-24	A	28
CLIP-IN	AC-100	A	32
CR	CR 100-1/100-2	A	36
	CR-200	A	42
	CR-300	A	46
HOOK-ON	H-100/200	A	50
	HK 100/200	A	56
	HS	A	60
	HI-100	A	64
ORLY	OR/OR-Y	A	68
ANCHOR	AN-100	A	72
	AN-200	A	76
	AN^{aw}	A	80
CANOPY	FC	A	84
СПЕЦИАЛЬНЫЕ РЕШЕНИЯ			
FRAME	FR	B	92
3D PERFO PUZZLE	PZ-100, PZ-200	B	96
	PZ-300	B	102
	PZ-400	B	106
TORSION	TN-100	B	110
MAGNET	MG-100	B	114
BANDRASTER	BA/BT	B	118
PROOFLINE		B	126
	PL-100 CLASSIC	B	128
	PL-100 RADIUS	B	130
	PL-100 EDGE	B	132
AICORE		B	134
FRS-901		B	138
BASIC	CL-100	B	142
	CL-100^{aw}	B	146
Интеграция освещения на базе нашего ассортимента		B	152
Типовое решение подрезки панелей и их примыканий к ограждениям			156
Предельные отклонения систем панельных подвесных потолков			160

АСП

	Категория*	Стр.
ГИБКИЙ ПОДХОД К НЕСТАНДАРТНЫМ ЗАДАЧАМ		**164**
Материалы		166
Коллекции текстурированных материалов		168
Коллекция Al-Decor		170
Коллекция Zink-Decor		172
Коллекция Inox-Decor		173
Коллекция Illusionline		173
Кортеновская сталь		174
Варианты обработки материала		176
Сублимация		178
Широкоформатная печать на металле		180
Лазерная резка		182
Перфорация		184
Объемная перфорация		190
Художественная перфорация		192
Перфорация MIX		194
Порошковая окраска		196
Основные параметры ПВС	C	198
Потолочные и стеновые решения из ПВС	C	202

* Категория A — типовые решения. Категория B — дизайнерские решения. Категория C — функциональные решения.

КЛАССИФИКАЦИЯ ПОТОЛОЧНЫХ И СТЕНОВЫХ СИСТЕМ PERFATEN

ТИПОВЫЕ СИСТЕМЫ

Семейство	Система	Размер, мм	Общий вид	Код
LAY IN Семейство потолков со свободно укладываемыми панелями	TEGULAR	600 x 600 600 x 1200 300 x 600 300 x 1200	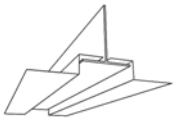	**LT**
	MICROLOOK			**LM**
	BOARD 15/24		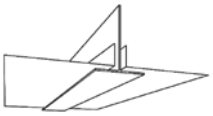	**LB**
	VECTOR			**LV**
CLIP IN Семейство потолков на скрытой подвесной системе	AC	600 x 600 600 x 1200 300 x 600 300 x 1200	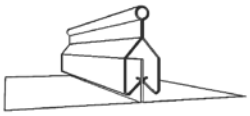	**CA**
CR Семейство коридорных панелей	CR 100	400 x 1500 400 x 2000 400 x 2500	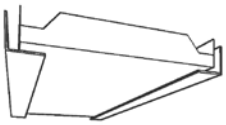	**CR**
	CR 200		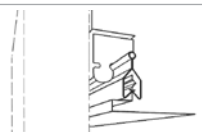	**CR**
	CR 300		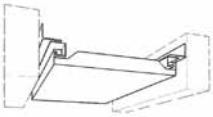	**CR**
HOOK ON Семейство потолков на подвесной системе	H 100/200	400 x 1800 400 x 2100 400 x 2400 400 x 2700 400 x 3000	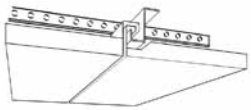	**HK**
	HK 100/200		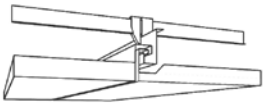	**HK**
	HS	600 x 1200 600 x 1500 600 x 2000 600 x 2500	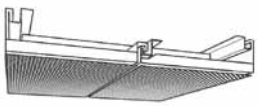	**HS**
	HI 100	600 x 1500	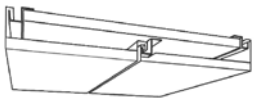	**HI**

Семейство	Система	Размер, мм	Общий вид	Код
ORLY Семейство реечных потолков на гребенке	OR	100x3000 150x3000 200x3000	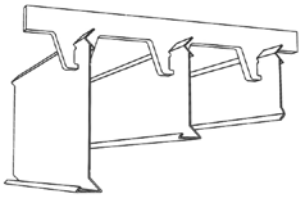	**OR**
	OR-Y			**OR**
ANCHOR Семейство реечных потолков на якорных подвесах	AN 100	30 x 100 x 3000 80 x 80 x 3000 30 x 150 x 3000 80 x 100 x 3000 30 x 200 x 3000 130 x 80 x 3000 30 x 250 x 3000 130 x 100 x 3000 30 x 300 x 3000	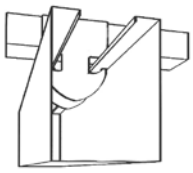	**AN**
	AN 200		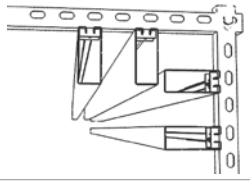	**AN**
	AN[aw]	200 x 2000 300 x 2000 400 x 2000	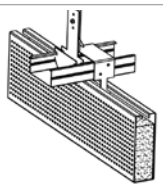	**AN**
CANOPY Семейство панелей-островов разных форм	FC-A	1100 x 1800 x 30	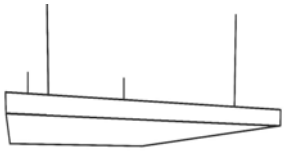	**FC**
	FC-B	1100 x 1800 x 30		**FC**
	FC-C	1100 x 1800 x 30		**FC**
	FC-D	Ø 1170	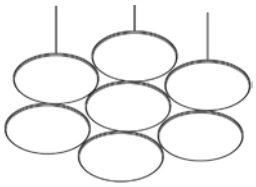	**FC**

АСП

КЛАССИФИКАЦИЯ ПОТОЛОЧНЫХ И СТЕНОВЫХ СИСТЕМ PERFATEN

СПЕЦИАЛЬНЫЕ СИСТЕМЫ

Семейство	Система	Размер, мм	Общий вид	Код
FRAME Семейство декоративных потолочных и стеновых облицовок нестандартных форм и размеров	FR-PL	Min 600 x 1200 Max 600 x 2500	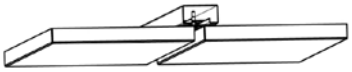	**FR**
	FR-TR	Min 600 x 600 Max 1200 x 1200		**FR**
	FR-RG	Min 600 x 1200 Max 1200 x 2500		**FR**
	FR-HX	Max 1200		**FR**
	FR-RH	Max 2500		**FR**
	FR-TP	Min 600 x 1200 Max 600 x 2500		**FR**
	FR-PL	Min 600 x 1200 Max 600 x 2500		**FR**
PERFO PAZZLE Семейство декоративных потолков с эффектом 3D	PZ 100	985 x 1004 (на винтах)	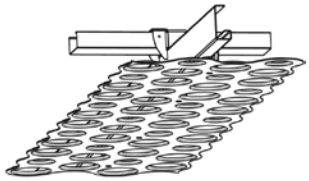	**PZ**
	PZ 200	985 x 1004 (на магнитах)		**PZ**
	PZ300	600 x 600	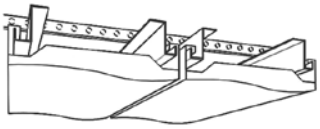	**PZ**
	PZ400	Min 600 x 600 Max 1200 x 1200	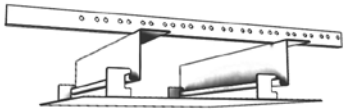	**PZ**
TORSION Потолки на пружинах	TN-100	600 x 600 600 x 1200 600 x 1800 600 x 2400	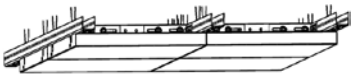	**TN**
MAGNET Потолки на магнитах	MG-100	149 x 444 428 x 428 294 x 296	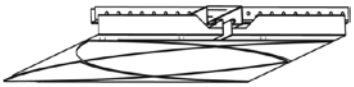	**MG**
BANDRASTER Семейство потолков на широких видимых профилях	BA	100 x 3000	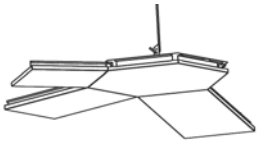	**BN**
	BT	160 x 3000 200 x 3000	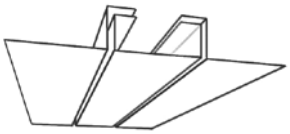	**BN**

Семейство	Система	Размер, мм	Общий вид	Код
PROOFLINE Семейство потолков островов на алюминиевых экструдированных профилях	CLASSIC	2x2; 2x3; 2x4; 2x5; 3x3; 3x4; 3x5; 4x4; 5x4; 5x5	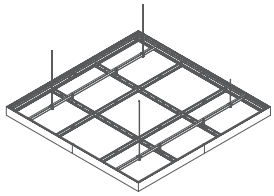	**PF**
	RADIUS	D=1800 D=2400 1800 x 2400 1800 x 3000 2400 x 2400 2400 x 3000 3000 x 3000	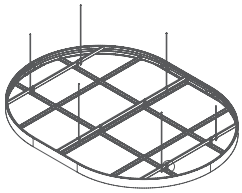	**PF**
	EDGE	2x2; 2x3; 2x4; 2x5; 3x3; 3x4; 3x5; 4x4; 5x4; 5x5	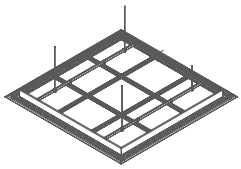	**PF**
ALCORE Многослойные потолки и стеновые облицовки	ALCORE	Стандартный 1400 x 7000 H=8, 10, 15, 20, 25 мм	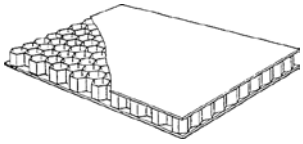	**AL**
FRS-901 Огнестойкие преграды	FRS	300 x 1200 300 x 1500 300 x 1800 300 x 2000 600 x 1200 600 x 1500 600 x 1800 600 x 2000	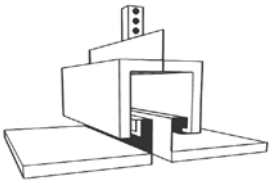	**FR**
BASIC Семейство стеновых облицовок	CL 100	600 x 1200 600 x 1800 600 x 2400	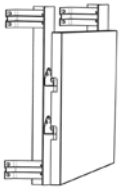	**CL**
	CL 100aw	600 x 1200 600 x 1800 600 x 2400	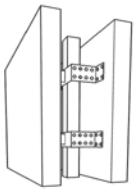	**CL**

КАК ПРАВИЛЬНО МОНТИРОВАТЬ МЕТАЛЛИЧЕСКИЕ ПЛИТЫ И УХАЖИВАТЬ ЗА НИМИ

Металлические потолочные плиты производятся из алюминия или тонколистовой оцинкованной стали со всевозможными декоративными покрытиями: полимерным напылением, зеркальным металлизированным слоем, матовой или глянцевой покраской. Их поверхность может быть гофрированной, перфорированной и гладкой с возможностью нанесения рисунка. Независимо от типа конструкции все они обладают прекрасными влагостойкими и шумоизоляционными свойствами, долговечные, простые в уходе, не вбирают запахов и не требуют особых усилий при монтаже на объекте.

ДОСТАВКА И ВРЕМЕННОЕ ХРАНЕНИЕ МАТЕРИАЛА

Металлические плиты поставляются в картонных коробках, уложенных на паллетах и зафиксированных стрейч-пленкой. При перемещении коробок важно соблюдать осторожность: вес и размер упаковок, содержащих продукцию, порой различаются. Для переноса некоторых коробок может потребоваться сила двух-трех рабочих. Продукцию следует хранить в чистом сухом помещении с соблюдением требований манипуляционных знаков на этикетке.

УСЛОВИЯ ДЛЯ МОНТАЖА МЕТАЛЛИЧЕСКИХ ПЛИТ

Перед тем как приступить к установке металлических подвесных потоков, создайте необходимые условия для работы: относительная влажность воздуха не должна быть ниже 70% при температуре воздуха 16-23°С (допускается непродолжительное повышение уровня влажности до 95%). При невозможности поддержания таких условий или при наружной установке потолков под козырьками рекомендуется использовать плиты, окрашенные дополнительно с обратной стороны, и устанавливать их на коррозионно-стойкой подвесной системе.

При этом нежелательно использовать перфорированные плиты, изготовленные из окрашенного сырья, рекомендуется применение технологии порошкового окрашивания. Также при внешнем монтаже потолок нужно защитить при помощи крепежных элементов, позволяющих конструкции выдерживать ветровые нагрузки.

ПОДРЕЗКА МЕТАЛЛИЧЕСКИХ ПЛИТ

Вокруг колонн, вдоль периметра помещения рядом с элементами климатического оборудования, светильниками и другими потолочными устройствами металлические плиты приходится порезать. Чистый ровный срез можно получить при резке авиационными ножницами для металла, полосковой пилой и электрическими ножницами. Место среза плиты закрывается угловым (П-образным) молдингом и фиксируются с помощью пружинных клипс или клиньев.

РАБОТЫ ПО ПЕРЕНОСУ И УСТАНОВКЕ ПЛИТ

Металлические плиты, как правило, покрыты слоем порошковой полиэфирной краски повышенной стойкости, которая закрепляется путем спекания на металлической поверхности при высокой температуре. В результате этого краска на плитах не трескается, не крошится и не отслаивается. Часть продукции изготовлена из высококачественного предварительно окрашенного сырья с нанесением краски «мокрым» способом.

При переносе и установке плит в конструкции навесного потолка желательно избежать их загрязнения, поэтому работать с плитами рекомендуется в перчатках.

ЧИСТИМ МЕТАЛЛИЧЕСКИЕ ПЛИТЫ ПРАВИЛЬНО

Чистку металлических плит следует начинать сразу же после загрязнения. Застарелую грязь удалять гораздо сложнее, поэтому своевременный уход является гарантией долговечности и сохранения эстетических свойств потолочной конструкции.

Для удаления поверхностной грязи достаточно протереть плиту чистой мягкой тряпкой. Чтобы избавиться от жирной пленки и отпечатков пальцев, используйте губку, смоченную в растворе моющего средства или мягкого мыла. Предварительно хорошо отожмите ее. После очистки осторожно удалите мыльные разводы тряпкой, смоченной в чистой воде. Помните, что при обилии воды на поверхности есть риск проникновения влаги в стыки между плитами или на обратную поверхность, что может привести к коррозии конструкции. По этой же причине нежелательно мыть металлические потолочные плиты струей воды под высоким давлением или производить обработку паром. Также не рекомендуется применять абразивные средства и чистить поверхность щетками с жесткой щетиной.

ПРИ ПРАВИЛЬНОМ МОНТАЖЕ И УХОДЕ ВАШ ПОТОЛОК ИЗ МЕТАЛЛИЧЕСКИХ ПЛАСТИН ДОЛГОЕ ВРЕМЯ БУДЕТ РАДОВАТЬ ВАС СВОЕЙ ФУНКЦИОНАЛЬНОСТЬЮ, КРАСОТОЙ И ПРАКТИЧНОСТЬЮ. ГК АСП ЗАБОТИТСЯ О СВОИХ КЛИЕНТАХ, ПОЭТОМУ ПРЕДЛАГАЕТ ЛУЧШИЕ РЕШЕНИЯ ПО УСТАНОВКЕ МЕТАЛЛИЧЕСКИХ ПОТОЛКОВ ТМ PERFATEN В АДМИНИСТРАТИВНЫХ И ОБЩЕСТВЕННЫХ ЗДАНИЯХ, НА ЧАСТНЫХ ТЕРРИТОРИЯХ, КРУПНЫХ ИНДУСТРИАЛЬНЫХ И ПРОМЫШЛЕННЫХ ОБЪЕКТАХ.

КАЧЕСТВЕННОЕ ОБУЧЕНИЕ — ИНВЕСТИЦИИ В БУДУЩЕЕ

Всех нас с раннего детства готовят к тому, что нужно учиться: начальная школа, средняя, высшие учебные заведения, магистратура. Однако, калька теоретических знаний не всегда идеально накладывается на реальные условия работы. Столкнувшись с новыми материалами, разработками и продуктами требуются профессиональный подход и примеры на практике. Чтобы помочь сотрудникам официальных представительств, дизайнерам, строителям и архитекторам в работе с продукцией торговых марок ALBES, PERFATEN, INGERMAX, VALTONIX группа компаний АСП организовала проведение бесплатных семинаров и практических занятий в собственном уникальном УЧЕБНОМ ЦЕНТРЕ.

В ходе обучения вы сможете прикоснуться к каждому из материалов, лежащих в основе передовых разработок и функциональных продуктов, своими глазами увидеть современные интерьерные и экстерьерные решения, которые были внедрены группой компаний АСП. Зона практических занятий оборудована демонстрационными стендами и образцами для закрепления навыков работы с материалами и технологии правильного монтажа

В ЧЕМ ОСОБЕННОСТИ НАШЕГО УЧЕБНОГО ЦЕНТРА?

Группа компаний АСП — БЕСПЛАТНО обучает своих партнеров внедрению высокотехнологичных материалов и передовых технологий, а также демонстрирует возможности инновационного подхода при отделке зданий и сооружений. В своей работе мы стремимся к созданию среды, отвечающей основным критериям комфорта. Продукция, поставляемая компанией на отечественный рынок, экологична и безопасна, обладает превосходными акустическими и эстетическими свойствами.

Деятельность Учебного центра на базе компании направлена не только на представителей проектных организаций, архитекторов, менеджеров коммерческих структур, партнеров компании, но также и на студентов архитектурных и строительных вузов России. Имея за плечами уникальные собственные разработки и огромный практический опыт, мы с особой радостью делимся этими знаниями с будущими профессионалами.

Участники бесплатных обучающих семинаров группы компаний АСП имеют возможность побывать в выставочном зале продукции, где представлены новые, современные и эксклюзивные новинки потолочных, стеновых, фасадных, напольных и функциональных систем.

АСП

КАКИЕ ЗАДАЧИ СТОЯТ ПЕРЕД НАМИ?

- Организация профессиональной диалоговой площадки для архитекторов с целью применения продукции группы компаний АСП
- Учебно-методическое обеспечение официальных партнеров необходимой технической и справочной информацией, техническое сопровождение продаж
- Научно-исследовательская и аналитическая работа
- Организация работы кафедры «Легких металлических конструкций» Московского государственного строительного университета на регулярной основе
- Систематизация обучения сотрудников партнеров
- Обучение региональных представителей на базе учебного центра, а также выездные семинары (обучение на территории регионального партнера)
- Обеспечение всех участников качественными программами обучения и современными приложениями для мобильных устройств
- Постоянный анализ и контроль результативности обучения сотрудников и партнеров

ОТ СЛОВ — К ДЕЙСТВИЯМ

В результате проведения семинаров с представителями архитектурной индустрии уже ведется активная работа над национальными проектами. Продукция торговых марок ALBES, PERFATEN, INGERMAX, VALTONIX внедрена при:

- строительстве стадионов к ЧМ-2018, Универсиаде 2019,
- строительстве и реконструкции аэропортов России,
- строительстве транспортно-пересадочных узлов и станций Московского метрополитена,
- строительстве медицинских и фармацевтических объектов.

УЧЕБНЫЙ ЦЕНТР КОМПАНИИ – ЭТО ГЛОБАЛЬНЫЙ И УНИКАЛЬНЫЙ ПРОЕКТ, КОТОРЫЙ В ПОЛНОЙ МЕРЕ ОТРАЖАЕТ СУТЬ СОВРЕМЕННОГО ОБРАЗОВАТЕЛЬНОГО ПРОЦЕССА В АРХИТЕКТУРНО-СТРОИТЕЛЬНОЙ ОТРАСЛИ.

ПРИГЛАШАЕМ ПРИНЯТЬ УЧАСТИЕ В БЕСПЛАТНЫХ СЕМИНАРАХ

АРХИТЕКТОРОВ
- Главные архитекторы проектов
- Руководители проектов
- Главные инженеры проектов

СТРОИТЕЛЕЙ
- Начальники Участков
- Прорабы и бригадиры
- Монтажники

ПАРТНЕРОВ
- Начальники отдела продаж
- Руководители товарных направлений
- Менеджеры по продажам/закупкам

КЛИЕНТОВ ПАРТНЕРОВ
- Торговые компании
- Строительные компании
- Архитекторы и проектировщики

По вопросам организации и проведения семинаров на базе Учебного Центра обращайтесь к специалистам Группы компаний АСП по телефону +7 (495) 223-07-45 или оставляйте заявки на почте info@al-sp.ru

АКУСТИЧЕСКИЙ КОМФОРТ

КЛАСС ПОЖАРНОЙ ОПАСНОСТИ
КМ0

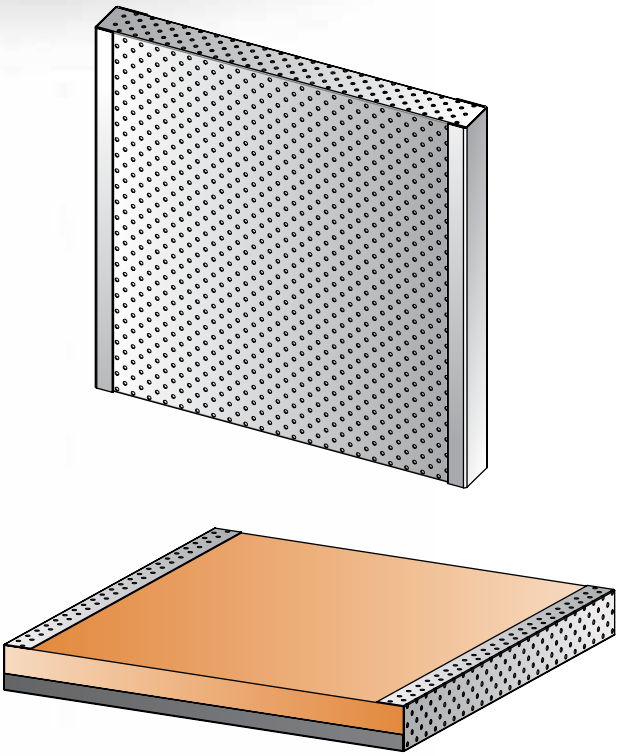

ПРЕИМУЩЕСТВА АКУСТИЧЕСКОЙ ОБЛИЦОВКИ

Хорошее звукопоглощение – средний коэффициент звукопоглощения панелей NRC колеблется в диапазоне от 0,7 до 0,75. Характеристики поглощения звуков различной частоты панелями с разными типами перфорации, представлены на графиках (см. стр. 12-13).

Пожарная безопасность – металлические панели не горят. На панели имеется пожарный сертификат Г1, наполнитель панели – базальтовая вата, сертифицирована по категории Г0. Потолочная подвесная система Т-24 Click Prim также сертифицирована по категории Г0.

Удобство эксплуатации – срок службы без ухудшения внешнего вида более 10 лет, загрязнения с поверхности панелей легко удаляются тряпкой, смоченной водой или мягкими моющими средствами, Допускается уборка с помощью пылесоса.

Антивандальность – металлическая облицовка панелей обладает хорошей устойчивостью к механическим воздействиям, что позволяет с успехом применять эти изделия в местах массового скопления людей, а также в помещениях производственного и спортивного назначения. В большей мере это справедливо для панелей, изготовленных из из стальной просечно-вытянутой сетки.

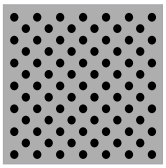

Перфорация F/d=1,5 мм

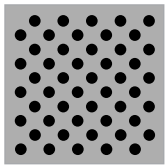

Перфорация F/d=2,0 мм

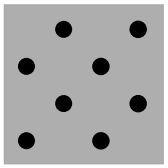

Перфорация F/d=3,0 мм

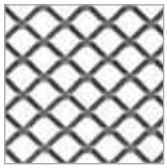

Q8 Квадратная ячейка

ST10 Круглая ячейка

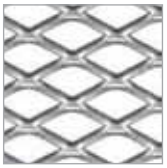

R16 Ромбовидная ячейка

Коррекция акустической среды происходит за счет совмещения нескольких параметров:

- акустического наполнителя, обернутого в звукопрозрачную ткань (плотность акустического мата выбирается в зависимости от желаемого уровня звукопоглощения).
- площади открытого пространства металлической облицовочной панели (количество и размер перфорации выбирается в зависимости от желаемого уровня звукопоглощения).
- зазора между основанием и облицовкой из металлических панелей (регулируется с помощью крепежных элементов системы).

СИСТЕМА ПОТОЛОЧНОЙ АКУСТИЧЕСКОЙ ОБЛИЦОВКИ

■ **Панели с кромкой TEGULAR и MICROLOOK на подвесную систему Т-15 и Т-24**
Типовые размеры панели:
600x600, 600x1200, 300x600, 300x1200

■ **Панели с кромкой BOARD на подвесную систему Т-15 и Т-24**
Типовые размеры панели:
600x600, 600x1200, 300x600, 300x1200

■ **Панели с кромкой VECTOR на подвесную систему Т-24**
Типовые размеры панели:
600x600, 600x1200, 300x600, 300x1200

■ **Рейки ANCHOR AN^{aw}**
Типовые размеры панели:
200x2000, 300x2000, 400x2000

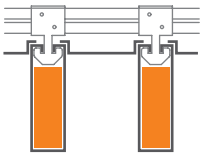

■ **Панели HOOK-ON**
Типовые размеры панели:
400x1800, 400x2100, 400x2400,
400x2700, 400x3000, 600x1500

■ **Панели CR (коридорные панели)**
Типовые размеры панели:
400x1500, 400x2000, 400x2500

АСП

ПОДТВЕРЖДЕНО! ЛАБОРАТОРИЕЙ АКУСТИКИ И АКУСТИЧЕСКИХ МАТЕРИАЛОВ НИИСФ

Лабораторией архитектурной акустики и акустических материалов НИИСФ РААСН и группой компаний «АСП» проведены научно-технические работы по измерению частотных характеристик нормальных коэффициентов звукопоглощения α (при нормальном падении звуковой волны на образец материала) образцов перфорированных металлических фрагментов с различными диаметрами перфорации и процентами открытой поверхности для применения в звукопоглощающих кассетах типа Perfaten Acoustic.
Наиболее удачными с этой точки зрения следует считать конструкции с перфорированными покрытиями с диаметрами отверстий 1,5, 2,0 мм или с комбинациями отверстий указанных диаметров. Они обеспечивают эффективное сложение реактивных составляющих импедансов перфорированных покрытий и плит

ЧАСТОТНЫЕ ХАРАКТЕРИСТИКИ КОЭФФИЦИЕНТОВ ЗВУКОПОГЛОЩЕНИЯ КОНСТРУКЦИЙ С ПЕРФОРИРОВАННЫМ ПОКРЫТИЕМ И МИНЕРАЛЬНОЙ ВАТОЙ 30 ММ

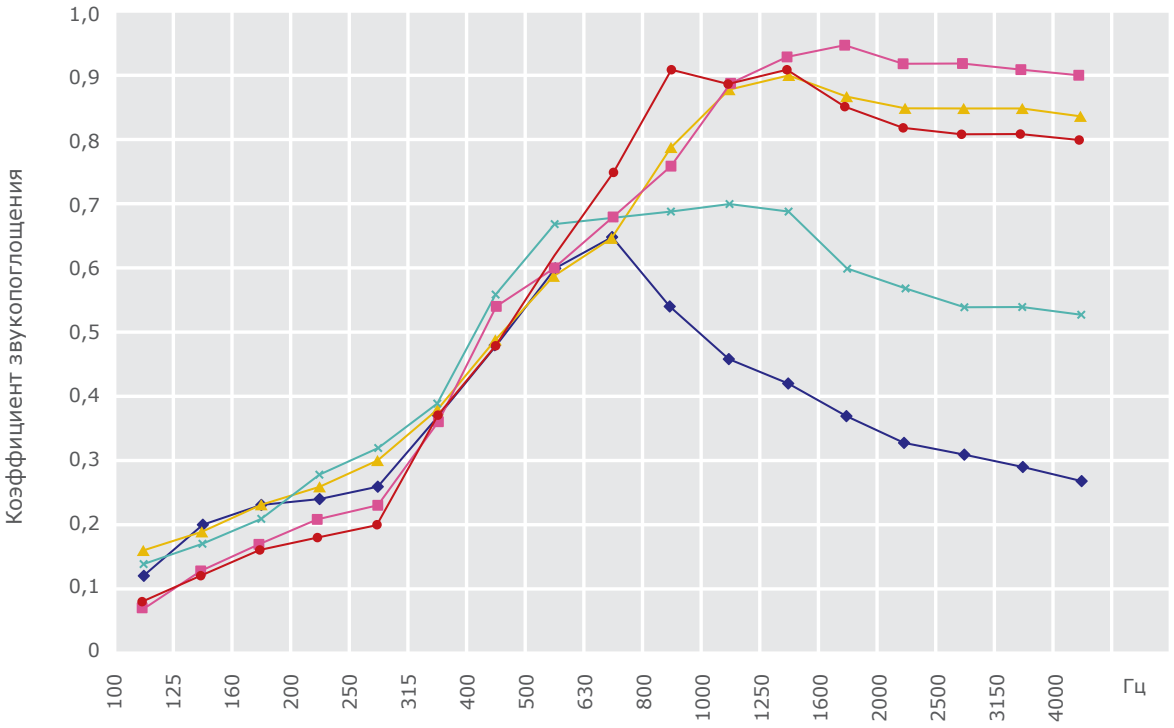

УСЛОВНЫЕ ОБОЗНАЧЕНИЯ:

- График 1 – перфорированный лист с отверстиями 0,75 мм
- График 2 – то же, но с отверстиями 1,5 мм
- График 3 – то же, но с отверстиями 2,0 мм
- График 4 – то же, но с отверстиями 3,0 мм
- График 5 – то же, но с отверстиями mix

СНИЖЕНИЕ УРОВНЯ ШУМА

- ПРОИЗВОДСТВЕННЫЕ ПОМЕЩЕНИЯ
- СПОРТИВНЫЕ СООРУЖЕНИЯ
- ШКОЛЫ И ДЕТСКИЕ САДЫ
- ТОРГОВЫЕ И ВЫСТАВОЧНЫЕ ЗАЛЫ

УЛУЧШЕНИЕ ЧЕТКОСТИ РЕЧИ

- ДИСПЕТЧЕРСКИЕ
- КОНФЕРЕНЦ-ЗАЛЫ
- ПЕРЕГОВОРНЫЕ

минеральной ваты толщиной 30 и 50 мм. В результате такого взаимодействия коэффициенты звукопоглощения могут достигать значения 0,9. Выбор конструкции с заполнителем толщиной 50 мм позволяет увеличить коэффициенты звукопоглощения в области низких частот.

В конструкциях с применением просечно-вытяжных сеток характеристики покрытия и тканевого флиса в силу своих свойств мало влияют на значение нормальных коэффициентов звукопоглощения, поэтому коэффициенты звукопоглощения, характерные для изделий из минеральной ваты толщиной 30 и 50 мм.

Полученные нами результаты измерений подтверждают достаточно высокие коэффициенты звукопоглощения всех образцов в средне- и высокочастотной областях звукового спектра.

ЧАСТОТНЫЕ ХАРАКТЕРИСТИКИ КОЭФФИЦИЕНТОВ ЗВУКОПОГЛОЩЕНИЯ КОНСТРУКЦИЙ С ПЕРФОРИРОВАННЫМ ПОКРЫТИЕМ И МИНЕРАЛЬНОЙ ВАТОЙ 50 ММ

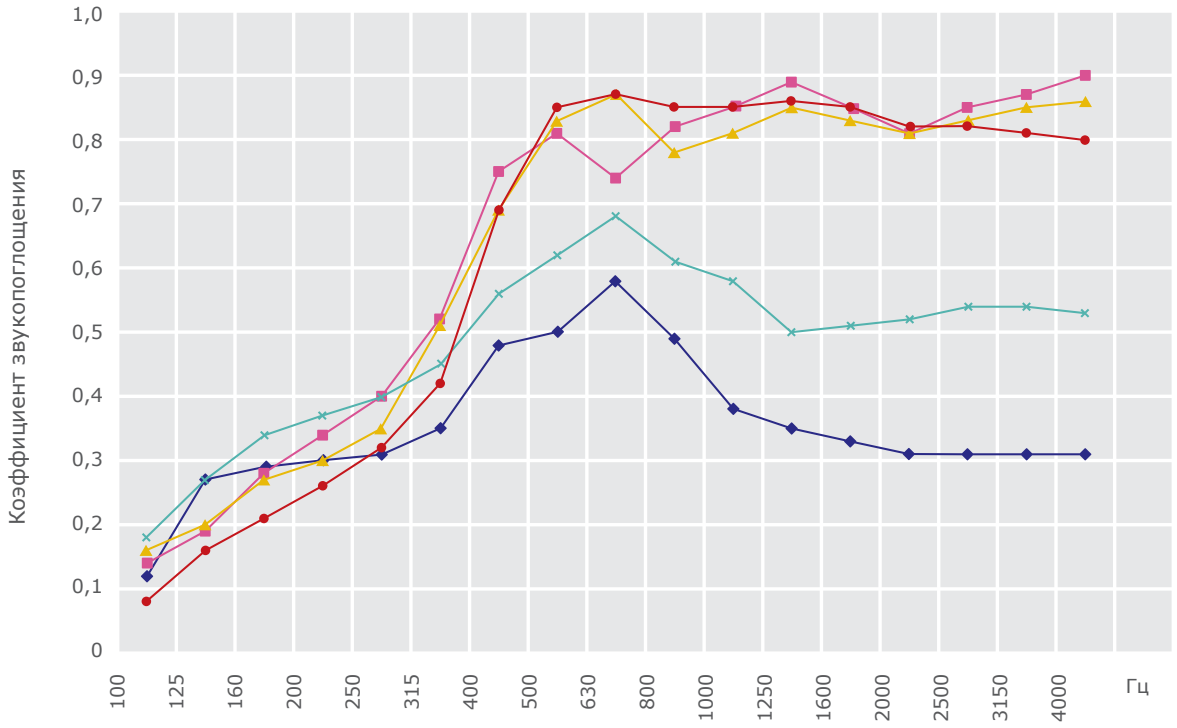

УСЛОВНЫЕ ОБОЗНАЧЕНИЯ:

- График 1 – перфорированный лист с отверстиями 0,75 мм
- График 2 – то же, но с отверстиями 1,5 мм
- График 3 – то же, но с отверстиями 2,0 мм
- График 4 – то же, но с отверстиями 3,0 мм
- График 5 – то же, но с отверстиями mix

МЕТАЛЛИЧЕСКИЕ ПОТОЛОЧНЫЕ И СТЕНОВЫЕ СИСТЕМЫ PERFATEN

PERFATEN

Группа компаний АСП – один из ведущих российских изготовителей высокотехнологичных инженерно-технических продуктов, широко применяемых для внутренней и внешней отделки зданий и сооружений.

Компания предлагает весь спектр услуг и комплексных решений – от первоначальных замеров и разработки дизайна до инженерного проектирования, шеф-монтажа и сдачи «под ключ» готового объекта с предоставлением полного комплекта документации. Замкнутый производственный цикл Компании обеспечивает снижение издержек и гарантирует неизменно высокое качество всей выпускаемой продукции – конечного результата коллективной творческой работы, созидательного подхода, безграничной фантазии, свежих идей, смелых замыслов и изобретений всего коллектива.

Компания неуклонно наращивает производственные мощности и расширяет свои технологические возможности, ищет и успешно внедряет новые, нестандартные решения, по праву занимая одно из ведущих мест на рынке отделочных материалов для строительной отрасли России.

Реализация наших инженерно-технических решений была бы невозможна без самого передового высокотехнологичного производственного оборудования и автоматизированных систем управления, обеспечивающих высочайшее качество продукции, строгое соблюдение спецификаций, высокую эффективность производства.

Одним из последних конструктивно-декоративных решений, активно применяемых строителями и архитекторами всего мира, стали подвесные металлические потолки, делающие любой интерьер не только практичным, но и красивым.

LAY-IN
СИСТЕМА TEGULAR-24

A

PERFATEN

ПОТОЛОЧНОЕ РЕШЕНИЕ
LAY-IN TEGULAR-24

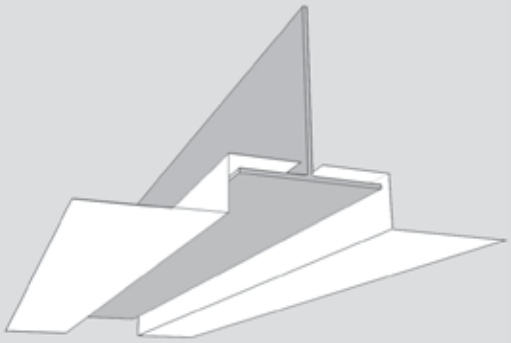

ХАРАКТЕРИСТИКИ

1. Потолок LAY-IN системы TEGULAR-24, устанавливается на открытую подвесную систему и имеет различные варианты декоративного покрытия. Разнообразие вариантов сборки гарантирует создание не только функциональных, но и художественных решений.

2. Кассетные потолки сочетают в себе простоту формы и функциональность. Особенности конструкции позволяют гармонично встроить кассетный потолок даже при наличии выемок, выступов или неправильной формы потолка.

ОБЛАСТЬ ПРИМЕНЕНИЯ

Потолки находят широкое применение при оформлении помещений самого разного назначения: от офисов до торговых центров и спортивных комплексов. Различные виды перфорации и специальная акустическая подложка увеличивают коэффициент звукопоглощения и создают благоприятную акустическую среду в помещении.
Кассетные потолки выпускаются из алюминия и оцинкованной стали, что существенно расширяет сферу их применения, особенно в помещениях с высокими требованиями к влажности и пожарной безопасности.

АСП

ПОТОЛОЧНОЕ РЕШЕНИЕ **LAY-IN TEGULAR-24**

РАЗМЕР	ГЛАДКАЯ	ПЕРФОРАЦИЯ 0,75	ПЕРФОРАЦИЯ 1,5	ПЕРФОРАЦИЯ 3,0
A6				
600x600	LT 0001	LT 0005	LT 0009	LT 0013
600x1200	LT 0002	LT 0006	LT 0012	LT 0014
300x600	LT 0003	LT 0007	LT 0011	LT 0015
300x1200	LT 0004	LT 0008	LT 0012	LT 0016
A8				
600x600	LT 0017	LT 0021	LT 0025	LT 0029
600x1200	LT 0018	LT 0022	LT 0026	LT 0030
300x600	LT 0019	LT 0023	LT 0027	LT 0031
300x1200	LT 0020	LT 0024	LT 0028	LT 0032

Элементы подсистемы для LAY-IN TEGULAR-24	Профиль Т 24/29 «CLICK PRIM»	L=1200 PS0087
		L=600 PS0088
	Профиль Т 24/38 «CLICK PRIM»	L=3700 PS0090
		L=1200 PS0091
		L=600 PS0092
	Подвес «Альфа-V»	PS0003
	Подвес «Евро»	PS0004

- Панели выполняются из оцинкованной стали. Толщина материала зависит от размера, типа и конфигурации продукта;
- Типовые изделия выпускаются с порошковым покрытием RAL 9010 (цвет белый);
- F – дополнительная установка акустического флиса; M – установка акустического флиса и минеральной ваты 20 мм (при необходимости добавить к номеру продукта);
- При заказе не типовой продукции – действует повышающий коэффициент;
- Смотреть рекомендации по подрезке панелей на стр. 156.

НЕСУЩАЯ СИСТЕМА

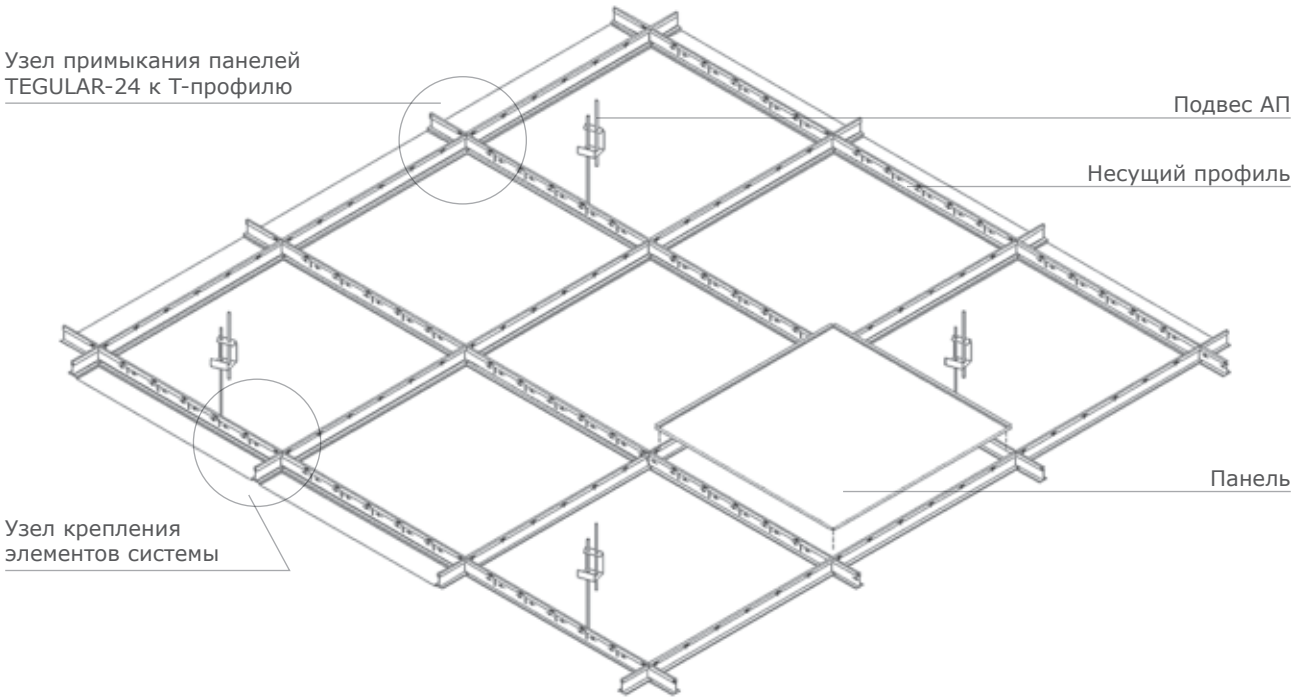

ПАНЕЛИ TEGULAR

TEGULAR-24 A6 90°

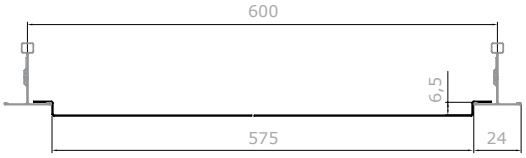

TEGULAR-24 A8 90°

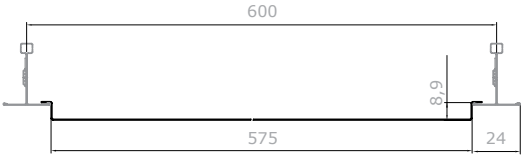

- Простота замены панелей
- Монтаж на подсистему Т-24

УЗЕЛ ПРИМЫКАНИЯ СИСТЕМЫ ПОТОЛКА К СТЕНЕ С ПОМОЩЬЮ УГОЛКА PL – 19X24

УЗЕЛ КРЕПЛЕНИЯ ЭЛЕМЕНТОВ СИСТЕМЫ

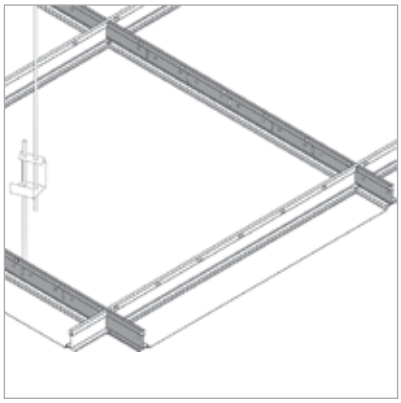

УЗЕЛ КРЕПЛЕНИЯ ПАНЕЛЕЙ TEGULAR К СИСТЕМЕ

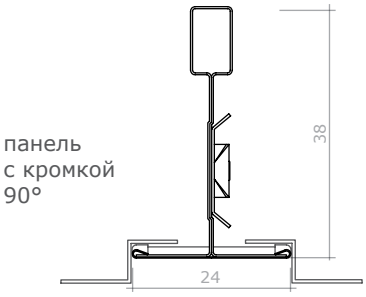

Профиль Т-24

РАСЧЕТ ЭЛЕМЕНТОВ СИСТЕМЫ ДЛЯ 1 М² КАССЕТНЫХ ПОТОЛКОВ С КРОМКОЙ TEGULAR

Марка изделия	Модуль кассеты, мм	Расход на 1 м²						
		Кассета, шт.	Несущий профиль Т24-29 (Т24-38) модуль 3700 мм	Поперечный профиль Т24-29 (Т24-38) модуль 1200 мм	Поперечный профиль Т24-29 (Т24-38) модуль 600 мм	Поперечный профиль Т24-29 (Т24-38) модуль 300 мм	Уголок PL 19x24 (PLL)	Подвес АП
300x300 A6	300x300	11,11	0,83 м. п.	—	3,33 м. п.	1,67 м. п.	по расчету	1,39 комп.
300x300 A8	300x300							
300x600 A6	300x600	5,56		1,67 м. п.	3,33 м. п.	—		0,83 комп.
300x600 A8	300x600							
300x1200 A6	300x1200	2,78		3,33 м. п.	—			
300x1200 A8	300x1200							
600 A6	600x600	2,78		1,67 м. п.	0,83 м. п.			
600 A8	600x600							
600x1200 A6	600x1200	1,39		1,67 м. п.	—			
600x1200 A8	600x1200							

Офис GSR в Башне «ОКО» Москва-Сити (39 этаж),
г. Москва

LAY-IN
СИСТЕМА MICROLOOK-15

A

PERFATEN

ПОТОЛОЧНОЕ РЕШЕНИЕ
LAY-IN MICROLOOK-15

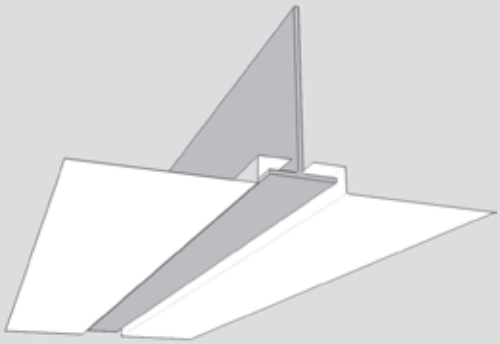

ХАРАКТЕРИСТИКИ

1. Потолок LAY-IN системы MICROLOOK-15, устанавливается на открытую подвесную систему и имеет различные варианты декоративного покрытия. Разнообразие вариантов сборки гарантирует создание не только функциональных, но и художественных решений.

2. Кассетные потолки сочетают в себе простоту формы и функциональность. Особенности конструкции позволяют гармонично встроить кассетный потолок даже при наличии выемок, выступов или неправильной формы потолка.

ОБЛАСТЬ ПРИМЕНЕНИЯ

Потолки находят широкое применение при оформлении помещений самого разного назначения: от офисов до торговых центров и спортивных комплексов. Различные виды перфорации и специальная акустическая подложка увеличивают коэффициент звукопоглощения и создают благоприятную акустическую среду в помещении.
Кассетные потолки выпускаются из алюминия и оцинкованной стали, что существенно расширяет сферу их применения, особенно в помещениях с высокими требованиями к влажности и пожарной безопасности.

АСП

ПОТОЛОЧНОЕ РЕШЕНИЕ **LAY-IN MICROLOOK-15**

РАЗМЕР	ГЛАДКАЯ	ПЕРФОРАЦИЯ 0,75	ПЕРФОРАЦИЯ 1,5	ПЕРФОРАЦИЯ 3,0
MICROLOOK-15/A6				
600x600	LM 0001	LM 0005	LM 0009	LM 0013
600x1200	LM 0002	LM 0006	LM 0012	LM 0014
300x600	LM 0003	LM 0007	LM 0011	LM 0015
300x1200	LM 0004	LM 0008	LM 0012	LM 0016
MICROLOOK-15/A8				
600x600	LM 0017	LM 0021	LM 0025	LM 0029
600x1200	LM 0018	LM 0022	LM 0026	LM 0030
300x600	LM 0019	LM 0023	LM 0027	LM 0031
300x1200	LM 0020	LM 0024	LM 0028	LM 0032

Элементы подсистемы для LAY-IN MICROLOOK-15	Профиль Т 15 STRUNA	L=3600 PS0094
		L=1200 PS0095
		L=600 PS0096
	Профиль Т 15/29 «PRIM»	L=1200 PS0099
		L=600 PS0100
		L=300 PS0101
	Профиль Т 15/38 «PRIM»	L=3700 PS0102
		L=1200 PS0103
		L=600 PS0104
		L=300 PS0105
	Подвес «Альфа-V»	PS0003
	Подвес «Евро»	PS0004

- Панели выполняются из оцинкованной стали. Толщина материала зависит от размера, типа и конфигурации продукта;
- Типовые изделия выпускаются с порошковым покрытием RAL 9010 (цвет белый);
- F – дополнительная установка акустического флиса; M – установка акустического флиса и минеральной ваты 20 мм (при необходимости добавить к номеру продукта);
- При заказе не типовой продукции – действует повышающий коэффициент;
- Смотреть рекомендации по подрезке панелей на стр. 156.

НЕСУЩАЯ СИСТЕМА

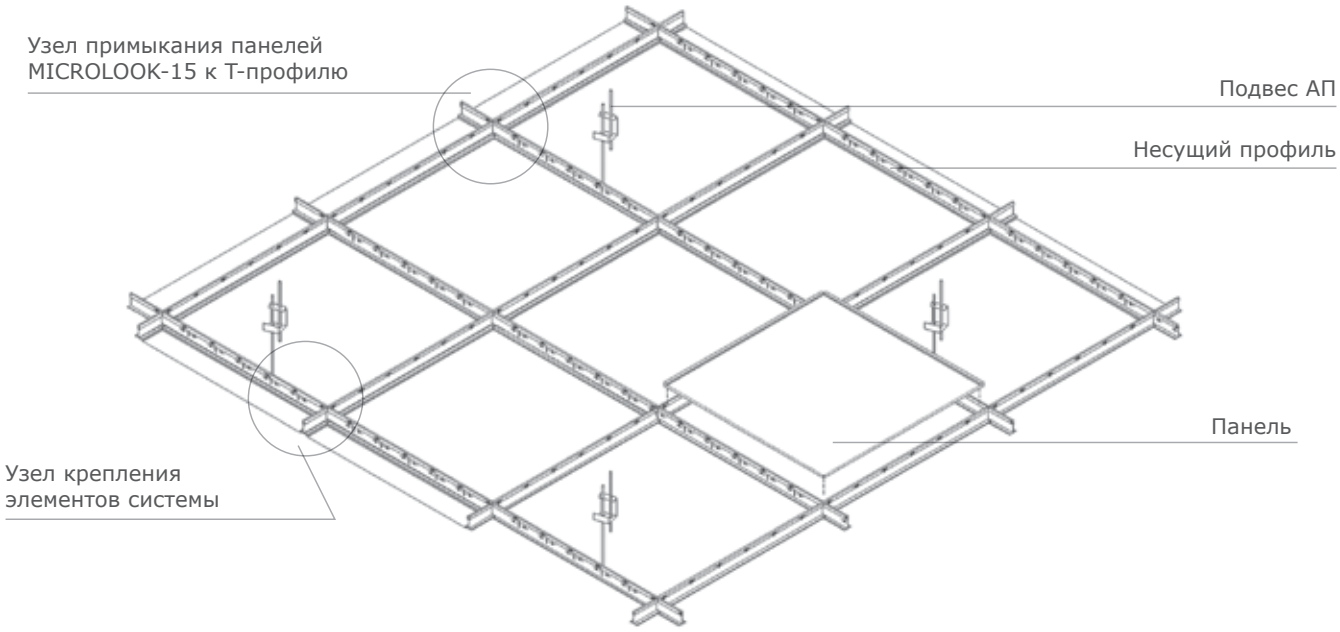

ПАНЕЛИ MICROLOOK-15

MICROLOOK-15 A6 90°

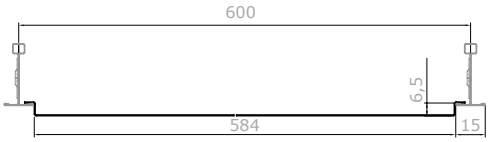

MICROLOOK-15 A8 90°

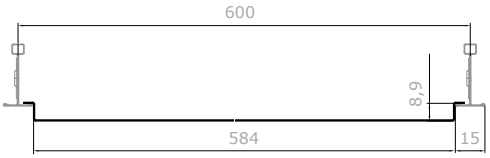

- Простота замены панелей
- Монтаж на подсистему Т-15 и Т-профиль струна
- Панели на Т-профиль струна устанавливаются только MICROLOOK-15 A8

УЗЕЛ ПРИМЫКАНИЯ СИСТЕМЫ ПОТОЛКА К СТЕНЕ С ПОМОЩЬЮ УГОЛКА PL – 19X24

УЗЕЛ КРЕПЛЕНИЯ ЭЛЕМЕНТОВ СИСТЕМЫ

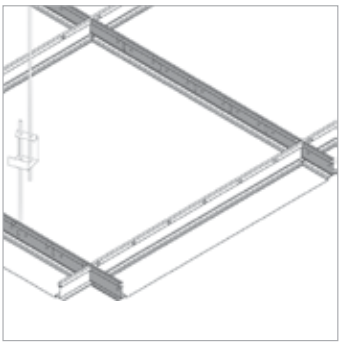

УЗЕЛ КРЕПЛЕНИЯ ПАНЕЛЕЙ MICROLOOK-15 К СИСТЕМЕ

Профиль Т-15

панель
с кромкой
90°

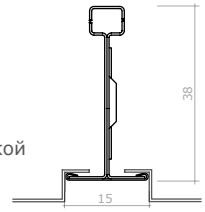

Профиль Т-15 ALBES STRUNA

панель
с кромкой
90°

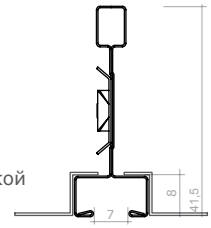

РАСЧЕТ ЭЛЕМЕНТОВ СИСТЕМЫ ДЛЯ 1 М² КАССЕТНЫХ ПОТОЛКОВ С КРОМКОЙ MICROLOOK

Марка изделия	Модуль кассеты, мм	Расход на 1 м²						
		Кассета, шт.	Несущий профиль Т24-29 (Т24-38) модуль 3700 мм	Поперечный профиль Т24-29 (Т24-38) модуль 1200 мм	Поперечный профиль Т24-29 (Т24-38) модуль 600 мм	Поперечный профиль Т24-29 (Т24-38) модуль 300 мм	Уголок PL 19x24 (PLL)	Подвес АП
300x300 A6	300x300	11,11	0,83 м. п.	—	3,33 м. п.	1,67 м. п.	по расчету	1,39 комп.
300x300 A8	300x300							
300x600 A6	300x600	5,56		1,67 м. п.	3,33 м. п.	—		0,83 комп.
300x600 A8	300x600							
300x1200 A6	300x1200	2,78		3,33 м. п.	—			
300x1200 A8	300x1200							
600 A6	600x600	2,78		1,67 м. п.	0,83 м. п.			
600 A8	600x600							
600x1200 A6	600x1200	1,39		1,67 м. п.	—			
600x1200 A8	600x1200							

LAY-IN
СИСТЕМА BOARD-15/24

A

PERFATEN

ПОТОЛОЧНОЕ РЕШЕНИЕ
LAY-IN BOARD-15/24

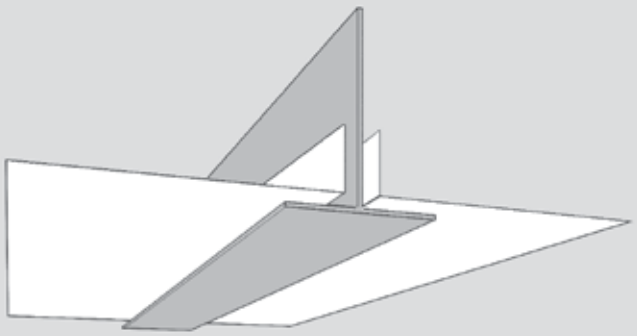

ХАРАКТЕРИСТИКИ

Устанавливаемые на открытую подсистему панели имеют модульные размеры, кратные 300, угол кромки составляет 90°. Изготавливаются из алюминия или оцинкованной стали. Возможны различные варианты декоративного оформления: перфорация (в том числе с применением акустической подложки), художественная резка и плоттерная печать. Панели выпускаются с различными вариантами покрытия.

ОБЛАСТЬ ПРИМЕНЕНИЯ

Потолочная система LAY-IN BOARD-15/24 на открытой подсистеме – универсальное решение для оформления любых интерьеров: от небольших офисов до крупных спорткомплексов и торговых залов. Простота демонтажа панелей обеспечивает получение простого и быстрого доступа в запотолочное пространство, что особенно важно при большом количестве инженерных систем (вентиляции, пожаротушения и других).

АСП

ПОТОЛОЧНОЕ РЕШЕНИЕ **LAY-IN BOARD-15/24**

РАЗМЕР	ГЛАДКАЯ	ПЕРФОРАЦИЯ 0,75	ПЕРФОРАЦИЯ 1,5	ПЕРФОРАЦИЯ 3,0
600x600	LB 0001	LB 0005	LB 0009	LB 0013
600x1200	LB 0002	LB 0006	LB 0012	LB 0014
300x600	LB 0003	LB 0007	LB 0011	LB 0015
300x1200	LB 0004	LB 0008	LB 0012	LB 0016

Элементы подсистемы для LAY-IN BOARD-15/24	Профиль Т 24/29 «CLICK PRIM»	L=1200 PS0087
		L=600 PS0088
	Профиль Т 24/38 «CLICK PRIM»	L=3700 PS0090
		L=1200 PS0091
		L=600 PS0092
	Уголок PL 19x24	PS0008
	Профиль Т 15/29 «PRIM»	L=1200 PS0099
		L=600 PS0100
		L=300 PS0101
	Профиль Т 15/38 «PRIM»	L=3700 PS0102
		L=1200 PS0103
		L=600 PS0104
		L=300 PS0105
	Подвес «Евро»	PS0004

- Панели выполняются из оцинкованной стали. Толщина материала зависит от размера, типа и конфигурации продукта;
- Типовые изделия выпускаются с порошковым покрытием RAL 9010 (цвет белый);
- F – дополнительная установка акустического флиса; M – установка акустического флиса и минеральной ваты 20 мм (при необходимости добавить к номеру продукта);
- При заказе не типовой продукции – действует повышающий коэффициент;
- Смотреть рекомендации по подрезке панелей на стр. 156.

НЕСУЩАЯ СИСТЕМА

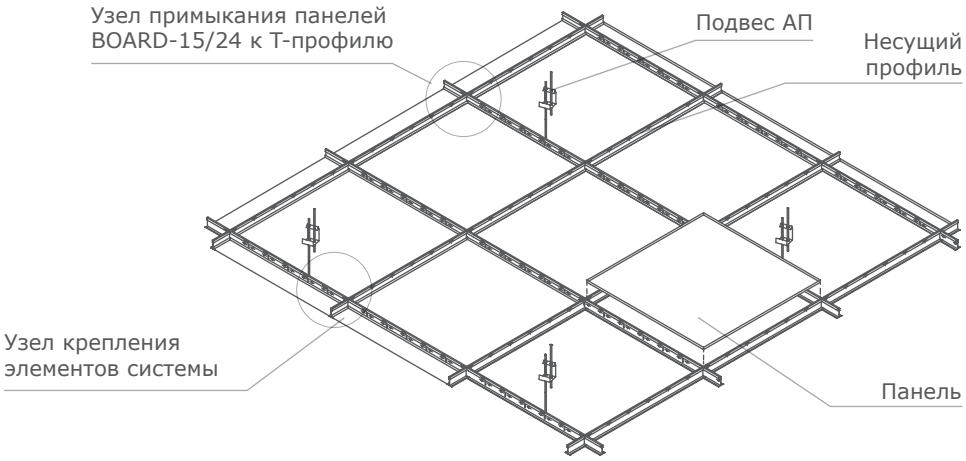

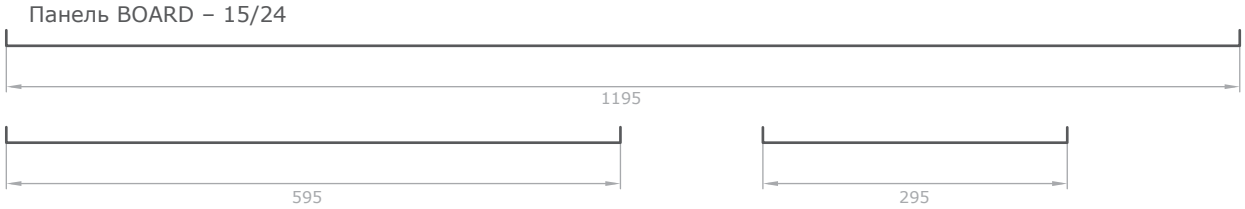

УЗЕЛ ПРИМЫКАНИЯ СИСТЕМЫ ПОТОЛКА К СТЕНЕ С ПОМОЩЬЮ УГОЛКА PL – 19X24

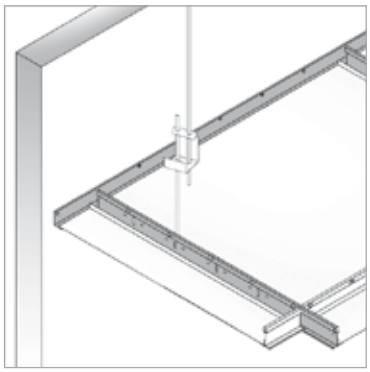

УЗЕЛ КРЕПЛЕНИЯ ЭЛЕМЕНТОВ СИСТЕМЫ

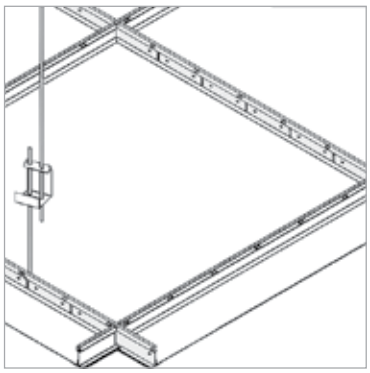

УЗЕЛ ПРИМЫКАНИЯ ПАНЕЛЕЙ К ПРОФИЛЮ

Профиль Т-24

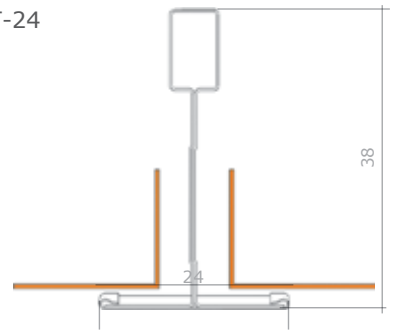

Офис, г. Москва

РАСЧЕТ ЭЛЕМЕНТОВ СИСТЕМЫ ДЛЯ 1 М² КАССЕТНЫХ ПОТОЛКОВ С КРОМКОЙ BOARD

Модуль кассеты, мм	Расход на 1 м²						
	Кассета, шт.	Несущий профиль Т24-29 (Т24-38) модуль 3700 мм	Поперечный профиль Т24-29 (Т24-38) модуль 1200 мм	Поперечный профиль Т24-29 (Т24-38) модуль 600 мм	Поперечный профиль Т24-29 (Т24-38) модуль 300 мм	Уголок PL 19x24 (PLL)	Подвес АП
300x300	11,11	0,83 м. п.	—	3,33 м. п.	1,67 м. п.	по расчету	1,39 комп.
300x600	5,56		1,67 м. п.	3,33 м. п.	—		0,83 комп.
300x1200	2,78		3,33 м. п.	—			
600x600	2,78		1,67 м. п.	0,83 м. п.			
600x1200	1,39		1,67 м. п.	—			

Офис в БЦ ХАМЕЛЕОН,
г. Москва

LAY-IN
СИСТЕМА VECTOR-24

A

PERFATEN

ПОТОЛОЧНОЕ РЕШЕНИЕ
LAY-IN VECTOR-24

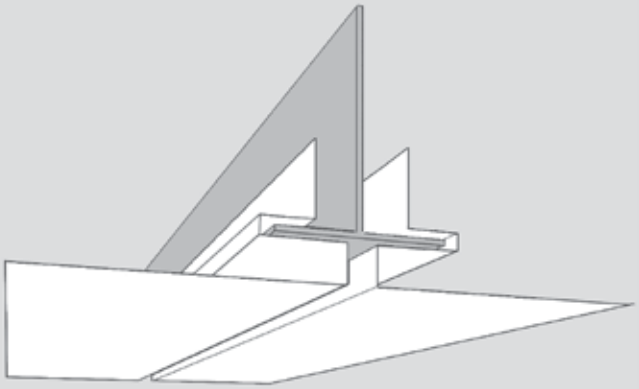

ХАРАКТЕРИСТИКИ

Система панелей VECTOR-24, устанавливается на систему Т-профилей, которые обеспечивают жесткий каркас. Благодаря специально разработанной кромке, панель частично скрывает Т-профиль. Кроме этого, толщина панели позволяет устанавливать звукоизоляционный мат внутрь панели, что дает потолку дополнительные акустические функции. Конструкция панели снабжена специальным пружинным механизмом, который обеспечивает легкий монтаж с жестким закреплением панели в плоскости Т-профиля.

ОБЛАСТЬ ПРИМЕНЕНИЯ

Потолочные системы LAY-IN – это современные, функциональные потолочные системы, которые позволяют не только улучшить звукоизоляцию перекрытий, но и обеспечить хорошее звукопоглощение в помещении. Так, акустические потолки – незаменимая вещь для школьных классов, конференц-залов и лекционных аудиторий, в плавательных бассейнах, спортзалах, игровых комнатах. Звукопоглощающие подвесные потолки – отличный выбор для кухонь, кафетериев, супермаркетов, офисов и других общественных и жилых помещений.

АСП

ПОТОЛОЧНОЕ РЕШЕНИЕ **LAY-IN VECTOR-24**

РАЗМЕР	ГЛАДКАЯ	ПЕРФОРАЦИЯ 0,75	ПЕРФОРАЦИЯ 1,5	ПЕРФОРАЦИЯ 3,0
600x600	LV 0001	LV 0005	LV 0009	LV 0013
300x600	LV 0003	LV 0007	LV 0011	LV 0015

Элементы подсистемы для LAY-IN VECTOR	Профиль Т 24/29 «CLICK PRIM»	L=1200 PS0087
		L=600 PS0088
	Профиль Т 24/38 «CLICK PRIM»	L=3700 PS0090
		L=1200 PS0091
		L=600 PS0092
	Уголок PL 19x24	PS0008
	Профиль Т 15/29 «PRIM»	L=1200 PS0099
		L=600 PS0100
		L=300 PS0101
	Профиль Т 15/38 «PRIM»	L=3700 PS0102
		L=1200 PS0103
		L=600 PS0104
		L=300 PS0105
	Подвес «Альфа-V»	PS0003
	Подвес «Евро»	PS0004

- Панели выполняются из оцинкованной стали. Толщина материала зависит от размера, типа и конфигурации продукта;
- Типовые изделия выпускаются с порошковым покрытием RAL 9010 (цвет белый);
- F – дополнительная установка акустического флиса; M – установка акустического флиса и минеральной ваты 20 мм (при необходимости добавить к номеру продукта);
- При заказе не типовой продукции – действует повышающий коэффициент;
- Смотреть рекомендации по подрезке панелей на стр. 156.

НЕСУЩАЯ СИСТЕМА

Т-24 CLICK PRIM – сталь с защитным покрытием
Евро-подвес – оцинкованная сталь

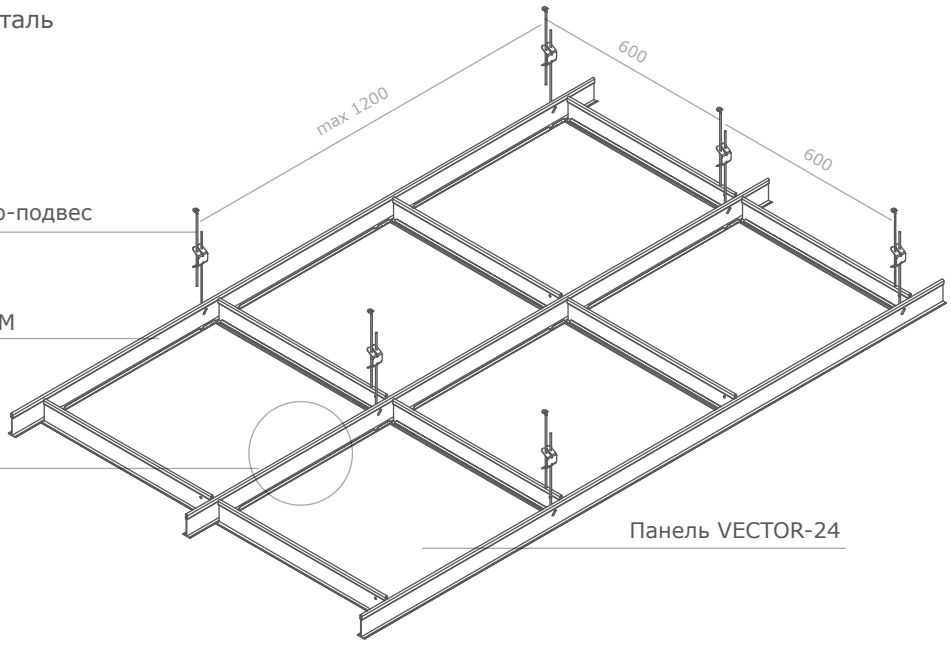

ПАНЕЛЬ VECTOR-24

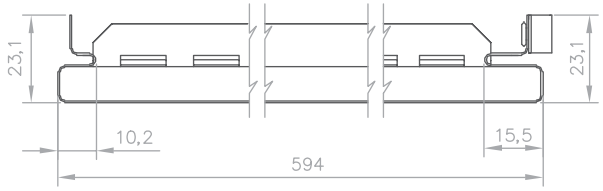

ВИД СБОКУ

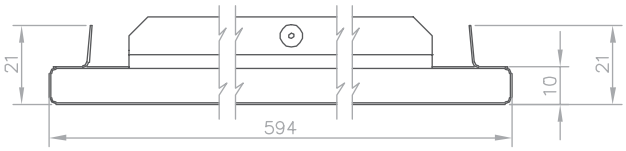

ПОСЛЕДОВАТЕЛЬНОСТЬ УСТАНОВКИ ПАНЕЛЕЙ

Шаг 1

Шаг 2

УЗЕЛ КРЕПЛЕНИЯ ПАНЕЛЕЙ VECTOR-24 К СТЕНОВОЙ СИСТЕМЕ PERFATEN ACOUSTIC

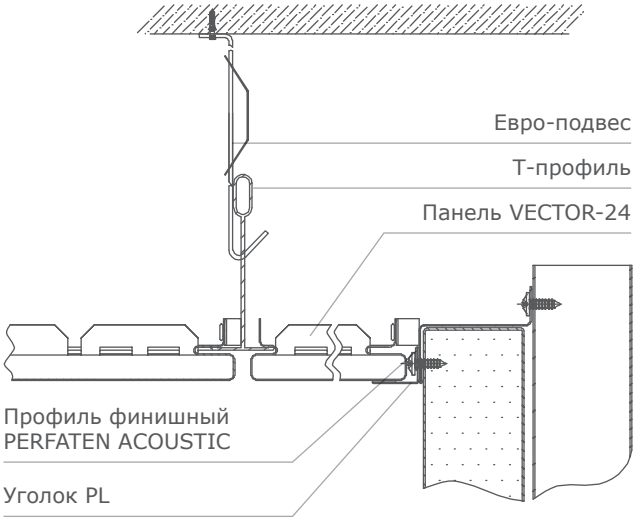

УЗЕЛ КРЕПЛЕНИЯ ПАНЕЛЕЙ VECTOR-24 К СТЕНЕ

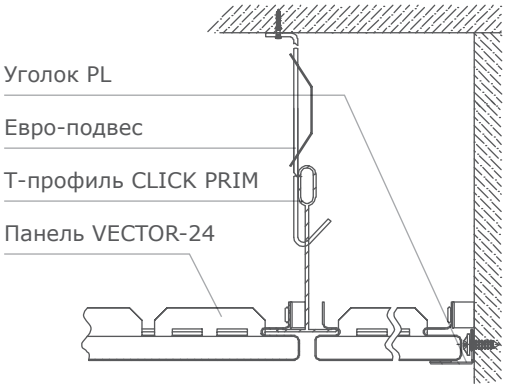

РАСЧЕТ ЭЛЕМЕНТОВ СИСТЕМЫ ДЛЯ 1 М² КАССЕТНЫХ ПОТОЛКОВ С КРОМКОЙ VECTOR

Наименование изделия	Марка изделия	Модуль кассеты, мм	Расход на 1 м²
Кассета	600 Vector	600x600	2,78 шт.
Несущий профиль	Т24-29 (Т24-38)	3700	0,83 м.п
Несущий профиль	Т24-29 (Т24-38)	1200	1,67 м.п
Несущий профиль	Т24-29	600	0,83 м.п
Уголок	PL - 19x24	3000	по расчету
Подвес	Евро-подвес		1,39 компл.

Многофункциональный центр
Московская область

CLIP-IN
СИСТЕМА AC-100

A

PERFATEN

ПОТОЛОЧНОЕ РЕШЕНИЕ
CLIP-IN AC-100

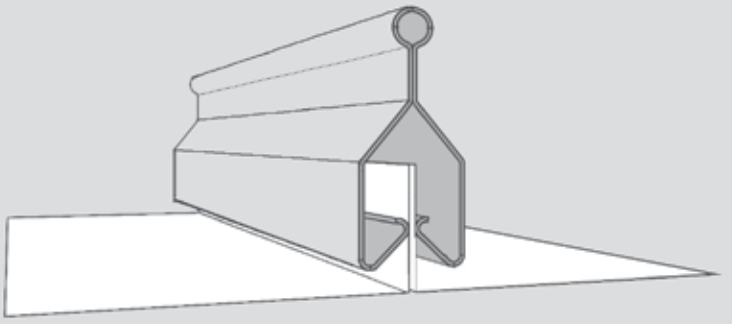

ХАРАКТЕРИСТИКИ

Панели, монтируемые при помощи скрытой подвесной системы, устанавливаются вплотную друг к другу и создают эффект целостности потолка. Возможность создания разноуровневых конструкций, широкая цветовая гамма панелей, различные виды перфорации, художественная резка и плоттерная печать позволяют реализовать самые смелые дизайнерские решения. Возможно также использовать акустические подложки и наполнители, что сделает помещение комфортным для пребывания в нем людей.
Кассетные потолки сочетают в себе простоту формы и функциональность. Особенности конструкции позволяют гармонично встроить кассетный потолок даже при наличии выемок, выступов или неправильной формы потолка.

ОБЛАСТЬ ПРИМЕНЕНИЯ

Кассетные потолки получили широкое распространение на рынке металлических подвесных потолков. Они подойдут для любого интерьера, будь то залы торговых или торгово-развлекательных центров, объекты транспорта, здравоохранения и образования, офисные и производственные помещения.

АСП

ПОТОЛОЧНОЕ РЕШЕНИЕ **CLIP-IN AC-100**

РАЗМЕР	ГЛАДКАЯ	ПЕРФОРАЦИЯ 0,75	ПЕРФОРАЦИЯ 1,5	ПЕРФОРАЦИЯ 3,0
600x600	CA 0001	CA 0005	CA 0009	CA 0013
600x1200	CA 0002	CA 0006	CA 0010	CA 0014
300x600	CA 0003	CA 0007	CA 0011	CA 0015
300x1200	CA 0004	CA 0008	CA 0012	CA 0016

Элементы подсистемы для CLIP-IN AC	Гребенка BT-600 L=4000 мм	PS0109
	Профиль ПП-1-2	L=3000 мм PS0010
		L=4000 мм PS0107
	Соединитель двухуровн. для ПП-1-1 и ПП-1-2	PS0011
	Анкерный подвес CH1	PS0012
	Тяга к анкерному подвесу	L=500 мм PS0013
		L=750 мм PS0109
		L=1000 мм PS0108

- Панели выполняются из оцинкованной стали. Толщина материала зависит от размера, типа и конфигурации продукта;
- Типовые изделия выпускаются с порошковым покрытием RAL 9010 (цвет белый);
- F – дополнительная установка акустического флиса; M – установка акустического флиса и минеральной ваты 20 мм (при необходимости добавить к номеру продукта);
- При заказе не типовой продукции – действует повышающий коэффициент;
- Смотреть рекомендации по подрезке панелей на стр. 156.

НЕСУЩАЯ СИСТЕМА

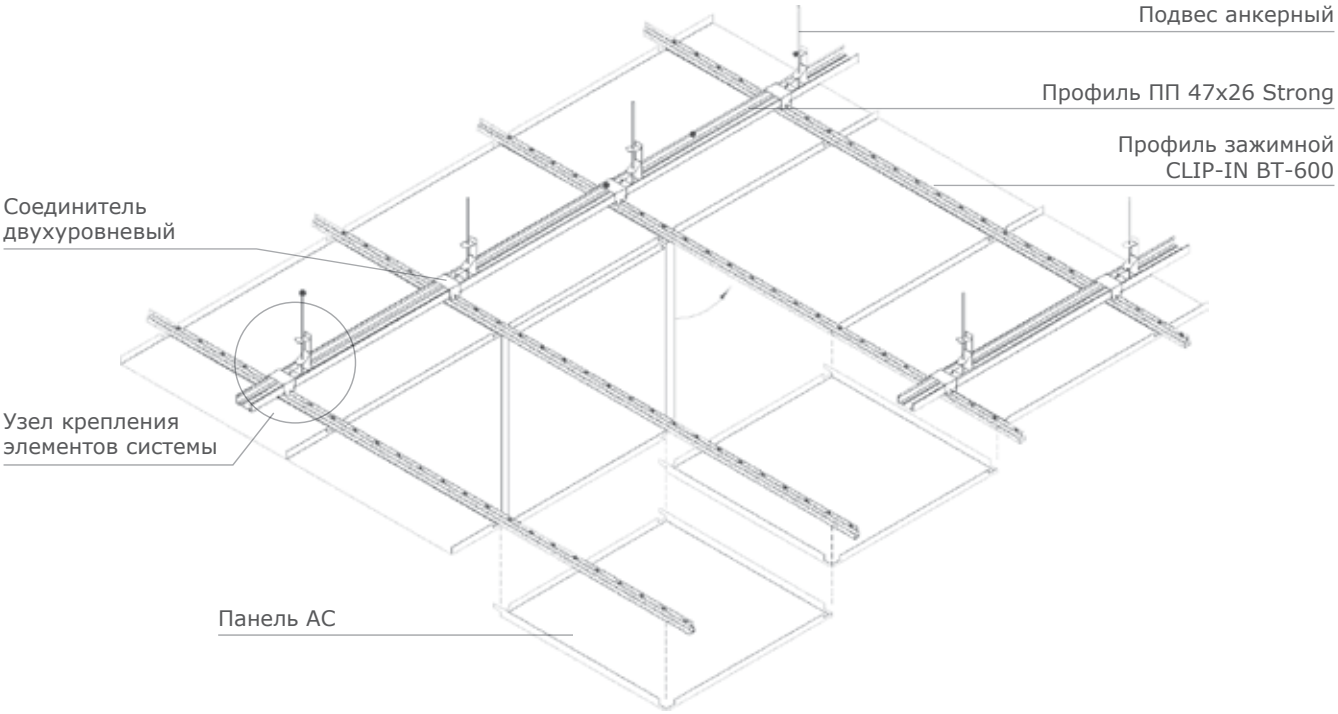

ПАНЕЛИ С КРОМКОЙ 45°

ПАНЕЛИ С КРОМКОЙ 90°

Потолочные панели системы АС крепятся на направляющие (профиль зажимной CLIP-IN BT-600) путём защёлкивания. Система обладает рядом преимуществ:

- скос панелей 45° и 90°
- усиленный каркас с профилем ПП 47x26 Strong
- для упрощения доступа любая панель может быть сделана откидной
- гладкая монолитная поверхность
- возможность комбинирования панелей разных размеров на одной и той же подсистеме
- уровень потолка может быть поднят на дополнительные 100 мм

ПРОФИЛЬ ЗАЖИМНОЙ CLIP-IN BT-600

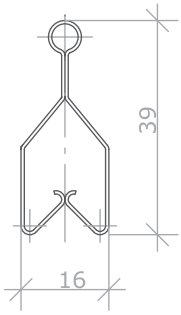

ПРОФИЛЬ ПП 47X26 STRONG

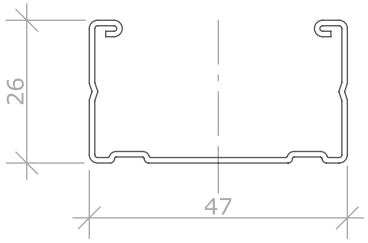

СОЕДИНИТЕЛЬ ДВУХУРОВНЕВЫЙ

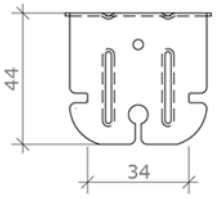

ПРИМЫКАНИЕ К СТЕНЕ С ОПИРАНИЕМ НА УГОЛОК PL20X25

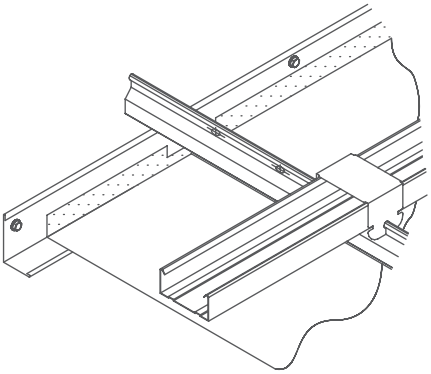

ПРИМЫКАНИЕ ПАНЕЛИ К СТЕНЕ С ИСПОЛЬЗОВАНИЕМ ПРИСТЕННОГО ПРОФИЛЯ С ПРУЖИНОЙ

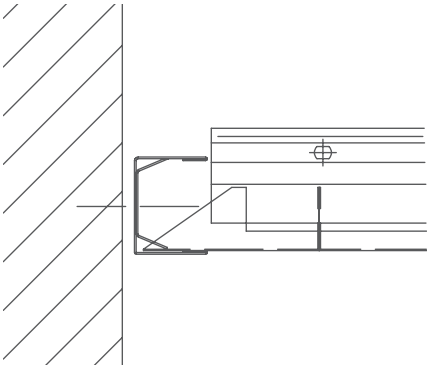

УЗЕЛ КРЕПЛЕНИЯ ЭЛЕМЕНТОВ СИСТЕМЫ

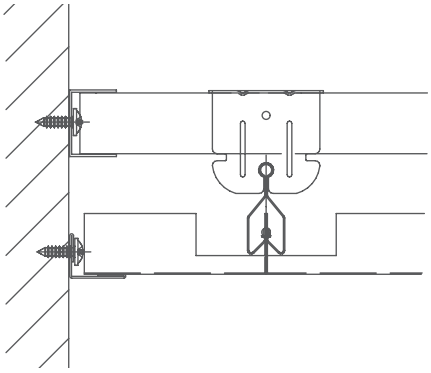

РАСЧЁТ КОМПЛЕКТУЮЩИХ НА 1 М² ПОТОЛКА CLIP-IN СИСТЕМЫ АС*

Типоразмер панели	Панель, шт.	Профиль зажимной CLIP-IN BT-600, м.п.	Соединитель двухуровневый, м.п.	Профиль несущий, м.п.	Евро-подвес, шт.	Уголок PL
300x300	11,1	3,33	2,78	0,83	0,69	по расчету
300x600	5,56	3,33	2,78			
600x600	2,78	1,67	1,39			
300x1200	2,78	3,33	2,78			
600x1200	1,39	1,67	1,39			

* Без учета строительного запаса

Особняк на ул. Б.Якиманка,
г. Москва

CR ДЛЯ КОРИДОРНЫХ ЗОН
СИСТЕМА CR 100-1/100-2

A

PERFATEN

ПОТОЛОЧНОЕ РЕШЕНИЕ ДЛЯ КОРИДОРНЫХ ЗОН
CR 100-1/100-2

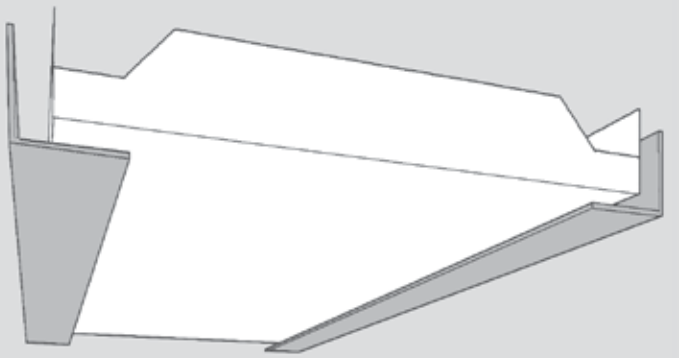

ХАРАКТЕРИСТИКИ

1. Минимальные трудозатраты на выполнение монтажа. Благодаря простоте конструкции и малому количеству элементов монтаж может выполняться бригадой из 2-3х человек в максимально сжатые сроки.

2. За счет отсутствия крепления к базовому потолку панели могут быть размещены на любой высоте, не зависящей от высоты исходного потолка, и позволяют скрыть любые громоздкие коммуникации.

3. Опирание на такой универсальный элемент, как уголок PL (PLL) позволяет в любой момент без лишних усилий получить доступ в запотолочное пространство.

4. Большое количество типоразмеров панелей дает возможность создать потолок именно для Вашего коридора.

5. Возможность установки в перфорированные панели акустических вкладышей позволяет достигнуть высоких показателей шумопоглощения. Это особенно актуально в зданиях, где посторонний шум в коридоре не должен мешать технологическому процессу.

ОБЛАСТЬ ПРИМЕНЕНИЯ

Коридорные панели – это современные, функциональные потолочные системы, которые находят применение в помещениях ограниченной ширины. Коридорные панели созданы специально для помещений, ширина которых не превышает 2,5 метров.
Потолочная система из алюминия или нержавеющей стали найдет применение не только в коридорах административных зданий, но и в помещениях с повышенной влажностью (санузлы, душевые, раздевалки).

АСП

ПОТОЛОЧНОЕ РЕШЕНИЕ ДЛЯ КОРИДОРНЫХ ЗОН **CR 100-1**

РАЗМЕР	ГЛАДКАЯ	ПЕРФОРАЦИЯ 0,75	ПЕРФОРАЦИЯ 1,5	ПЕРФОРАЦИЯ 3,0
400x1500	CR 1001	CR 1004	CR 1007	CR 1010
400x2000	CR 1002	CR 1005	CR 1008	CR 1011
400x2500	CR 1003	CR 1006	CR 1009	CR 1012

Элементы подсистемы для CR 100	Уголок пристенный 25x30 для CR 100-1	PS0025
	Уголок пристенный 25x18,5x18,5x20 для CR 100-2	PS0026

- Панели выполняются из оцинкованной стали. Толщина материала зависит от размера, типа и конфигурации продукта;
- Типовые изделия выпускаются с порошковым покрытием RAL 9010 (цвет белый);
- F – дополнительная установка акустического флиса; M – установка акустического флиса и минеральной ваты 20 мм (при необходимости добавить к номеру продукта);
- При заказе не типовой продукции – действует повышающий коэффициент;
- Смотреть рекомендации по подрезке панелей на стр. 156.

НЕСУЩАЯ СИСТЕМА CR 100-1

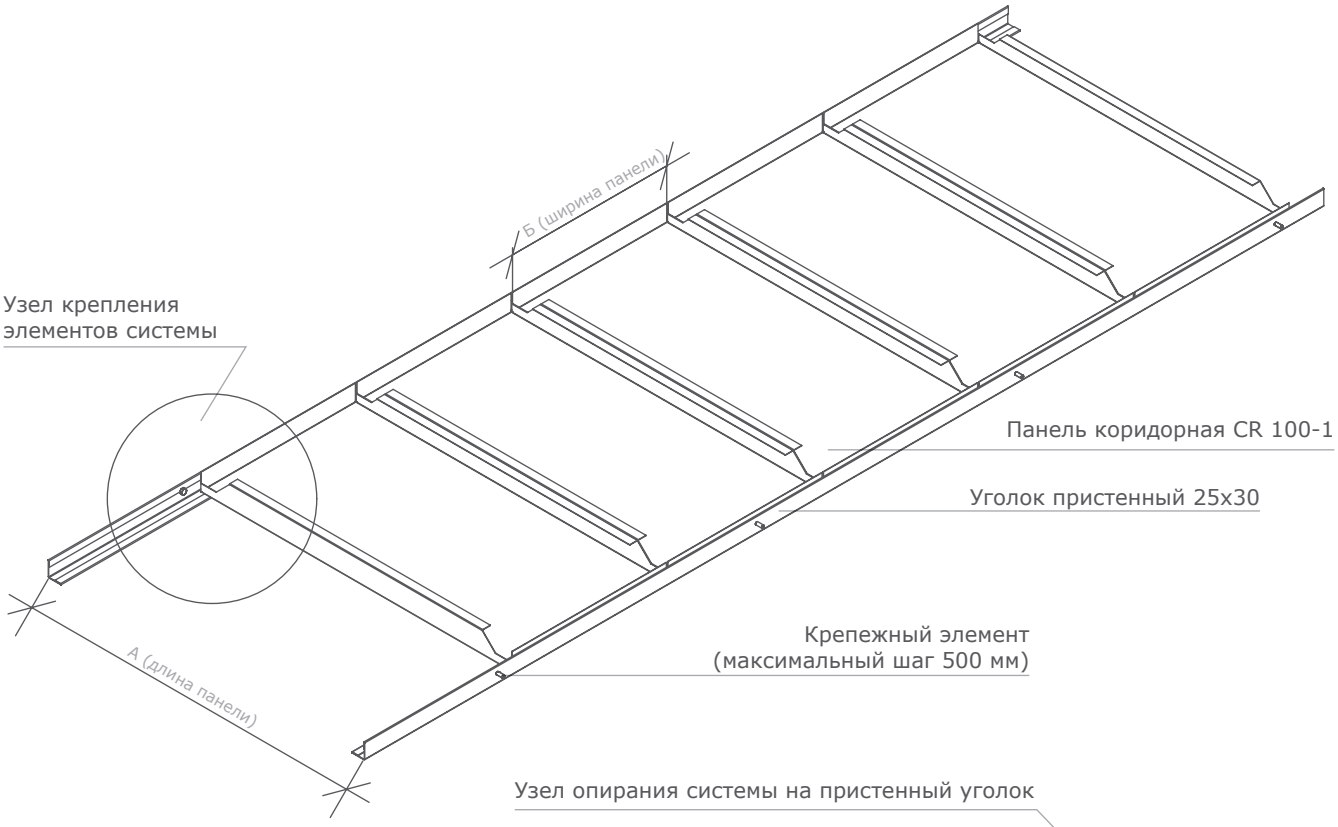

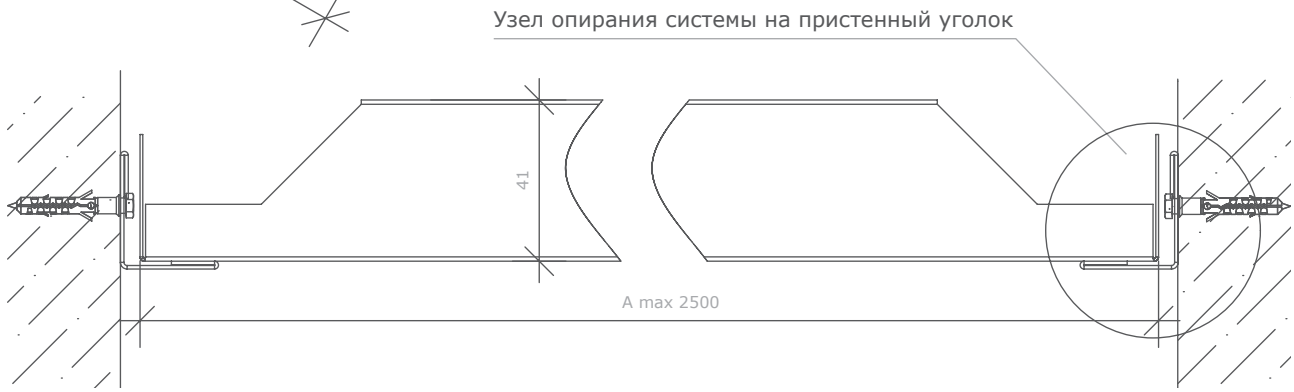

УЗЕЛ КРЕПЛЕНИЯ ЭЛЕМЕНТОВ СИСТЕМЫ

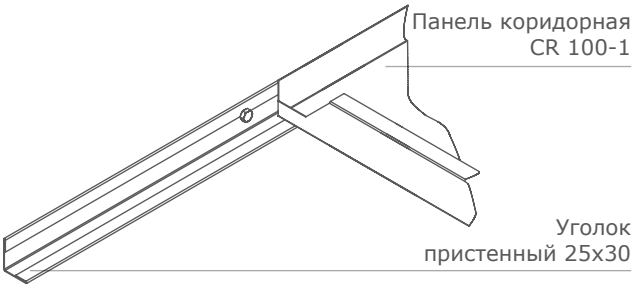

УЗЕЛ ОПИРАНИЯ СИСТЕМЫ НА ПРИСТЕННЫЙ УГОЛОК

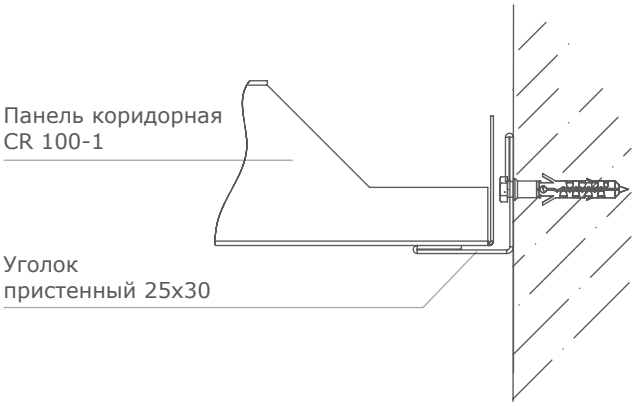

УЗЕЛ ОПИРАНИЯ СИСТЕМЫ НА ПРИСТЕННЫЙ УГОЛОК С ПОДРЕЗКОЙ ПАНЕЛИ

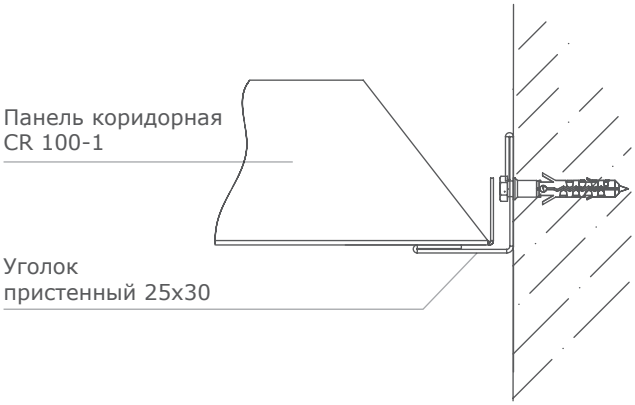

ТАБЛИЦА РАСЧЕТА КОМПЛЕКТУЮЩИХ

Наименование	Количество
Панель коридорная CR-100	L/B, где L – длина помещения, B – ширина панели
Уголок пристенный	Lx2+2A

АСП

ПОТОЛОЧНОЕ РЕШЕНИЕ ДЛЯ КОРИДОРНЫХ ЗОН **CR 100-2**

РАЗМЕР	ГЛАДКАЯ	ПЕРФОРАЦИЯ 0,75	ПЕРФОРАЦИЯ 1,5	ПЕРФОРАЦИЯ 3,0
400x1500	CR 1001	CR 1004	CR 1007	CR 1010
400x2000	CR 1002	CR 1005	CR 1008	CR 1011
400x2500	CR 1003	CR 1006	CR 1009	CR 1012

Элементы подсистемы для CR 100	Уголок пристенный 25x30 для CR 100-1	PS0025
	Уголок пристенный 25x18,5x18,5x20 для CR 100-2	PS0026

- Панели выполняются из оцинкованной стали. Толщина материала зависит от размера, типа и конфигурации продукта;
- Типовые изделия выпускаются с порошковым покрытием RAL 9010 (цвет белый);
- F – дополнительная установка акустического флиса; M – установка акустического флиса и минеральной ваты 20 мм (при необходимости добавить к номеру продукта);
- При заказе не типовой продукции – действует повышающий коэффициент;
- Смотреть рекомендации по подрезке панелей на стр. 156.

НЕСУЩАЯ СИСТЕМА CR 100-2

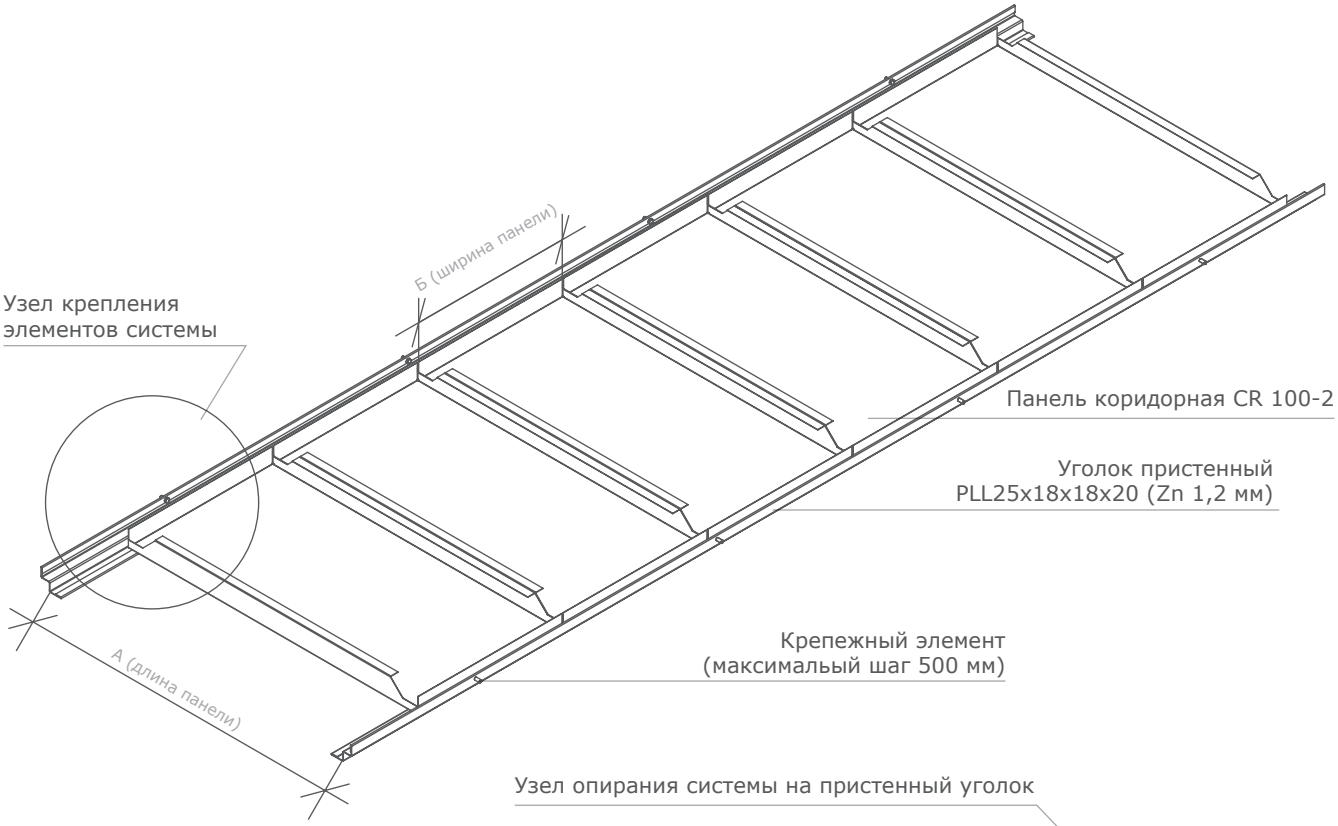

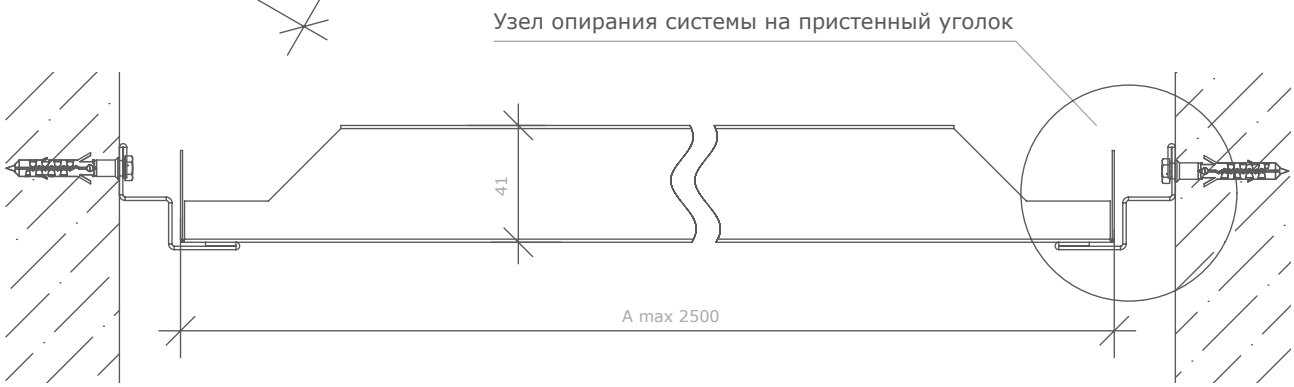

УЗЕЛ КРЕПЛЕНИЯ ЭЛЕМЕНТОВ СИСТЕМЫ

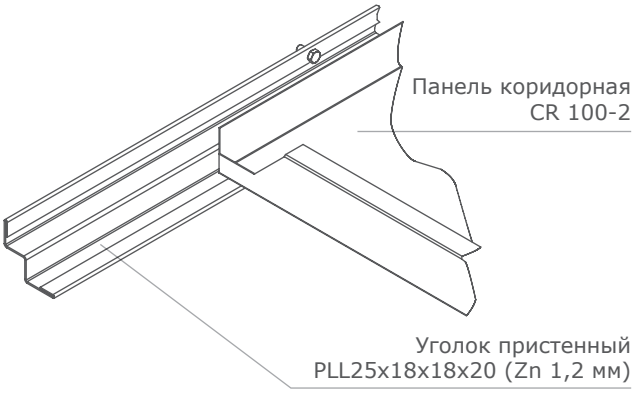

УЗЕЛ ОПИРАНИЯ СИСТЕМЫ НА ПРИСТЕННЫЙ УГОЛОК

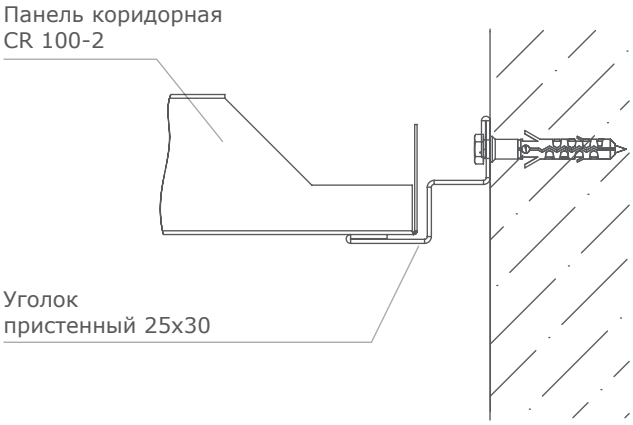

После подрезки свободный край подогнуть.

ТАБЛИЦА РАСЧЕТА КОМПЛЕКТУЮЩИХ

Наименование	Количество
Панель коридорная CR-100	L/B, где L – длина помещения, B – ширина панели
Уголок пристенный	Lx2+2A

ТРК «Бренд Сити»
г. Москва

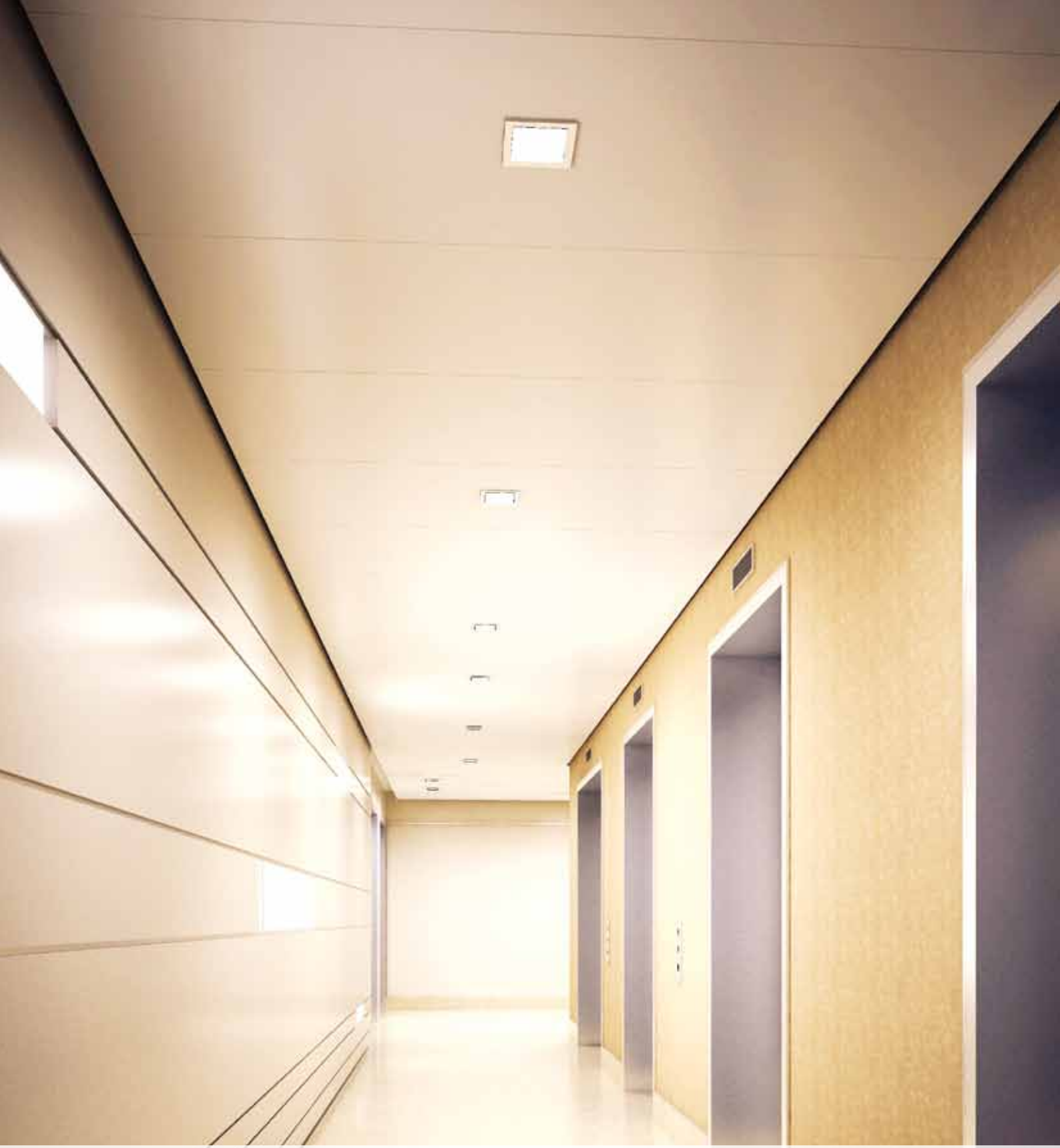

CR ДЛЯ КОРИДОРНЫХ ЗОН
СИСТЕМА CR-200

A

PERFATEN

ПОТОЛОЧНОЕ РЕШЕНИЕ ДЛЯ КОРИДОРНЫХ ЗОН CR-200

ХАРАКТЕРИСТИКИ

1. Минимальные трудозатраты на выполнение монтажа. Благодаря простоте конструкции и малому количеству элементов монтаж может выполняться бригадой из 2-3х человек в максимально сжатые сроки.

2. За счет отсутствия крепления к базовому потолку панели могут быть размещены на любой высоте, не зависящей от высоты исходного потолка, и позволяют скрыть любые громоздкие коммуникации.

3. Удобная конструкция замка позволяет в любой момент без лишних усилий получить доступ в запотолочное пространство.

4. Большое количество типоразмеров панелей дает возможность создать потолок именно для Вашего коридора.

5. Возможность установки в перфорированные панели акустических вкладышей позволяет достигнуть высоких показателей шумопоглощения. Это особенно актуально в зданиях, где посторонний шум в коридоре не должен мешать технологическому процессу.

ОБЛАСТЬ ПРИМЕНЕНИЯ

Коридорные панели – это современные, функциональные потолочные системы, которые находят применение в помещениях ограниченной ширины. Коридорные панели созданы специально для помещений, ширина которых не превышает 2,5 метров.
Потолочная система из алюминия или нержавеющей стали найдет применение не только в коридорах административных зданий, но и в помещениях с повышенной влажностью (санузлы, душевые, раздевалки).

АСП

ПОТОЛОЧНОЕ РЕШЕНИЕ **CR-200**

РАЗМЕР	ГЛАДКАЯ	ПЕРФОРАЦИЯ 0,75	ПЕРФОРАЦИЯ 1,5	ПЕРФОРАЦИЯ 3,0
400x1500	CR 2001	CR 2004	CR 2007	CR 2010
400x2000	CR 2002	CR 2005	CR 2008	CR 2011
400x2500	CR 2003	CR 2006	CR 2009	CR 2012

Элементы подсистемы для CR 200	Уголок пристенный коридорный 40x70	PS0027
	Подвес кассеты проволочный	PS0028
	Гребенка ВТ-600 L=4000 мм	PS0109
	Соединитель двухуровн. для ПП-1-1 и ПП-1-2	PS0011

- Панели выполняются из оцинкованной стали. Толщина материала зависит от размера, типа и конфигурации продукта;
- Типовые изделия выпускаются с порошковым покрытием RAL 9010 (цвет белый);
- F – дополнительная установка акустического флиса; M – установка акустического флиса и минеральной ваты 20 мм (при необходимости добавить к номеру продукта);
- При заказе не типовой продукции – действует повышающий коэффициент;
- Смотреть рекомендации по подрезке панелей на стр. 156.

НЕСУЩАЯ СИСТЕМА

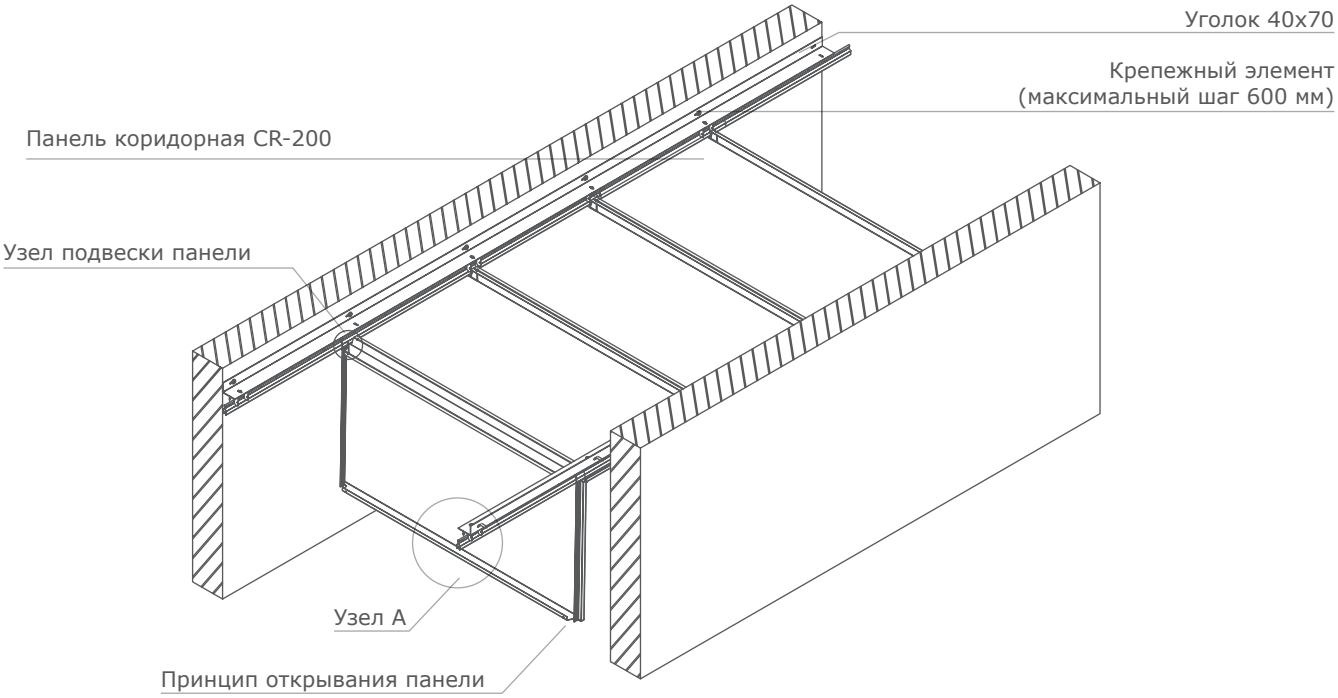

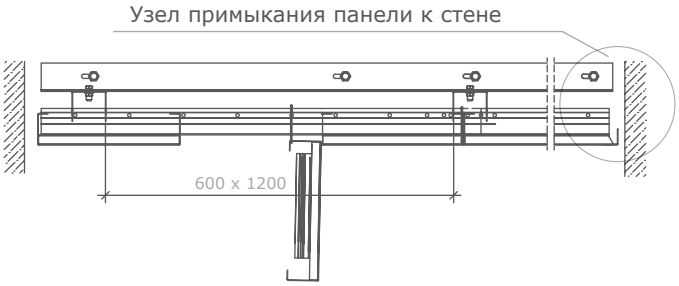

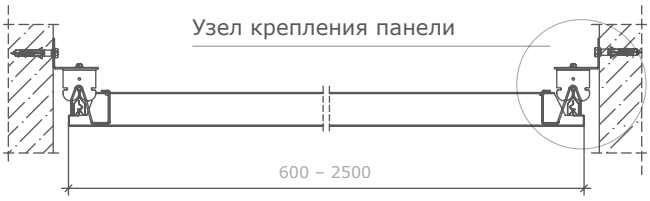

УЗЕЛ А

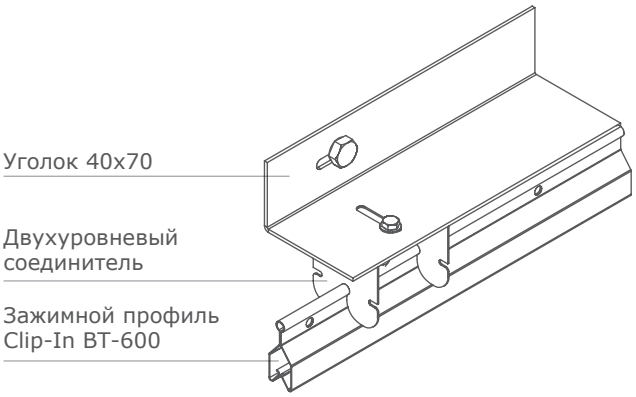

УЗЕЛ ПОДВЕСКИ ПАНЕЛИ

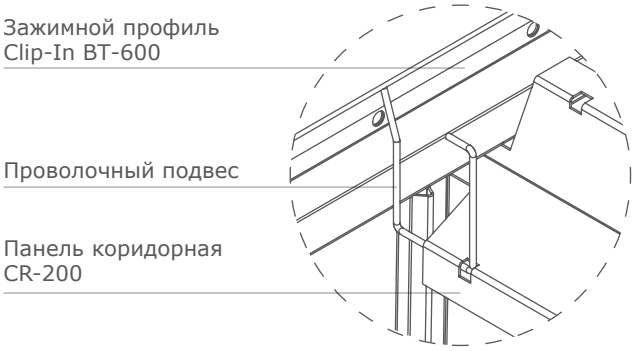

УЗЕЛ КРЕПЛЕНИЯ ПАНЕЛИ

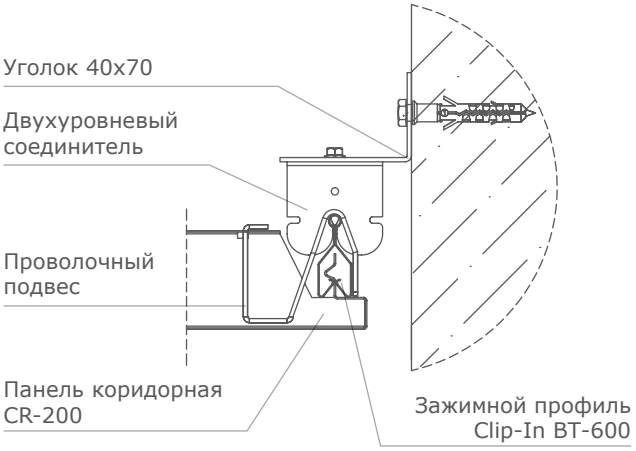

ТАБЛИЦА РАСЧЕТА КОМПЛЕКТУЮЩИХ

Наименование	Панель, шт.
Панель коридорная CR-200	L/B, где L- длина помещения, B - ширина панели
Уголок 40х70	Lx2
Профиль зажимной Clip-In BT-600	Lx2
ПП соединитель двухуровневый для ПП1-2	Lx2/1,2
Подвес кассеты проволочный/ Подвес кассеты троссовый	L/Bx2

Жилой комплекс «МОСФИЛЬМОВСКИЙ»,
г. Москва

CR ДЛЯ КОРИДОРНЫХ ЗОН
СИСТЕМА CR-300

A

PERFATEN

ПОТОЛОЧНОЕ РЕШЕНИЕ ДЛЯ КОРИДОРНЫХ ЗОН
CR-300

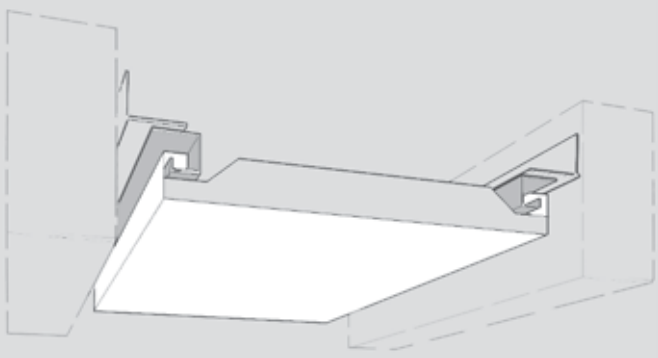

ХАРАКТЕРИСТИКИ

1. Минимальные трудозатраты на выполнение монтажа. Благодаря простоте конструкции и малому количеству элементов монтаж может выполняться бригадой из 2-3х человек в максимально сжатые сроки.

2. За счет отсутствия крепления к базовому потолку панели могут быть размещены на любой высоте, не зависящей от высоты исходного потолка, и позволяют скрыть любые громоздкие коммуникации.

3. Удобная конструкция замка позволяет в любой момент без лишних усилий получить доступ в запотолочное пространство.

4. Большое количество типоразмеров панелей дает возможность создать потолок именно для Вашего коридора.

5. Возможность установки в перфорированные панели акустических вкладышей позволяет достигнуть высоких показателей шумопоглощения. Это особенно актуально в зданиях, где посторонний шум в коридоре не должен мешать технологическому процессу.

ОБЛАСТЬ ПРИМЕНЕНИЯ

Коридорные панели – это современные, функциональные потолочные системы, которые находят применение в помещениях ограниченной ширины. Коридорные панели созданы специально для помещений, ширина которых не превышает 2,5 метров.
Потолочная система из алюминия или нержавеющей стали найдет применение не только в коридорах административных зданий, но и в помещениях с повышенной влажностью (санузлы, душевые, раздевалки).

АСП

ПОТОЛОЧНОЕ РЕШЕНИЕ **CR-300**

РАЗМЕР	ГЛАДКАЯ	ПЕРФОРАЦИЯ 0,75	ПЕРФОРАЦИЯ 1,5	ПЕРФОРАЦИЯ 3,0
400x1500	CR 3001	CR 3004	CR 3007	CR 3010
400x2000	CR 3002	CR 3005	CR 3008	CR 3011
400x2500	CR 3003	CR 3006	CR 3009	CR 3012

Элементы подсистемы для CR-300	Профиль Hook-On коридорный L=3000 мм	PS0031
	Уголок пристенный коридорный 40x70	PS0027
	Профиль направляющий средний L=3000 мм	PS0033
	Подвес профиля направляющего среднего	PS0034

- Панели выполняются из оцинкованной стали. Толщина материала зависит от размера, типа и конфигурации продукта;
- Типовые изделия выпускаются с порошковым покрытием RAL 9010 (цвет белый);
- F – дополнительная установка акустического флиса; M – установка акустического флиса и минеральной ваты 20 мм (при необходимости добавить к номеру продукта);
- При заказе не типовой продукции – действует повышающий коэффициент;
- Смотреть рекомендации по подрезке панелей на стр. 156.

НЕСУЩАЯ СИСТЕМА

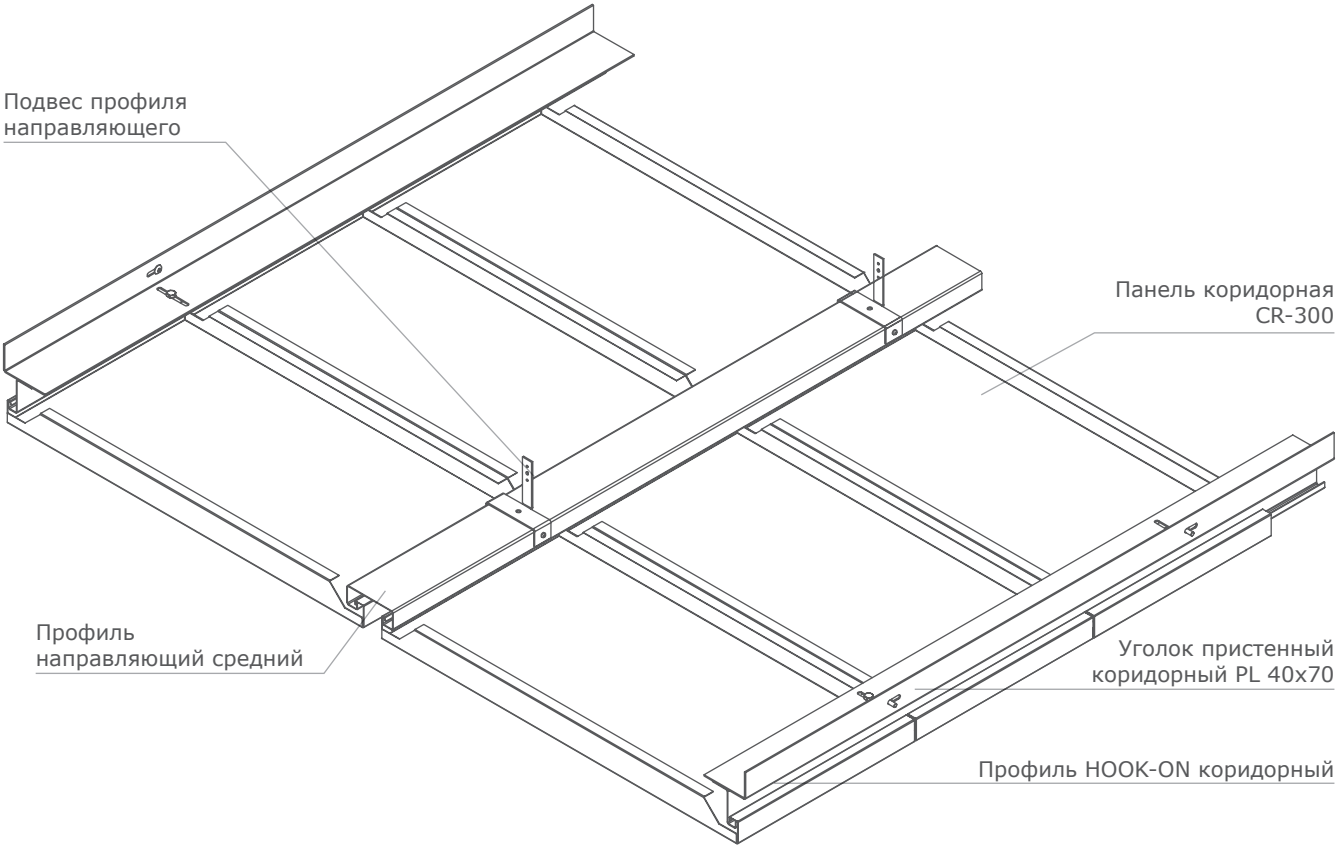

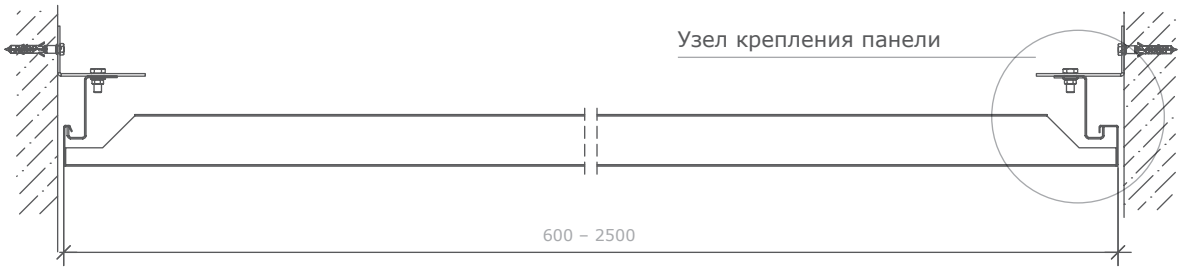

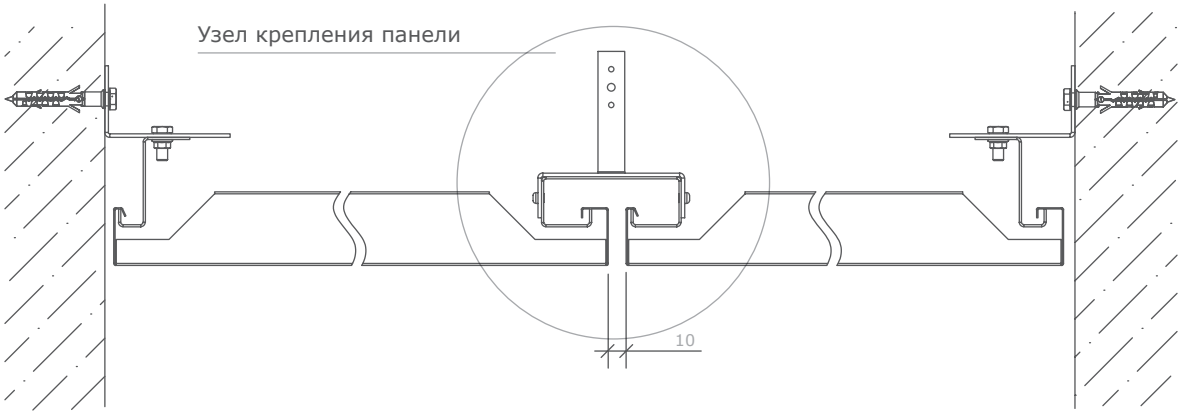

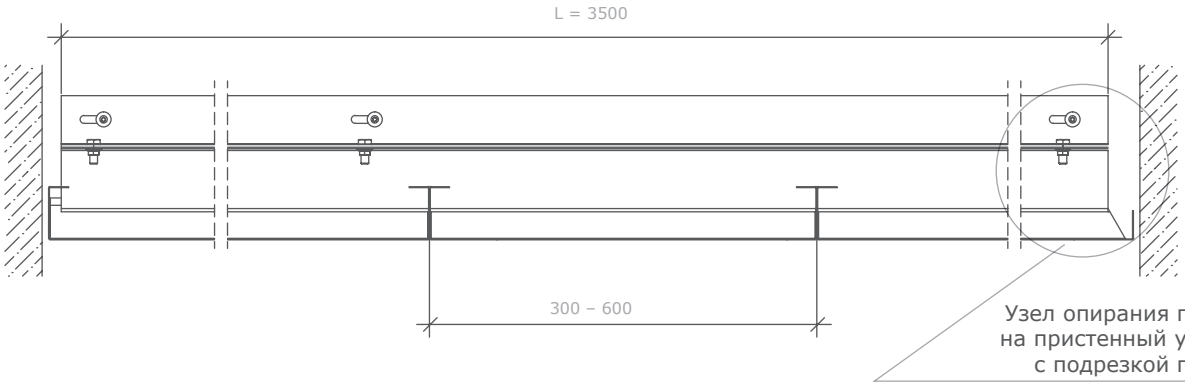

УЗЕЛ КРЕПЛЕНИЯ ПАНЕЛИ

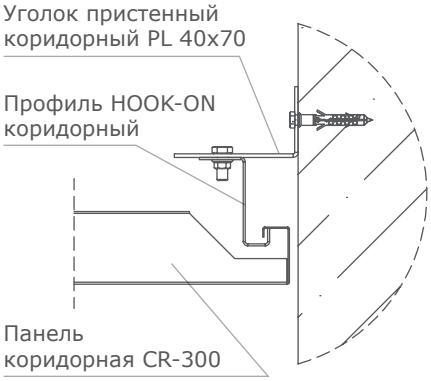

УЗЕЛ ОПИРАНИЯ ПАНЕЛИ

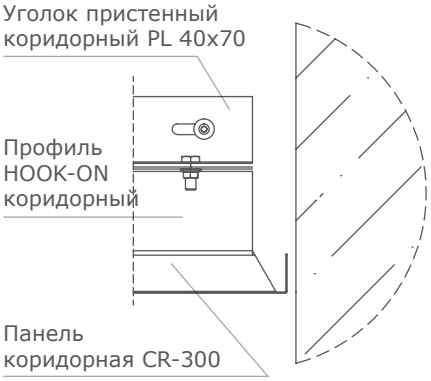

УЗЕЛ КРЕПЛЕНИЯ ПАНЕЛИ

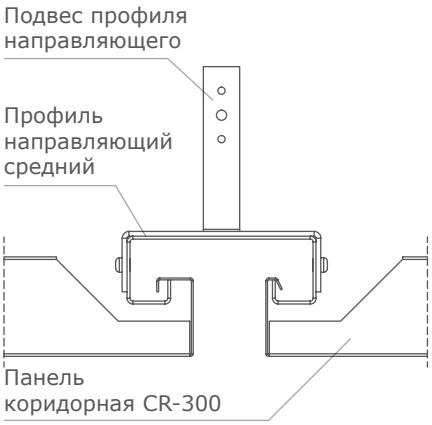

Станция метро «Китай-город»,
г. Москва

HOOK-ON
СИСТЕМА Н-100/200

A

PERFATEN

ПОТОЛОЧНОЕ РЕШЕНИЕ
HOOK-ON H-100/200

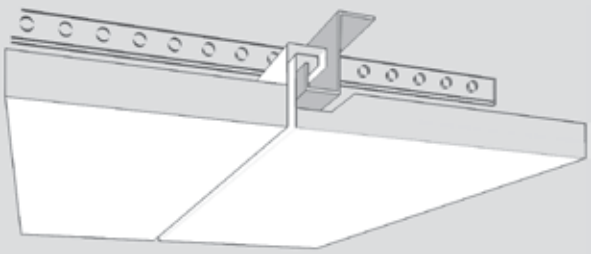

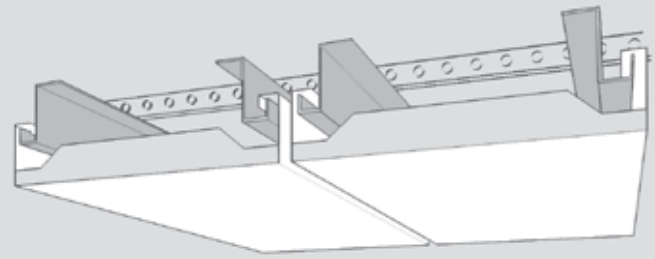

ХАРАКТЕРИСТИКИ

Потолок со скрытой подвесной системой. Простая, надёжная конструкция потолка позволяет реализовывать на её основе разнообразные технические решения – от типового потолка до заказных панелей других размеров и смелых дизайнерских решений.

Система допускает установку панелей произвольных размеров, делает возможным комбинирование панелей различных габаритов (по длине, ширине и глубине) и панелей под светильники с установленным оборудованием.

ОБЛАСТЬ ПРИМЕНЕНИЯ

Потолочная система имеет несколько специализированных подвидов, применяемых в зависимости от специфики функциональной или эстетической задачи (коридорный потолок, потолки-фрагменты, противоударный потолок и т.п.)
Различные виды перфорации и специальная акустическая подложка увеличивают коэффициент звукопоглощения и создают благоприятную акустическую среду в помещении.

АСП

ПОТОЛОЧНОЕ РЕШЕНИЕ **HOOK-ON H-100/200**

РАЗМЕР	ГЛАДКАЯ	ПЕРФОРАЦИЯ 0,75	ПЕРФОРАЦИЯ 1,5	ПЕРФОРАЦИЯ 3,0
ТИП А				
400x1800	HK 0001	HK 0006	HK 0011	HK 0016
400x2100	HK 0002	HK 0007	HK 0012	HK 0017
400x2400	HK 0003	HK 0008	HK 0013	HK 0018
400x2700	HK 0004		HK 0014	HK 0019
400x3000	HK 0005			HK 0020
ТИП Б				
400x1800	HK 0021	HK 0026	HK 0031	HK 0036
400x2100	HK 0022	HK 0027	HK 0032	HK 0037
400x2400	HK 0023	HK 0028	HK 0033	HK 0038
400x2700	HK 0024		HK 0034	HK 0039
400x3000	HK 0025			HK 0040

Элементы подсистемы для HOOK-ON H100/200	Профиль несущий Hook-On L=3000мм	PS0014
	Соединитель для профиля несущего Hook-On L=250	PS0015
	Уголок перфорированный Hook-On L=3000мм	PS0048
	Соединитель уголка перфорированного Hook-On	PS0052
	Профиль пристенный 30x40x30 RAL	PS0018

- Панели выполняются из оцинкованной стали. Толщина материала зависит от размера, типа и конфигурации продукта;
- Типовые изделия выпускаются с порошковым покрытием RAL 9010 (цвет белый);
- F – дополнительная установка акустического флиса; M – установка акустического флиса и минеральной ваты 20 мм (при необходимости добавить к номеру продукта);
- При заказе не типовой продукции – действует повышающий коэффициент;
- Смотреть рекомендации по подрезке панелей на стр. 156.

НЕСУЩАЯ СИСТЕМА

Панель H-100/200 тип А

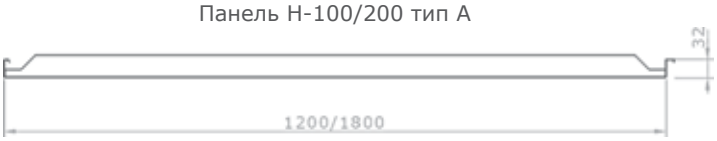

Панель H-100/200 тип Б

Вид сбоку

Профиль несущий HOOK-ON

Уголок перфорированный

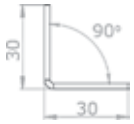

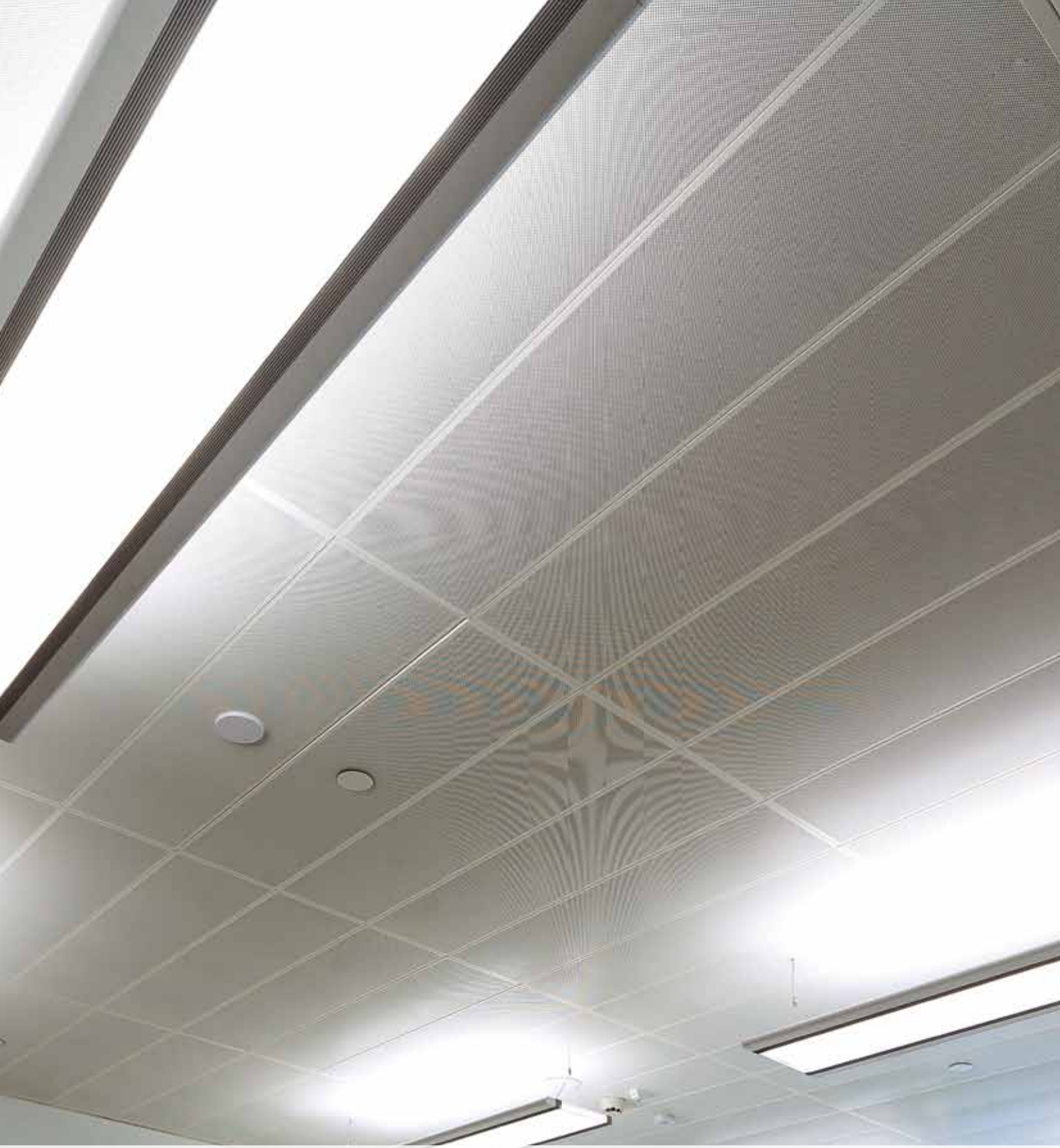

Офис «Сбербанк Капитал» в БЦ «Аркус»
г. Москва

АСП

ПОТОЛОЧНОЕ РЕШЕНИЕ **HOOK-ON H-100/200**

НЕСУЩАЯ СИСТЕМА

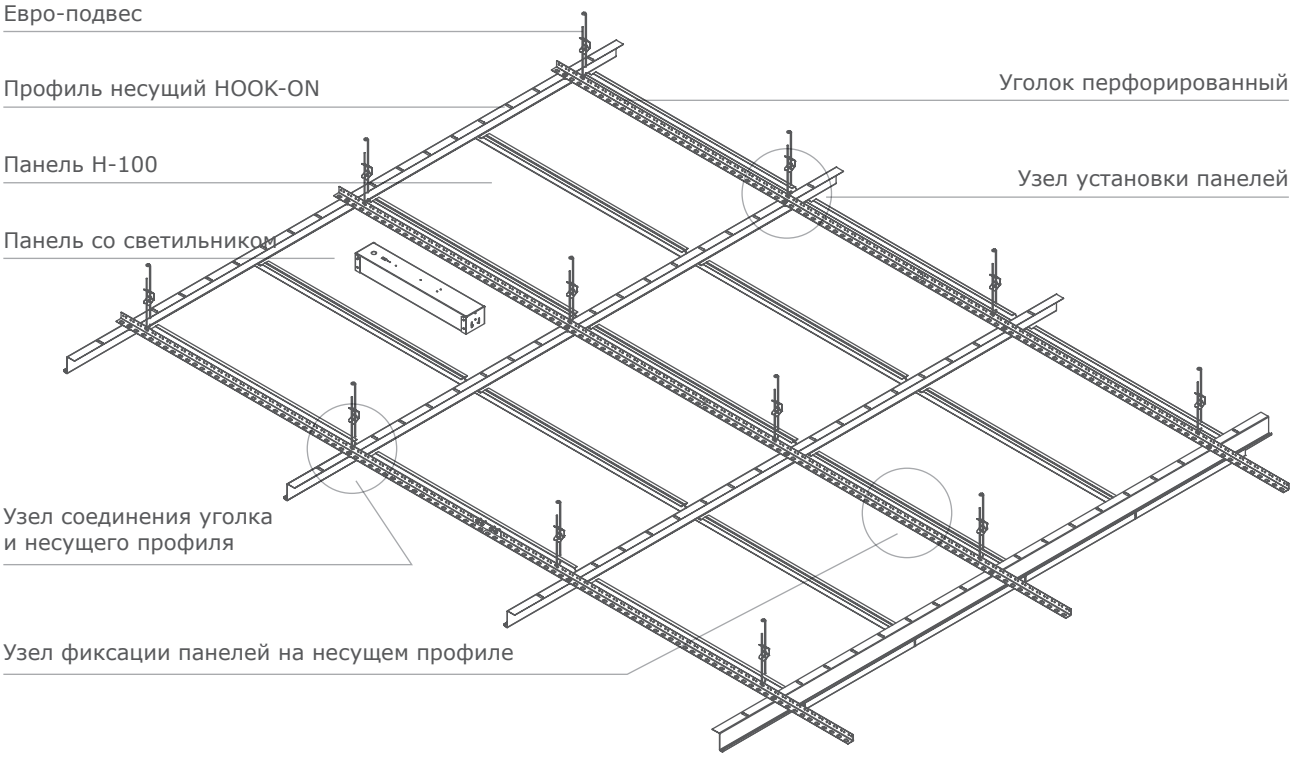

УЗЕЛ СОЕДИНЕНИЯ УГОЛКА И НЕСУЩЕГО ПРОФИЛЯ

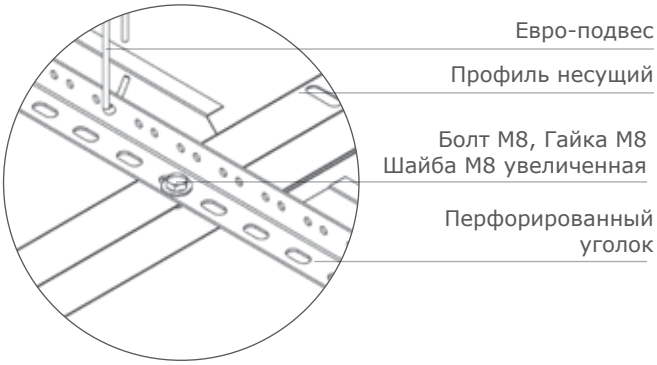

УЗЕЛ УСТАНОВКИ ПАНЕЛЕЙ

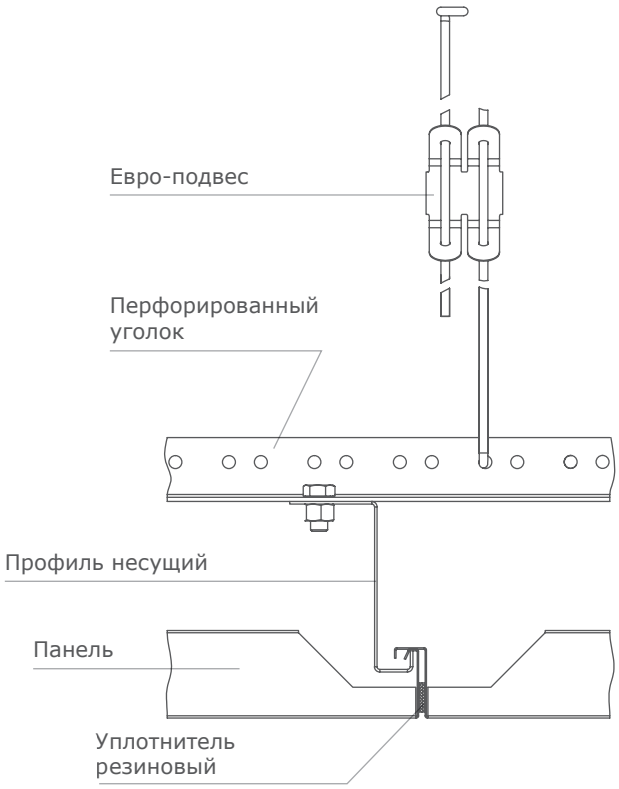

УЗЕЛ ФИКСАЦИИ ПАНЕЛЕЙ НА НЕСУЩЕМ ПРОФИЛЕ

* Фиксатор защищает от посторонних механических воздействий и применяется в местах с повышенной ветровой нагрузкой.

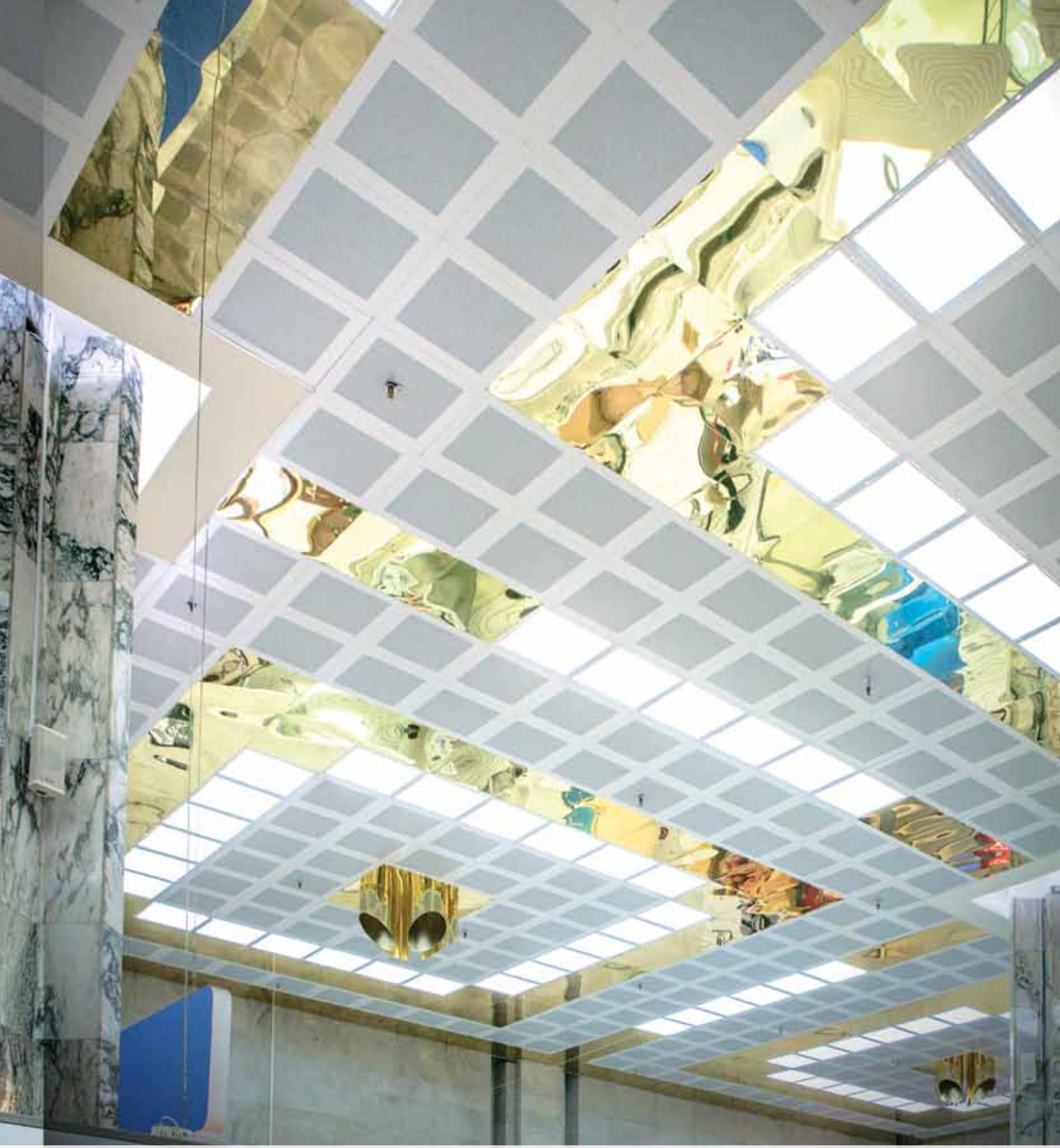

Универмаг «Московский»
г. Москва

Аэропорт Стригино,
г. Нижний Новгород

HOOK-ON
СИСТЕМА НК 100/200

A

PERFATEN

ПОТОЛОЧНОЕ РЕШЕНИЕ
HOOK-ON HK 100/200

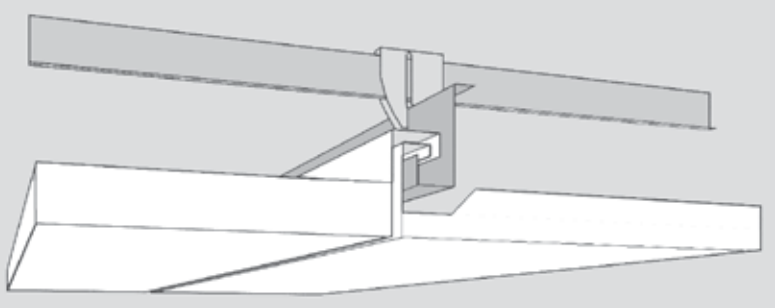

ХАРАКТЕРИСТИКИ

Потолочная система HOOK-ON позволяет проникать в запотолочное пространство и заменить поврежденную панель, демонтируя лишь одну.
Различные виды перфорации и специальная акустическая подложка увеличивают коэффициент звукопоглощения и создают благоприятную акустическую среду в помещении.
Прямоугольные панели особенно подходят для подвесных потолков большой площади или для коридоров. Устанавливаемые на скрытую подвесную систему панели HOOK-ON создают впечатление монолитного потолка. Разработанная система крепления с использованием коннектора и профиля 60x27 дает преимущество перед традиционной системой HOOK-ON:

1. Увеличение скорости монтажа, за счет уменьшения количества выполняемых операций.
2. Увеличение жесткости подсистемы.
3. Уменьшение веса потолка.
4. Удобство корректировки положения несущего профиля.
5. Использование коннектора позволяет интегрировать в подсистему другие типы потолка.

ОБЛАСТЬ ПРИМЕНЕНИЯ

Потолочные системы HOOK-ON – это современные, функциональные потолочные системы, которые находят применение в помещениях ограниченной ширины, а также они подойдут для любого интерьера, будь то залы торгово-развлекательных центров, объекты транспорта, здравоохранения и образования, офисные и производственные помещения.

АСП

ПОТОЛОЧНОЕ РЕШЕНИЕ **HOOK-ON HK 100/200**

РАЗМЕР	ГЛАДКАЯ	ПЕРФОРАЦИЯ 0,75	ПЕРФОРАЦИЯ 1,5	ПЕРФОРАЦИЯ 3,0
ТИП А				
400x1800	HK 0001	HK 0006	HK 0011	HK 0016
400x2100	HK 0002	HK 0007	HK 0012	HK 0017
400x2400	HK 0003	HK 0008	HK 0013	HK 0018
400x2700	HK 0004		HK 0014	HK 0019
400x3000	HK 0005			HK 0020
ТИП Б				
400x1800	HK 0021	HK 0026	HK 0031	HK 0036
400x2100	HK 0022	HK 0027	HK 0032	HK 0037
400x2400	HK 0023	HK 0028	HK 0033	HK 0038
400x2700	HK 0024		HK 0034	HK 0039
400x3000	HK 0025			HK 0040

Элементы подсистемы для HOOK-ON HK 100/200	Профиль несущий Hook-On ПОД КОННЕКТОР L=3000мм	PS0019
	Соединитель для профиля несущего Hook-On ПОД КОННЕКТОР L=150мм	PS0020
	КОННЕКТОР профиля Hook-on	PS0021
	Профиль пристенный 30x40x30	PS0018
	Профиль ПП60x27 HARD	L=3000мм PS0044 L=4000мм PS0106

- Панели выполняются из оцинкованной стали. Толщина материала зависит от размера, типа и конфигурации продукта;
- Типовые изделия выпускаются с порошковым покрытием RAL 9010 (цвет белый);
- F – дополнительная установка акустического флиса; M – установка акустического флиса и минеральной ваты 20 мм (при необходимости добавить к номеру продукта);
- При заказе не типовой продукции – действует повышающий коэффициент;
- Смотреть рекомендации по подрезке панелей на стр. 156.

НЕСУЩАЯ СИСТЕМА

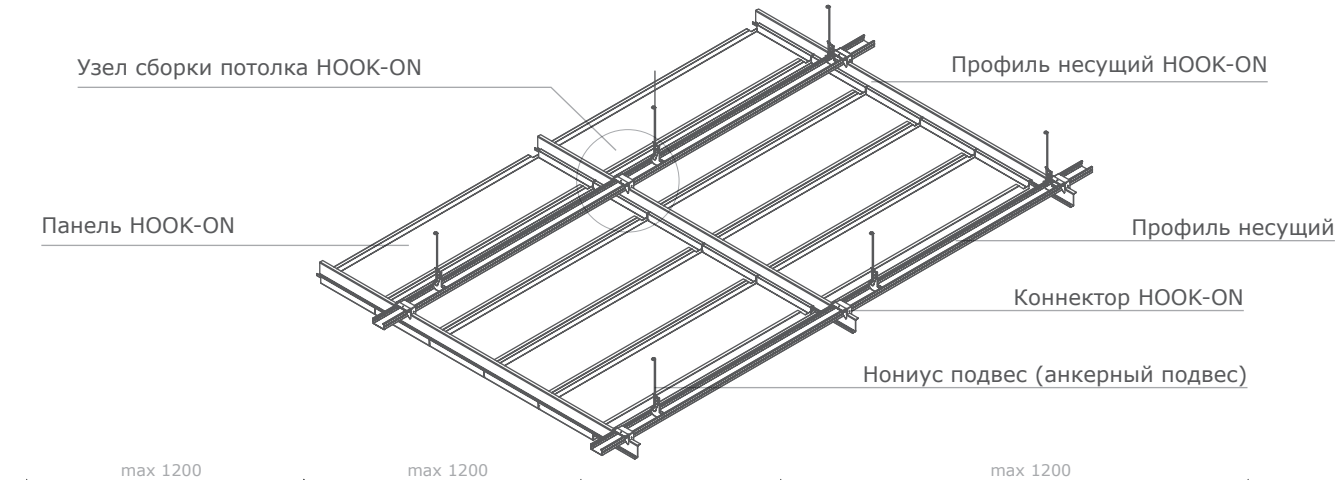

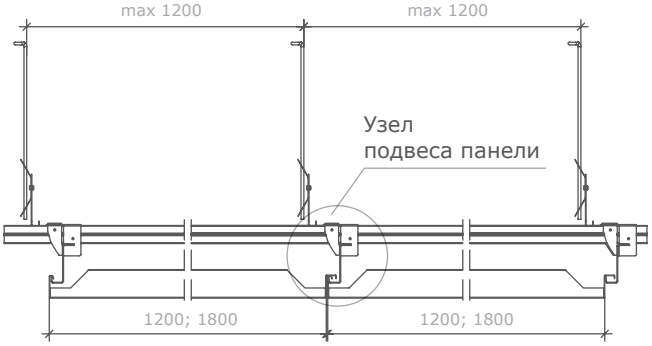

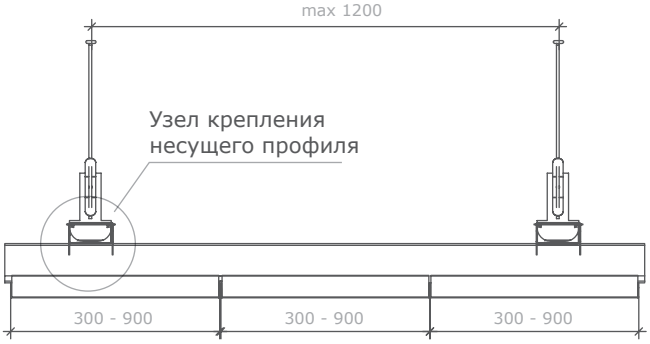

КОМПЛЕКТУЮЩИЕ

Коннектор HOOK-ON

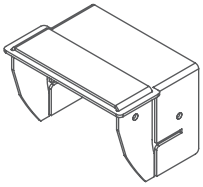

Профиль 60x27

Профиль несущий

УЗЕЛ СБОРКИ ПОТОЛКА HOOK-ON

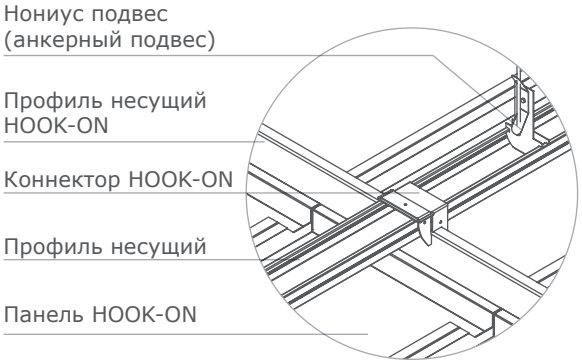

УЗЕЛ ПОДВЕСА ПАНЕЛИ

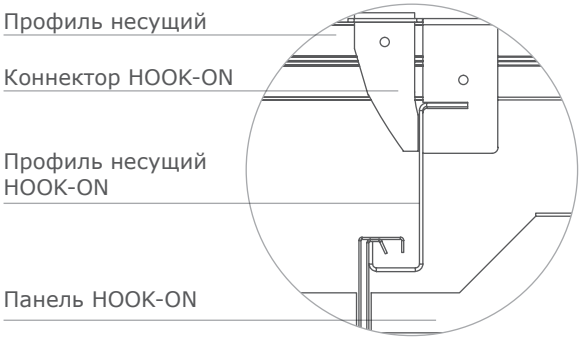

УЗЕЛ КРЕПЛЕНИЯ НЕСУЩГО ПРОФИЛЯ

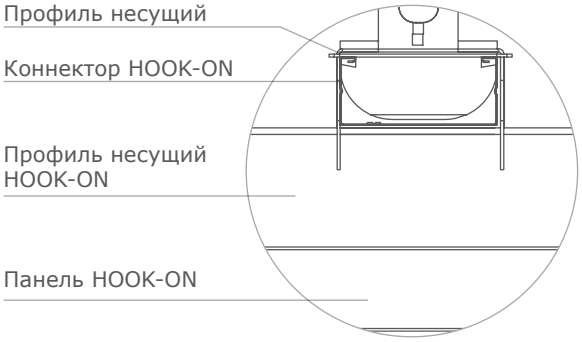

Клиника GMS
г. Москва

Центральный детский магазин на Лубянке,
г. Москва

HOOK-ON
ПАНЕЛИ HS С ИСПОЛЬЗОВАНИЕМ ПВС

A

PERFATEN

АСП

ПОТОЛОЧНОЕ РЕШЕНИЕ
HOOK-ON HS

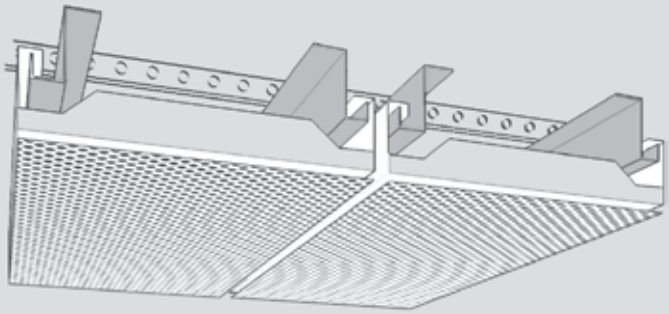

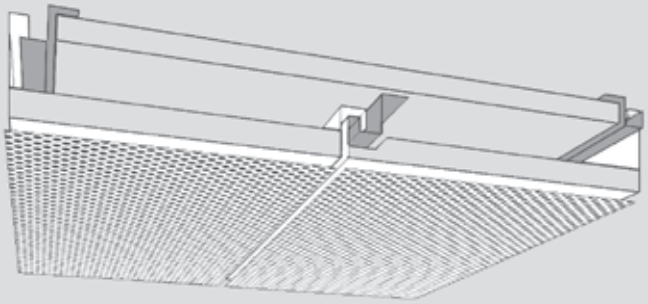

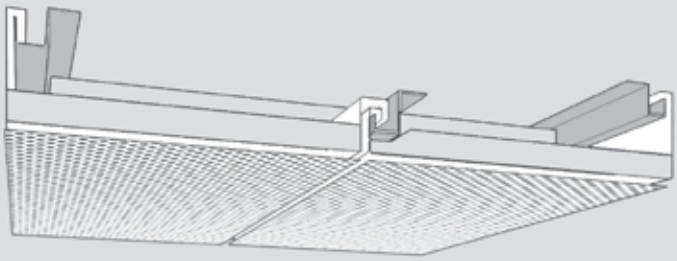

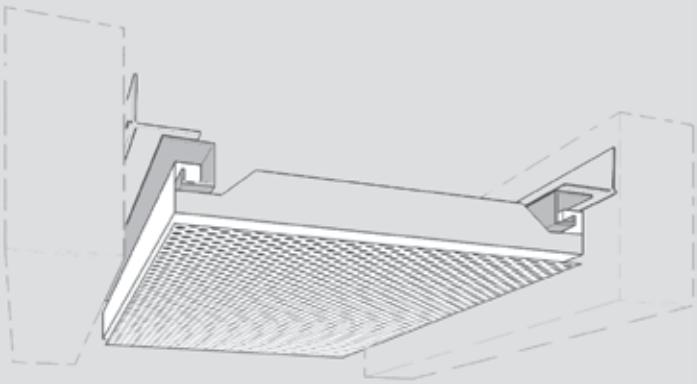

Панели HS – это группа потолочных панелей с интегрированной просечно-вытяжной сеткой на подвесной системе крепления HOOK-ON. ПВС изготавливается из металла толщиной от 0.8 мм.

АСП

ПОТОЛОЧНОЕ РЕШЕНИЕ **HOOK-ON HS**

ПАНЕЛЬ HS С ИНТЕГРИРОВАННОЙ СЕТКОЙ ПВС СНАРУЖИ ПАНЕЛИ

Сетка ПВС с крупной ячейкой располагается на лицевой части панели и крепится точечной сваркой по периметру панели.

Варианты используемой сетки: RB35, RB44, RB75 «чешуя», RB75A «ромб», Exa 05 «чешуя» и их производные.

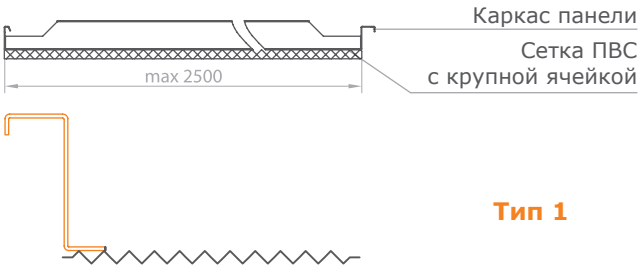

Тип 1

ПАНЕЛИ HS С ИНТЕГРИРОВАННОЙ СЕТКОЙ ПВС ВНУТРИ ПАНЕЛИ

Сетка ПВС располагается внутри панели и крепится точечной сваркой по периметру панели.

Варианты используемой сетки: ST10 «соты», Q8 «квадрат», R16 «чешуя», RB35, RB44, RB75 «чешуя», RB75A «ромб», Exa 05 «чешуя» и их производные.

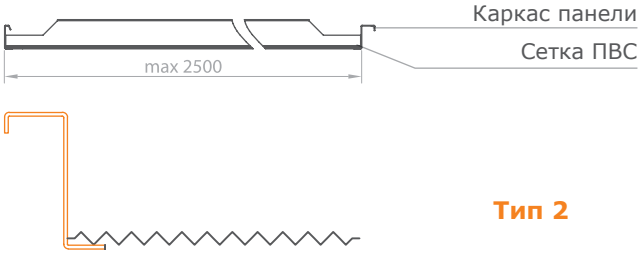

Тип 2

ПАНЕЛЬ HS С ИНТЕГРИРОВАННОЙ СЕТКОЙ ПВС, ОГИБАЮЩЕЙ ПАНЕЛЬ СНАРУЖИ

Сетка располагается снаружи панели, имея форму борта, и крепится по периметру панели вытяжной заклепкой.

Варианты используемой сетки: ST10 «соты», Q8 «квадрат», R16 «чешуя» и их производные.

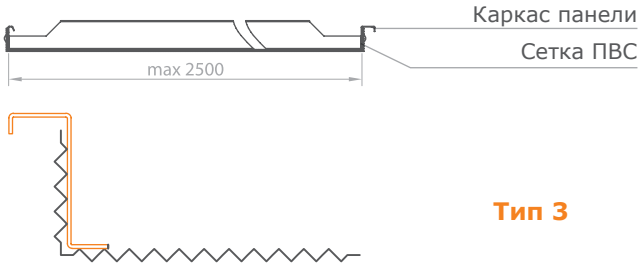

Тип 3

ПАНЕЛЬ HS ВЫПОЛНЕНЫ ЦЕЛИКОМ ИЗ СЕТКИ ПВС

При использовании плоских сеток ПВС, возможно изготовление панелей целиком из сетки. В этом случае флис необходимо нанести на всю внутреннюю поверхность панели. Сетка изготавливается из металла толщиной от 0,9 мм.

Варианты используемой сетки: ST10 «соты», R16 «плоская», RB35 «плоская».

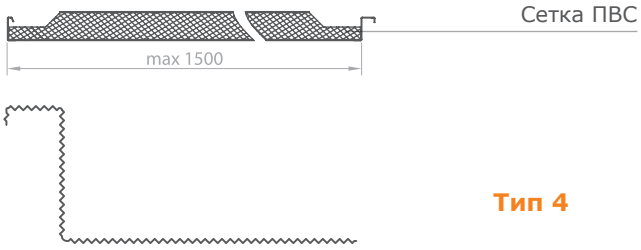

Тип 4

ПАНЕЛЬ HS С ИНТЕГРИРОВАННОЙ СЕТКОЙ ПВС БЕЗ ВИДИМОЙ РАМКИ

Сетка подварена к каркасу панели снизу; каркас панели представляет собой сборную рамку, которая не имеет горизонтальных полочек, сетка приваривается к кромке вертикальных бортов.

Варианты используемой сетки: R16 «чешуя», RB35, RB44, RB75 «чешуя», RB75A «ромб», Exa 05 «чешуя» и их производные. Толщина листа заготовки от 1,2 мм.

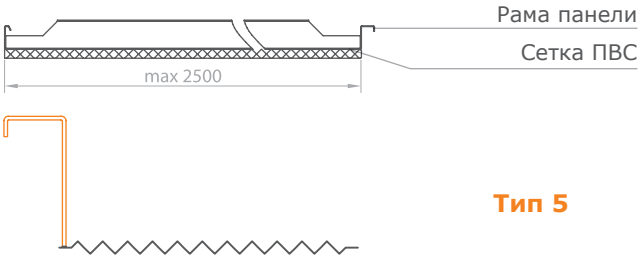

Тип 5

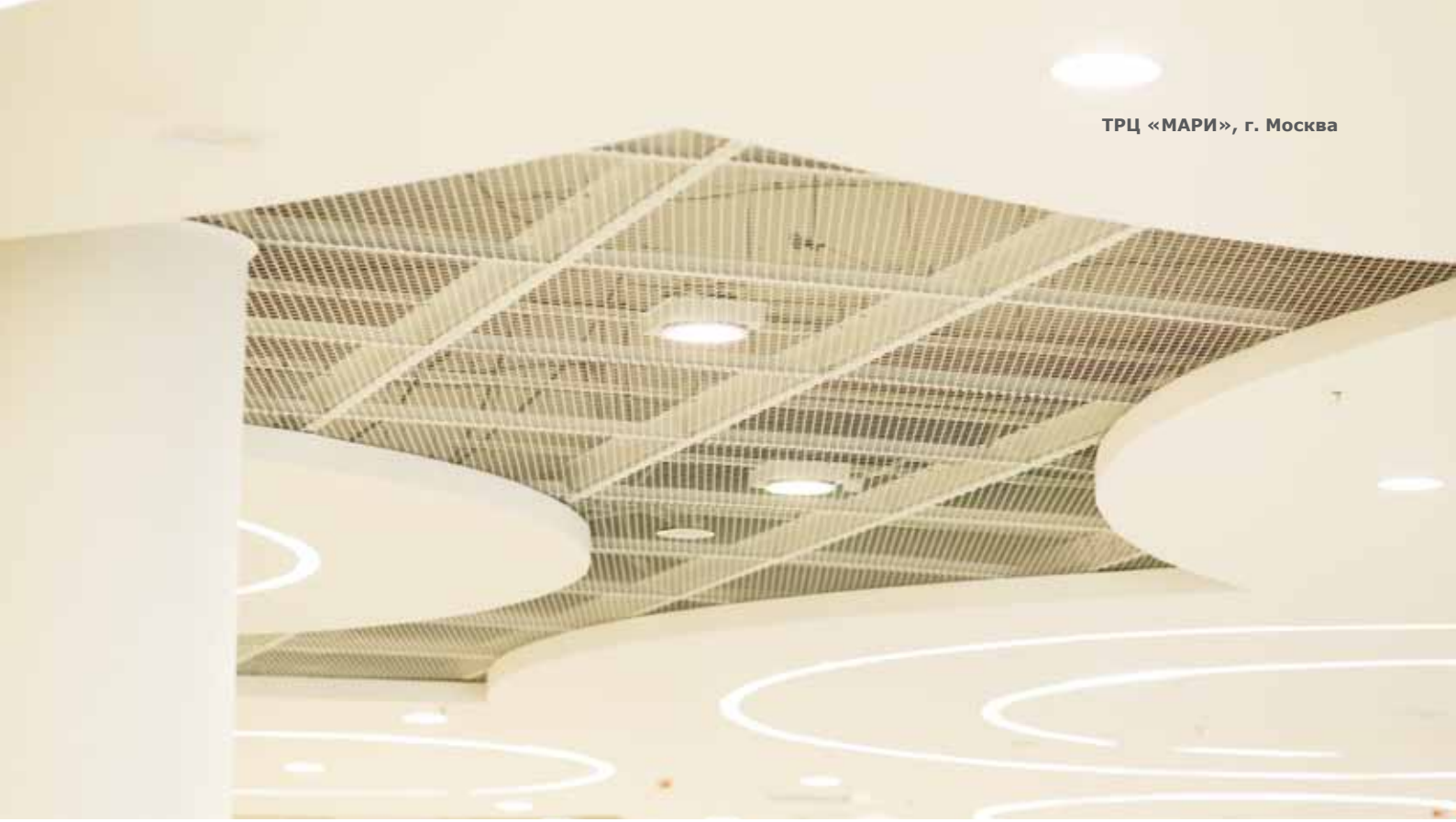

ТРЦ «МАРИ», г. Москва

РАЗМЕР	Q8	R16	ST10	RB35	RB44	RB75A	RB75	EXA05
				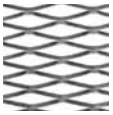				
ПАНЕЛЬ HS тип 1								
600x1200				HS 0001	HS 0005	HS 0009	HS 0013	HS 0017
600x1500				HS 0002	HS 0006	HS 0010	HS 0014	HS 0018
600x2000				HS 0003	HS 0007	HS 0011	HS 0015	HS 0019
600x2500				HS 0004	HS 0008	HS 0012	HS 0016	HS 0020
ПАНЕЛЬ HS тип 2								
600x1200	HS 0021	HS 0023	HS 0025	HS 0027	HS 0031	HS 0035	HS 0039	HS 0043
600x1500	HS 0022	HS 0024	HS 0026	HS 0028	HS 0032	HS 0036	HS 0040	HS 0044
600x2000				HS 0029	HS 0033	HS 0037	HS 0041	HS 0045
600x2500				HS 0030	HS 0034	HS 0038	HS 0042	HS 0046
ПАНЕЛЬ HS тип 3								
600x1200	HS 0047	HS 0049	HS 0051	HS 0053				
600x1500	HS 0048	HS 0050	HS 0052	HS 0054				
ПАНЕЛЬ HS тип 4								
600x600			HS 0055					
600x1200			HS 0056					
ПАНЕЛЬ HS тип 5								
600x1200					HS 0057	HS 0061	HS 0065	HS 0069
600x1500					HS 0058	HS 0062	HS 0066	HS 0070
600x2000					HS 0059	HS 0063	HS 0067	HS 0071
600x2500					HS 0060	HS 0064	HS 0068	HS 0072

Элементы подсистемы для HOOK-ON HS	Профиль несущий Hook-On ПОД КОННЕКТОР L=3000 мм	PS0019
	Соединитель для профиля несущего Hook-On ПОД КОННЕКТОР L=150	PS0020
	КОННЕКТОР профиля Hook-on	PS0021
	Профиль пристенный 30x40x30	PS0018

- Панели выполняются из оцинкованной стали. Толщина материала зависит от размера, типа и конфигурации продукта;
- Типовые изделия выпускаются с порошковым покрытием RAL 9010 (цвет белый);
- F – дополнительная установка акустического флиса; M – установка акустического флиса и минеральной ваты 20 мм (при необходимости добавить к номеру продукта);
- При заказе не типовой продукции – действует повышающий коэффициент;
- Смотреть рекомендации по подрезке панелей на стр. 156.

ОФИС «AZIMUT HOTELS»,
г. Москва

HOOK-ON
СИСТЕМА HI-100

A

PERFATEN

ПОТОЛОЧНОЕ РЕШЕНИЕ
HOOK-ON HI-100

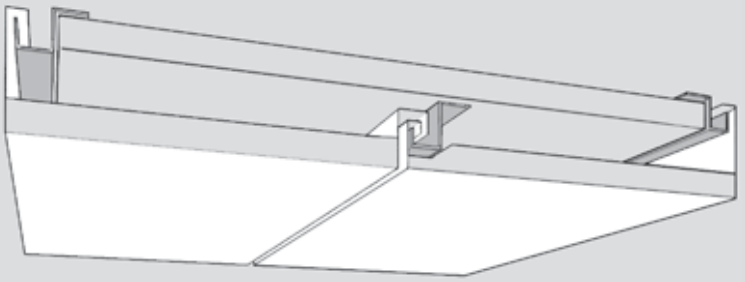

ХАРАКТЕРИСТИКИ

Потолок остров HOOK-ON система HI-100 представляет собой готовое потолочное решение модульного типа. Потолок собран из панелей с креплением HOOK-ON на скрытой подвесной системе. Данная несущая система позволяет создавать различные конфигурации островов, варьируя не только размеры панелей, но и их количество, от однорядных до трех-четырехрядных. Возможным качеством потолка-острова HOOK-ON системы HI-100 является его звукопоглощающий эффект. Дополнительно свободно висящие акустические элементы снижают уровень шума от работы оргтехники, значительно снижаются звуки речи коллег, а также приглушаются звуки при хождении по помещению. Потолок-остров позволяет значительно снизить уровень шума, если он превышает 90 дБА, что может вызвать дискомфорт и повреждение органов слуха.

Потолочная система HI-100 островного типа на подсистеме HOOK-ON имеет следующие преимущества:

1. Островные потолки имеют скрытую внутреннюю подсистему.
2. Простота монтажа.
3. Использование подсистемы HOOK-ON позволяет легко проникать в запотолочное пространство.
4. Замена поврежденной панели путем демонтажа лишь одной панели.
5. Различные виды перфорации и специальная акустическая подложка обеспечивают широкий спектр коэффициента звукопоглощения и создают благоприятную акустическую среду в помещении.
6. В отличие от стандартных потолков HOOK-ON, острова имеют по периметру сплошной борт высотой 50 мм.

ОБЛАСТЬ ПРИМЕНЕНИЯ

В больших помещениях: офисах открытого типа, ресторанах, торговых центрах, свободно висящие элементы позволяют снизить уровень шума, а также выделить отдельные функциональные зоны. В гостинице это может быть зона ресепшн, зона ожидания и отдыха. В ресторанах, при помощи потолка-острова прекрасно выделяются зона барной стойки, индивидуальные зоны со столиками для посетителей, танцевальная зона и др.

Для достижения максимального акустического комфорта необходимо проводить акустический расчет, который поможет определить оптимальное расположение островов.

АСП

ПОТОЛОЧНОЕ РЕШЕНИЕ **HOOK-ON HI-100**

РАЗМЕР	ГЛАДКАЯ	ПЕРФОРАЦИЯ 0,75	ПЕРФОРАЦИЯ 1,5	ПЕРФОРАЦИЯ 3,0
600x1500 P	HI 0001	HI 0003	HI 0005	HK 0007
600x1500 K	HI 0002	HI 0004	HI 0006	HK 0008

Элементы подсистемы для HOOK-ON HI 100/200	Профиль несущий HOOK ON островного типа L=3000 мм	PS0022
	Соединитель для профиля несущего Hook-On островного типа L=200	PS0023
	П-Профиль Hook-On 15x30x15 L=3000 мм	PS0024

- Панели выполняются из оцинкованной стали. Толщина материала зависит от размера, типа и конфигурации продукта;
- Типовые изделия выпускаются с порошковым покрытием RAL 9010 (цвет белый);
- F – дополнительная установка акустического флиса; M – установка акустического флиса и минеральной ваты 20 мм (при необходимости добавить к номеру продукта);
- При заказе не типовой продукции – действует повышающий коэффициент;
- Смотреть рекомендации по подрезке панелей на стр. 156.

НЕСУЩАЯ СИСТЕМА

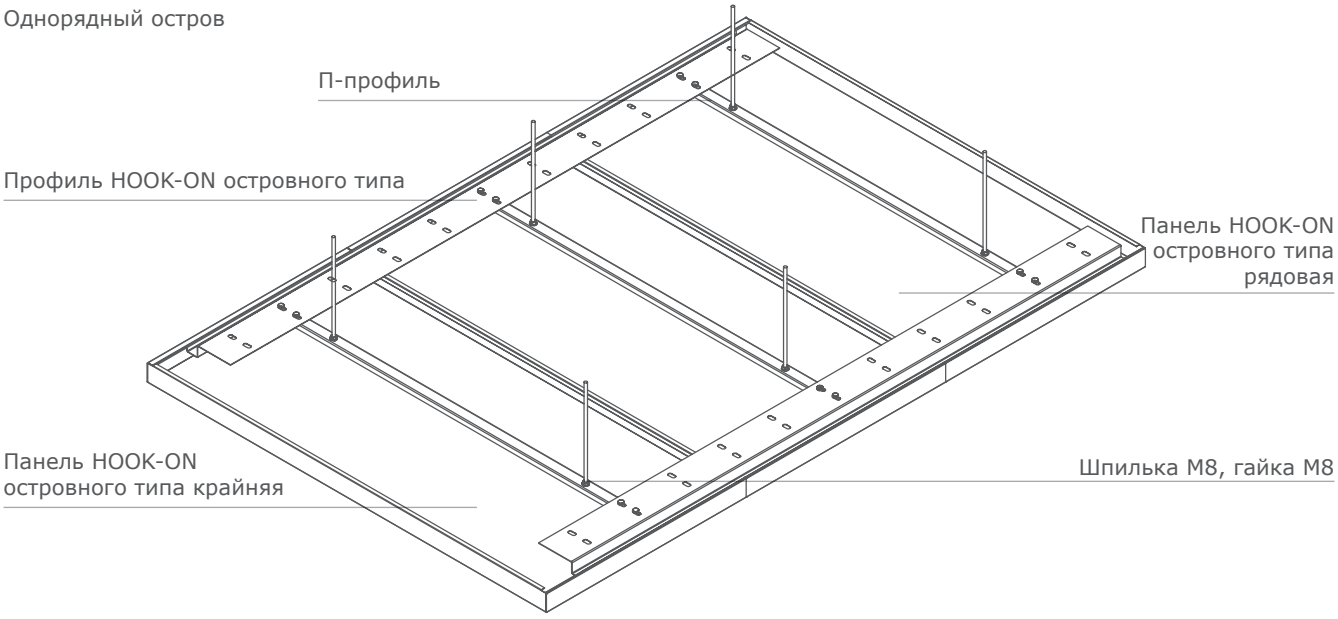

РАЗРЕЗ ПО ОДНОРЯДНОМУ ОСТРОВУ

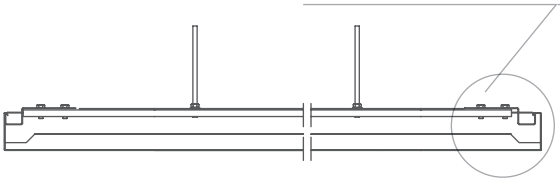

РАЗРЕЗ ПО ДВУХ- (И БОЛЕЕ) РЯДНОМУ ОСТРОВУ

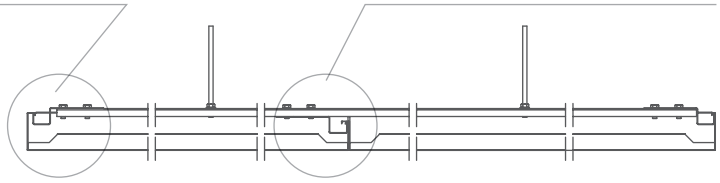

ЦЕНТРАЛЬНЫЙ УЗЕЛ КРЕПЛЕНИЯ ПРОФИЛЯ HOOK-ON ОСТРОВНОГО ТИПА К П-ПРОФИЛЮ

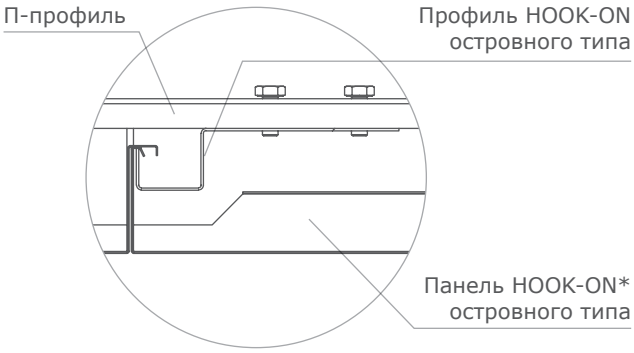

УЗЕЛ КРЕПЛЕНИЯ ПРОФИЛЯ HOOK-ON ОСТРОВНОГО ТИПА К П-ПРОФИЛЮ

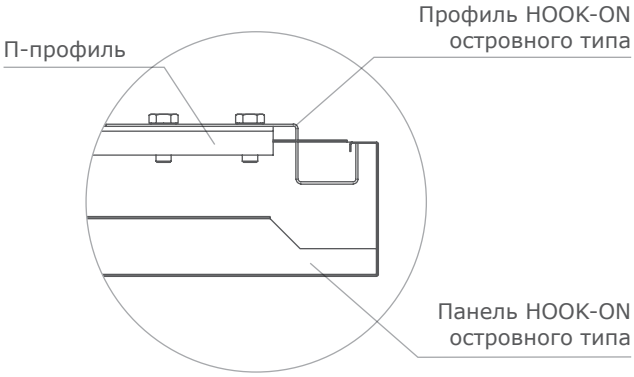

УЗЕЛ КРЕПЛЕНИЯ П-ПРОФИЛЯ К ШПИЛЕЧНОМУ ПОДВЕСУ

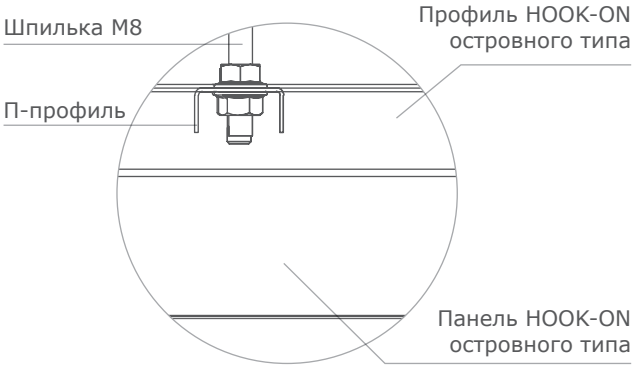

* Крайние панели системы HI-100 имеют один более высокий несущий борт (или два, если панель угловая).

ОФИС «AZIMUT HOTELS»
г. Москва

аэропорт Стригино,
г. Нижний Новгород

ORLY
ПОТОЛОЧНАЯ СИСТЕМА

A

PERFATEN

ПОТОЛОЧНОЕ РЕШЕНИЕ
ORLY

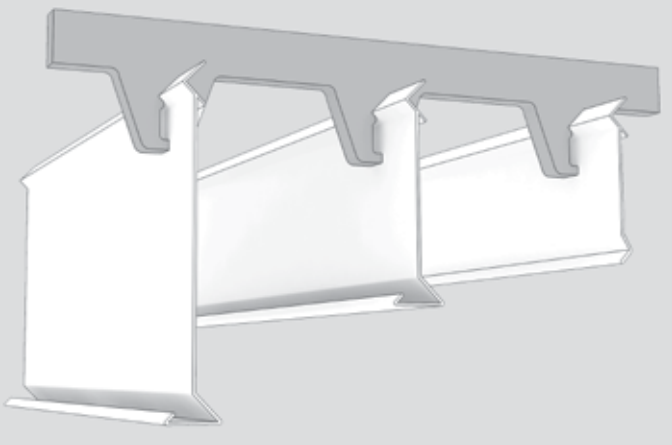

ПРЕИМУЩЕСТВА СИСТЕМЫ

Потолочная система типа ORLY состоит из двух видов пластин, высотой 100,150 и 200 мм.

Данная система, благодаря форме пластин, может выступать как экранная система, которая ловко скрывает все запотолочные коммуникации, благодаря своей форме и длине. Две формы пластин обеспечивают разный дизайн потолка, что является преимуществом для архитекторов. Система крепления на гребенку обеспечивает простоту и легкость монтажа. Установка специальных фиксирующих элементов обеспечивает абсолютно надежное крепление пластины к несущему профилю и ее вертикальность. Дополнительные соединительные элементы позволяют создавать непрерывные поверхности потолочного пространства.

Также данная система позволяет закрывать пространства разной формы без использования дополнительных элементов, что в свою очередь также влияет на качество и скорость монтажа.

ОБЛАСТЬ ПРИМЕНЕНИЯ

Данная потолочная система идеальна в тех случаях, когда необходимо визуально уменьшить высоту помещения, сохраняя при этом его оригинальный объем (холлы аэропортов, кинотеатров, торговых центров).

АСП

ПОТОЛОЧНОЕ РЕШЕНИЕ **ORLY**

РАЗМЕР	ГЛАДКАЯ
100x3000 OR	OR 0001
150x3000 OR	OR 0002
200x3000 OR	OR 0003
100x3000 OR-Y	OR 0004
150x3000 OR-Y	OR 0005
200x3000 OR-Y	OR 0006

Элементы подсистемы для ORLY	Гребенка ВТ-150-80	PS0035
	Соединитель гребенки ВТ-150-80	PS0036
	Соединительный профиль для рейки OR	PS0037
	Продольная соед. пластина для рейки OR	PS0038
	Уголок фиксирующий для рейки OR	PS0039
	Фиксатор для рейки OR	PS0040

- Ламели выполняются из оцинкованной стали. Толщина материала зависит от размера, типа и конфигурации продукта;
- Типовые изделия выпускаются с порошковым покрытием RAL 9010 (цвет белый);
- При заказе не типовой продукции – действует повышающий коэффициент;
- Смотреть рекомендации по подрезке панелей на стр. 156.

НЕСУЩАЯ СИСТЕМА

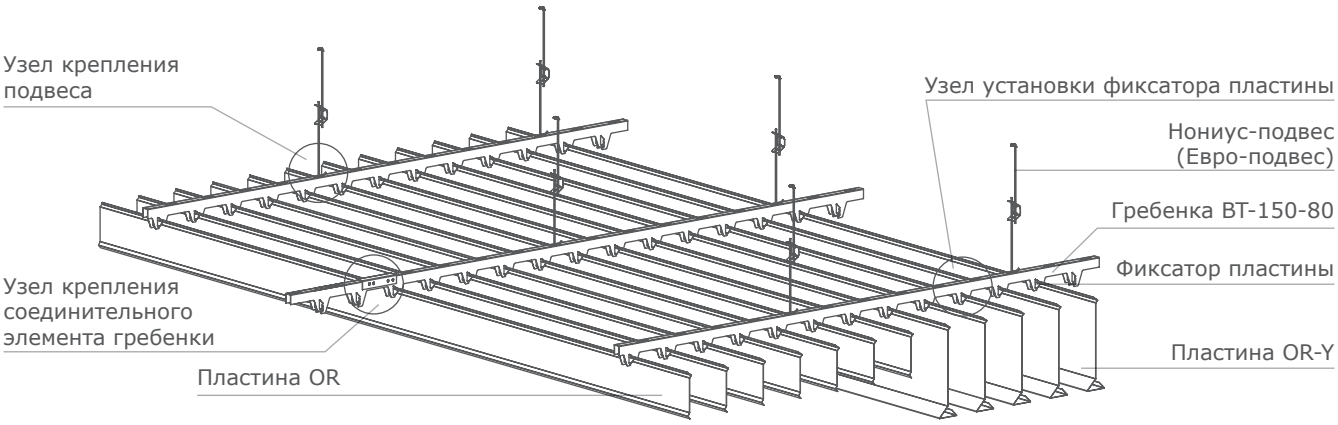

РАЗМЕРНЫЙ РЯД ПЛАСТИН

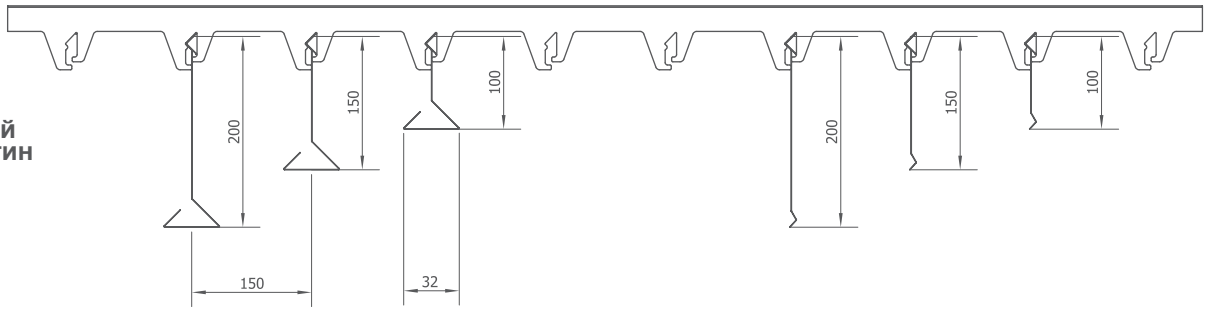

ВИЗУАЛЬНЫЕ ХАРАКТЕРИСТИКИ СИСТЕМЫ OR-Y

Пластина OR-Y

Углы обзора пластины с шагом 150 мм

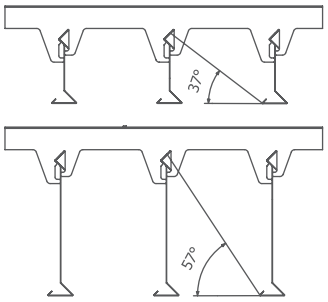

высота 100 мм

высота 200 мм

ВИЗУАЛЬНЫЕ ХАРАКТЕРИСТИКИ СИСТЕМЫ OR

Пластина OR

Углы обзора пластины с шагом 150 мм

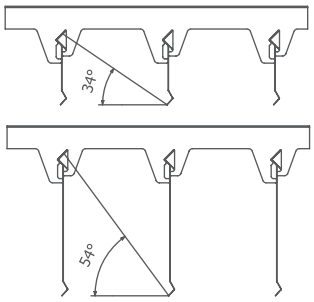

высота 100 мм

высота 200 мм

УЗЕЛ УСТАНОВКИ ФИКСАТОРА ПЛАСТИНЫ

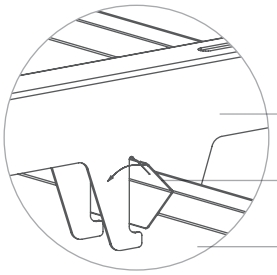

Гребенка ВТ-150-80

Фиксатор пластины

Пластина OR/ORY

УЗЕЛ КРЕПЛЕНИЯ СОЕДИНИТЕЛЬНОГО ЭЛЕМЕНТА

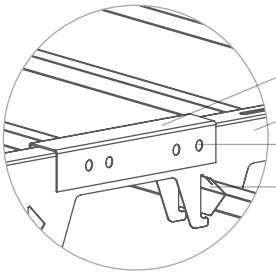

Соединитель гребенки

Гребенка ВТ-150-80

Винт самонарезающий

Фиксатор пластины

УЗЕЛ КРЕПЛЕНИЯ ЕВРО-ПОДВЕСА

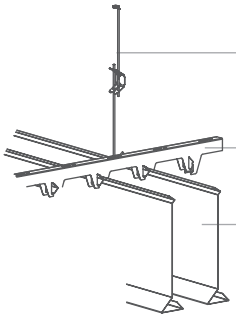

Нониус-подвес (Евро-подвес)

Гребенка

Пластина

УЗЕЛ КРЕПЛЕНИЯ ШПИЛЬКИ М6

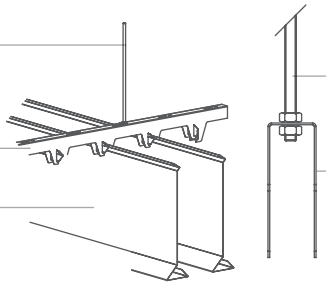

Шпилька М6

Гайка М6
Шайба М6

Гребенка

Пластина

Шпилька М6

Гайка М6
Шайба М6

Гребенка

ГРЕБЕНКА В-150-80

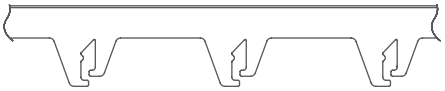

РАСЧЕТ ЭЛЕМЕНТОВ СИСТЕМЫ ДЛЯ 1 М² ПОТОЛКОВ ORLY

Пластина OR	6,67 м.п.
Гребенка ВТ-150-80	0,83 м.п.
Фиксатор пластины	5,55 шт.
Соединитель гребенки	0,28 шт.
Соединительный профиль	0,93 шт.
Нониус-подвес (Евро-подвес)	2,23 шт.
Продольная соединительная пластина	2,23 шт.

Торгово-развлекательный центр МЕГА,
г. Москва

ANCHOR
СИСТЕМА AN-100

A

PERFATEN

ПОТОЛОЧНОЕ РЕШЕНИЕ
ANCHOR AN-100

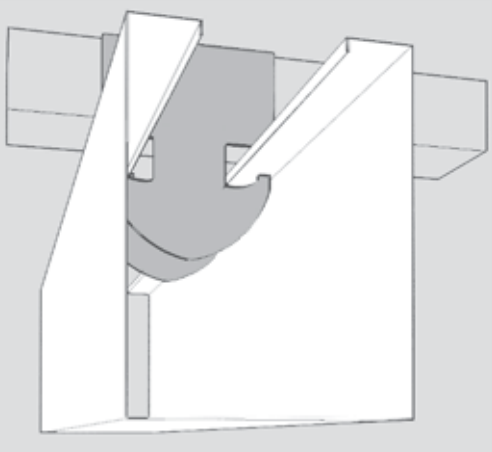

ХАРАКТЕРИСТИКИ

Потолки кубообразного дизайна ANCHOR система AN-100 на якорном подвесе ТМ PERFATEN наряду с быстротой монтажа обладают следующими плюсами:

1. Возможность создания неповторимых интерьеров. Система прекрасно впишется в помещение сложной конфигурации – ламели могут примыкать к вертикальной поверхности по радиусу, под углом 90° и любым другим углом.

2. Ламели изготавливаются из алюминия, оцинкованной стали с окраской в любой из цветов по каталогу RAL. Возможность сублимации на ламелях. Допускается установка светильников – это еще один способ подчеркнуть особенности дизайна потолка.

3. Благодаря наличию в системе соединительного элемента для ламели, система подходит для помещений с большими габаритами.

ОБЛАСТЬ ПРИМЕНЕНИЯ

Идеальное решение для бизнес-центров, выставочных залов, входных групп, а также для помещений, с повышенной зоной влажности.

АСП

ПОТОЛОЧНОЕ РЕШЕНИЕ **ANCHOR AN-100**

РАЗМЕР	ГЛАДКАЯ	ОРЕХ	ВЕНГЕ	ДУБ
30x100x3000	AN 0001	AN 0006	AN 0011	AN 0016
30x150x3000	AN 0002	AN 0007	AN 0012	AN 0017
30x200x3000	AN 0003	AN 0008	AN 0013	AN 0018
30x250x3000	AN 0004	AN 0009	AN 0014	AN 0019
30x300x3000	AN 0005	AN 0010	AN 0015	AN 0020
80x80x3000	AN 0021	AN 0023	AN 0025	AN 0027
80x100x3000	AN 0022	AN 0024	AN 0026	AN 0028
130x80x3000	AN 0029	AN 0031	AN 0033	AN 0035
130x100x3000	AN 0030	AN 0032	AN 0034	AN 0036

Элементы подсистемы для ANCHOR	Соединительный элемент панели ANCHOR	PS0041 + указать код рейки
	Заглушка торцевая панели ANCHOR	PS0055 + указать код рейки
	Коннектор панели ANCHOR	PS0043 + указать код рейки
	Профиль ПП60x27 HARD	L=3000мм PS0044 L=4000мм PS0106
	ПП-удлинитель для ПП60x27	PS0045
	Подвес «Евро»	PS0004
	Анкерный подвес для ПП60x27	PS0046

- Рейки выполняются из оцинкованной стали. Толщина материала зависит от размера, типа и конфигурации продукта.
- Типовые изделия выпускаются с порошковым покрытием RAL 9010 (цвет белый) и из готового сырья 3-х текстур;
- При заказе не типовой продукции – действует повышающий коэффициент;
- Смотреть рекомендации по подрезке панелей на стр. 156.

НЕСУЩАЯ СИСТЕМА

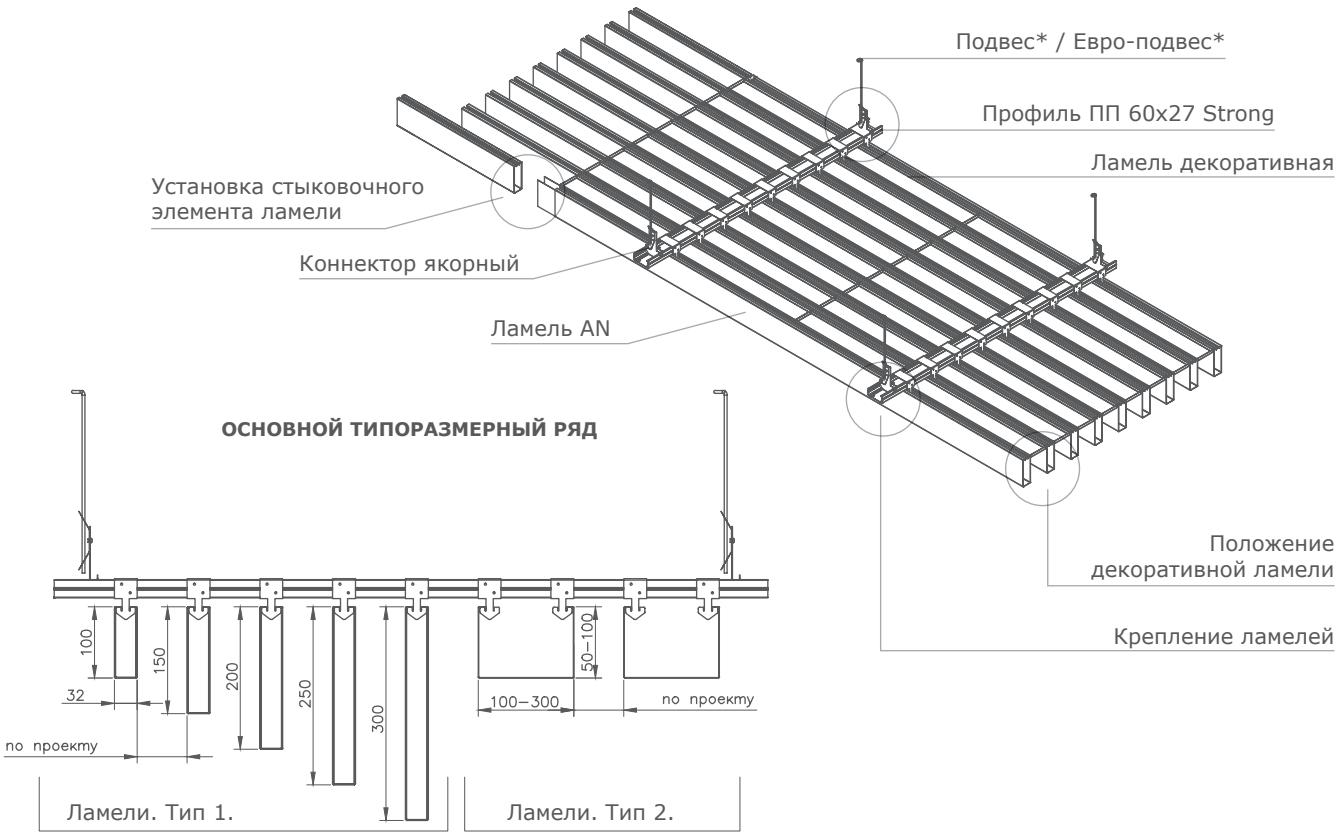

УСТАНОВКА ЛАМЕЛИ НА ЯКОРНЫЙ КОННЕКТОР

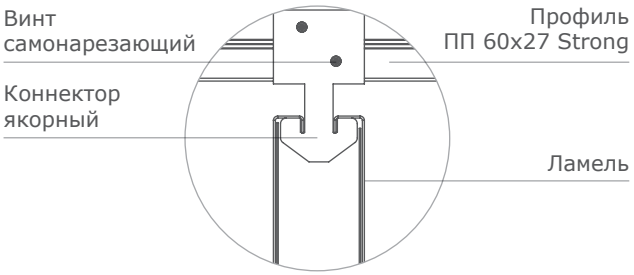

КРЕПЛЕНИЕ ЛАМЕЛЕЙ

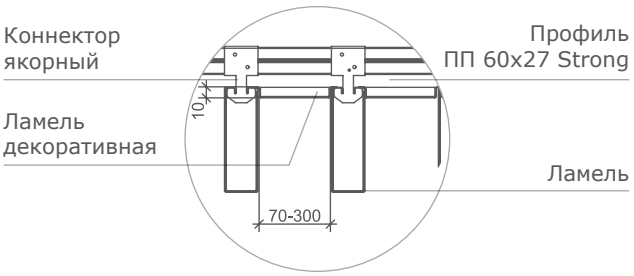

КРЕПЛЕНИЕ АНКЕРНОГО КОННЕКТОРА К ПРОФИЛЮ

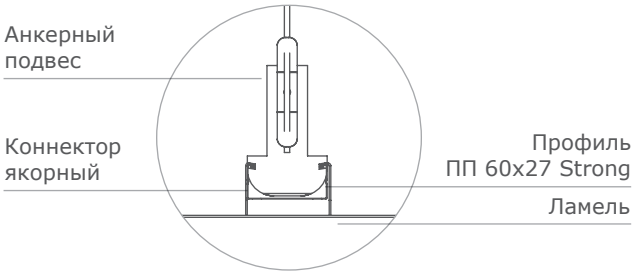

УСТАНОВКА СТЫКОВОЧНОГО ЭЛЕМЕНТА ЛАМЕЛЕЙ

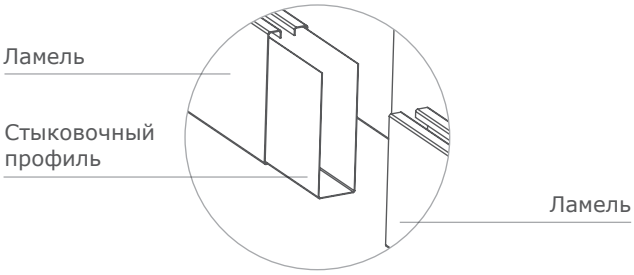

ВОЗМОЖНОСТЬ ИСПОЛЬЗОВАНИЯ НОНИУС-ПОДВЕСА*

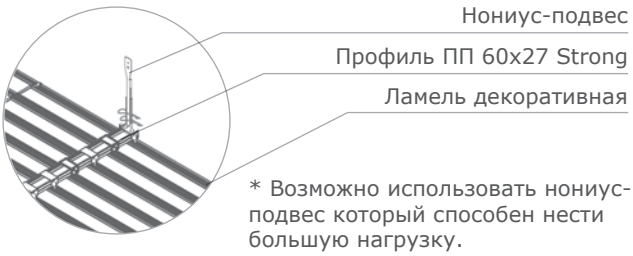

* Возможно использовать нониус-подвес который способен нести большую нагрузку.

Офис ЛСР
г. Москва

Торгово-развлекательный центр МЕГА,
г. Москва

ANCHOR-UNIVERSAL
СИСТЕМА AN-200

A

PERFATEN

ПОТОЛОЧНО-СТЕНОВОЕ РЕШЕНИЕ
ANCHOR-UNIVERSAL AN-200

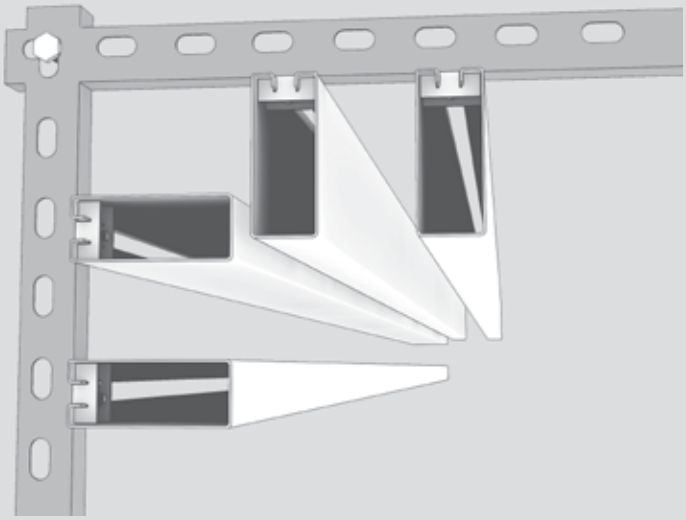

ХАРАКТЕРИСТИКИ

Потолочно-стеновые ламели дизайна ANCHOR-Universal система AN-200 на универсальном коннекторе DA PERFATEN – это декор, который притягивает внимание за счет своей универсальности и функциональных возможностей.
Большой выбор типоразмеров ламелей гарантирует многообразие вариантов интерьерных решений. Эта потолочно-стеновая конструкция сочетает в себе простоту монтажа, прекрасный внешний вид и отличные функциональные характеристики.
Использование светильников, устанавливаемых между ламелями на подсистему, позволяет отлично справляться с задачами обеспечения освещения. Использование светильников между ламелями AN также обеспечивает выделение конкретных зон в помещении.
Широкая цветовая гамма позволяет создавать неповторимые интерьерные решения, что особенно актуально в настоящее время. Выбор цвета лицевой части ламели осуществляется по международной колористической таблице RAL.

ОБЛАСТЬ ПРИМЕНЕНИЯ

Облицовка потолков и стен ламелями системы AN-200 подходит для торговых центров, ресторанов, кафе, бизнес-центров, выставочных залов и входных групп, а также допускается монтаж ламелей в помещениях, подверженных вирбрациям и ветровым нагрузкам.

АСП

ПОТОЛОЧНО-СТЕНОВОЕ РЕШЕНИЕ **ANCHOR-UNIVERSAL AN-200**

РАЗМЕР	ГЛАДКАЯ	ОРЕХ	ВЕНГЕ	ДУБ
30x100x3000	AN 0001	AN 0006	AN 0011	AN 0016
30x150x3000	AN 0002	AN 0007	AN 0012	AN 0017
30x200x3000	AN 0003	AN 0008	AN 0013	AN 0018
30x250x3000	AN 0004	AN 0009	AN 0014	AN 0019
30x300x3000	AN 0005	AN 0010	AN 0015	AN 0020
80x80x3000	AN 0021	AN 0023	AN 0025	AN 0027
80x100x3000	AN 0022	AN 0024	AN 0026	AN 0028
130x80x3000	AN 0029	AN 0031	AN 0033	AN 0035
130x100x3000	AN 0030	AN 0032	AN 0034	AN 0036

Элементы подсистемы для ANCHOR	Соединительный элемент панели ANCHOR	PS0041 + указать код рейки
	Уголок перфорированный	PS0048
	Коннектор DA	PS0049 + указать код рейки
	Подвес «Евро»	PS0004
	Кронштейн ТК50	PS0051
	Соеденитель уголка перфорированного	PS0052

- Рейки выполняются из оцинкованной стали. Толщина материала зависит от размера, типа и конфигурации продукта.
- Типовые изделия выпускаются с порошковым покрытием RAL 9010 (цвет белый) и из готового сырья 3-х текстур;
- При заказе не типовой продукции – действует повышающий коэффициент;
- Смотреть рекомендации по подрезке панелей на стр. 156.

НЕСУЩАЯ СИСТЕМА

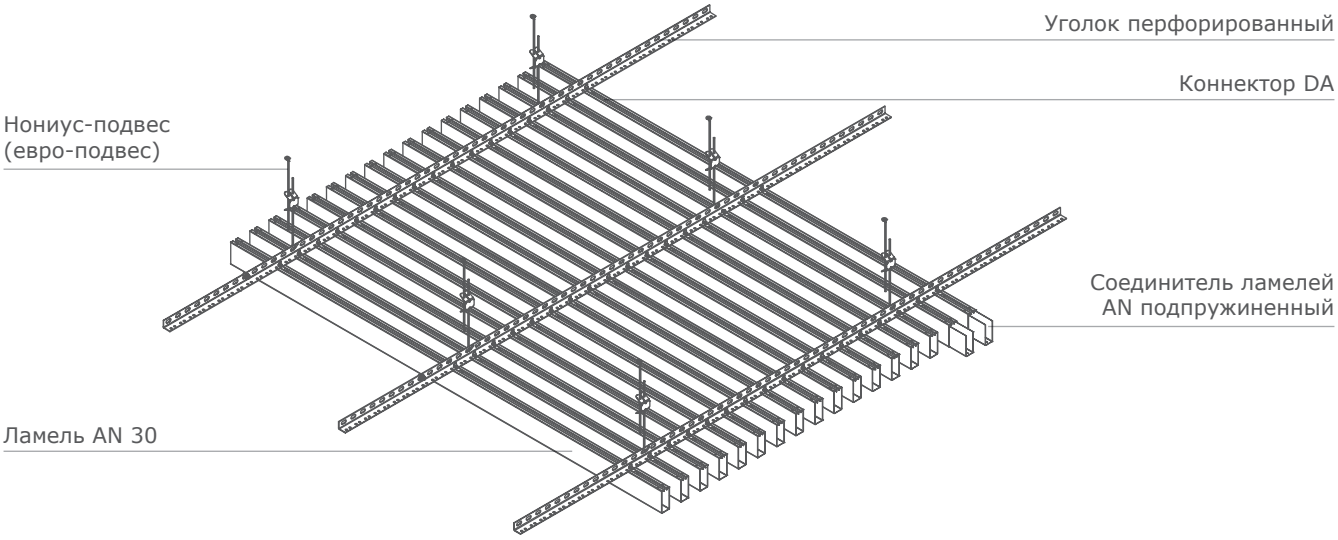

Соединитель ламелей AN подпружиненный

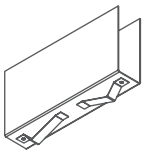

Коннектор DA

Кронштейн ТК

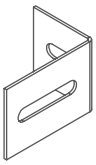

ОБЩИЙ ВИД ПОТОЛОЧНО-СТЕНОВОЙ СИСТЕМЫ ANCHOR-UNIVERSAL AN-200

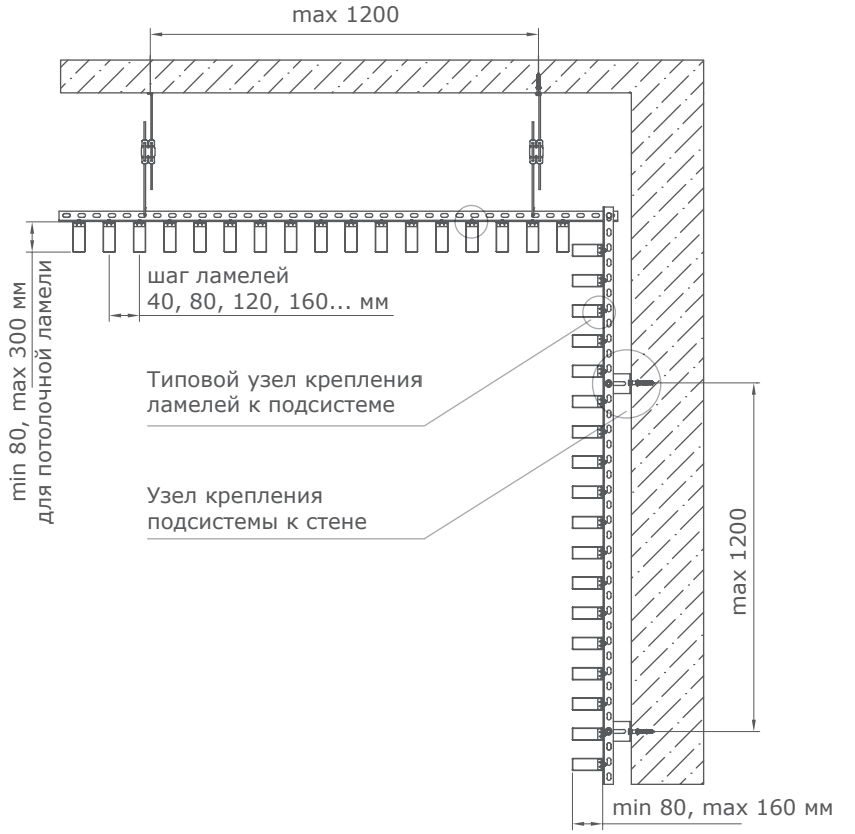

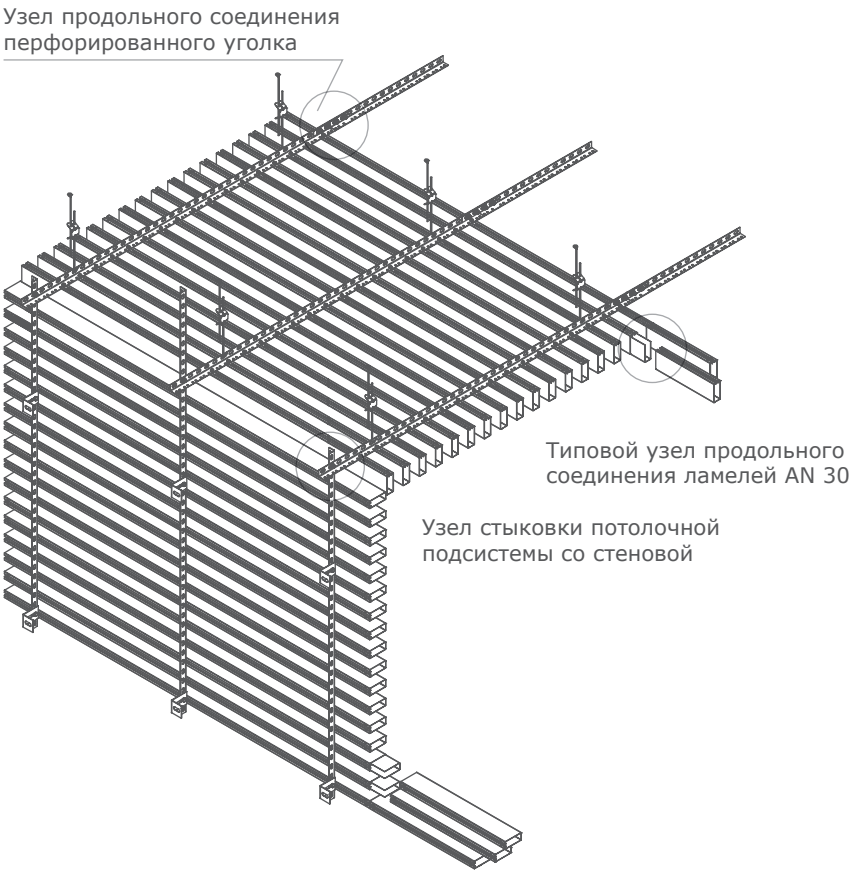

Типовой узел крепления ламелей к подсистеме

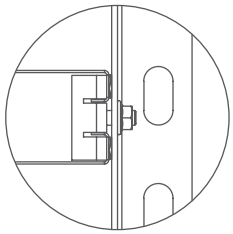

Узел крепления подсистемы к стене

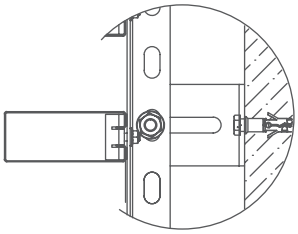

Типовой узел продольного соединения ламелей AN 30

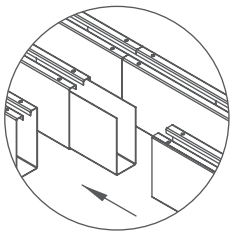

Узел стыковки потолочной подсистемы со стеновой

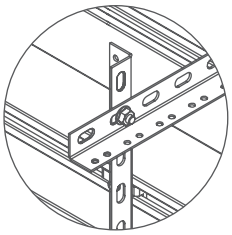

Узел продольного соединения перфорированного уголка

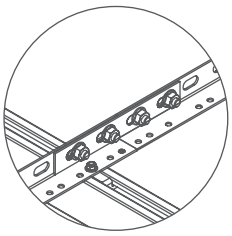

Бизнес-центр «Аэросити»
г. Москва

ANCHOR
СИСТЕМА AN^{aw}

A

PERFATEN

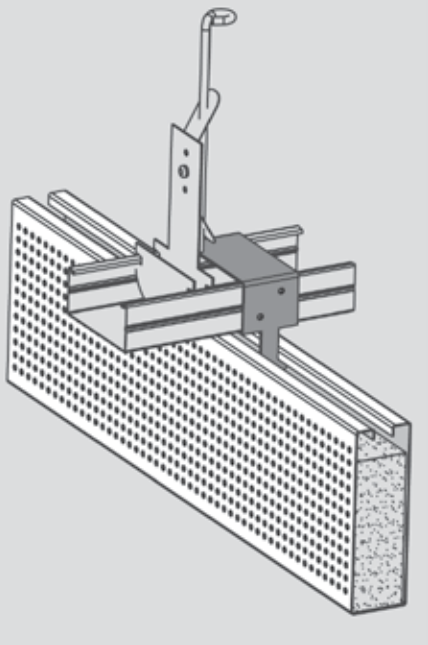

АКУСТИЧЕСКИЕ РЕШЕНИЯ
ANCHOR AN^{aw}

ХАРАКТЕРИСТИКИ

Основное назначение такого потолка – формирование в помещении благоприятной акустической среды.

1. Изысканный внешний вид и прекрасное качество исполнения всех элементов системы вдохновляют на реализацию необычных дизайнерских решений, дают в руки архитекторов универсальный инструмент для воплощения новых идей и создания неповторимых интерьеров.

2. Потолочная система собирается из наборных вертикальных перфорированных ламелей. Ламели изготавливаются из алюминия, оцинкованной стали с окраской в любой из цветов по каталогу RAL. Внутренняя часть рейки заполнена матом из звукопоглощающего материала и акустическим матом.

3. При монтаже потолка допускается установка рядом друг с другом ламелей различной высоты; расстояние между ламелями может варьироваться. В состав системы могут быть включены устанавливаемые между ламелями светильники, способные выгодно подчеркнуть созданную архитекторами структуру потолка.

ОБЛАСТЬ ПРИМЕНЕНИЯ

Идеальное решение для бизнес-центров, выставочных залов, входных групп.

АСП

АКУСТИЧЕСКИЕ РЕШЕНИЯ **ANCHOR AN^{aw}**

РАЗМЕР	ПЕРФОРАЦИЯ 0,75	ПЕРФОРАЦИЯ 1,5	ПЕРФОРАЦИЯ 3,0
200x2000	AN 0040	AN 0043	AN 0046
300x2000	AN 0041	AN 0044	AN 0047
400x2000	AN 0042	AN 0045	AN 0048

Элементы подсистемы для ANCHOR AN^{aw}	Соединительный элемент панели ANCHOR	PS0041 + указать код рейки
	Заглушка торцевая панели ANCHOR	PS0055 + указать код рейки
	Коннектор панели ANCHOR	PS0043 + указать код рейки
	Профиль ПП60x27 HARD	L=3000мм PS0044 L=4000мм PS0106
	ПП-удлинитель для ПП60x27	PS0045
	Подвес «Евро»	PS0004
	Анкерный подвес для ПП60x27	PS0046

- Рейки выполняются из оцинкованной стали с дополнительной установкой акустического флиса и минеральной ваты 20 мм; Толщина материала зависит от размера, типа и конфигурации продукта;
- Типовые изделия выпускаются с порошковым покрытием RAL 9010 (цвет белый);
- При заказе не типовой продукции - действует повышающий коэффициент;
- Смотреть рекомендации по подрезке панелей на стр. 156.

НЕСУЩАЯ СИСТЕМА

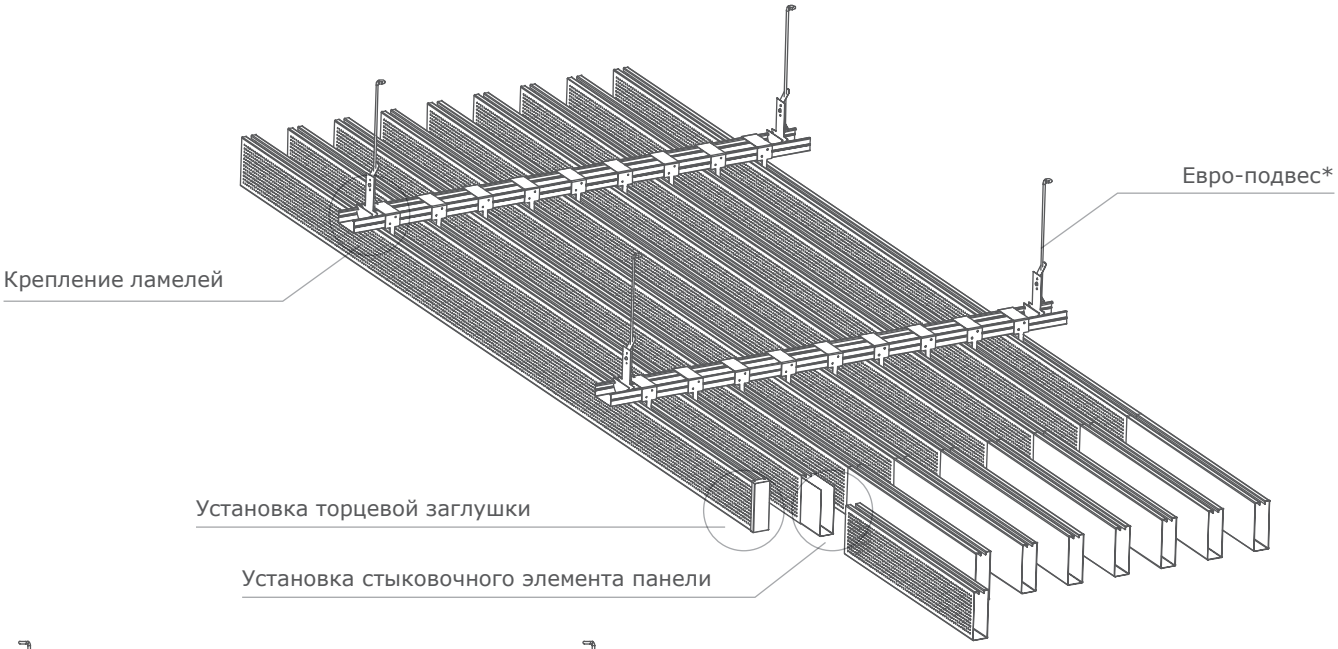

Панель декоративная

Коннектор якорный

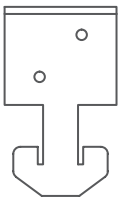

УСТАНОВКА ЯКОРНОГО КОННЕКТОРА НА ПРОФИЛЬ ПП60Х27

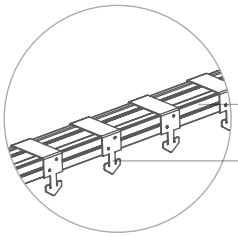

УСТАНОВКА ПАНЕЛИ НА ЯКОРНЫЙ КОННЕКТОР

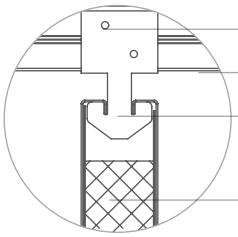

КРЕПЛЕНИЕ ЭЛЕМЕНТОВ СИСТЕМЫ

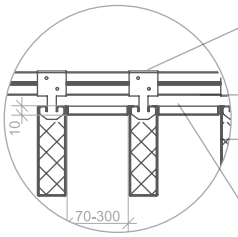

УСТАНОВКА СТЫКОВОЧНОГО ЭЛЕМПЕНТА РЕЕК

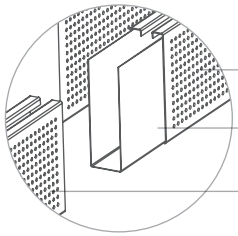

УСТАНОВКА ТОРЦЕВОЙ ЗАГЛУШКИ

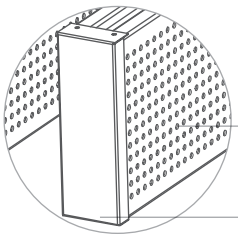

ВОЗМОЖНОСТЬ ИСПОЛЬЗОВАНИЯ НОНИУС-ПОДВЕСА*

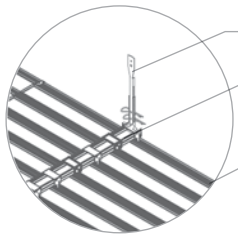

* Возможно использовать нониус-подвес, который способен нести большую нагрузку.

Бизнес-центр «Аэросити»
г. Москва

Океанариум, Приморский край,
остров Русский

CANOPY
СИСТЕМА FC

A

PERFATEN

ПОТОЛОЧНОЕ РЕШЕНИЕ
CANOPY FC

ПАНЕЛЬ CANOPY FC-A ПЛОСКАЯ

ПАНЕЛЬ CANOPY FC-D КРУГ

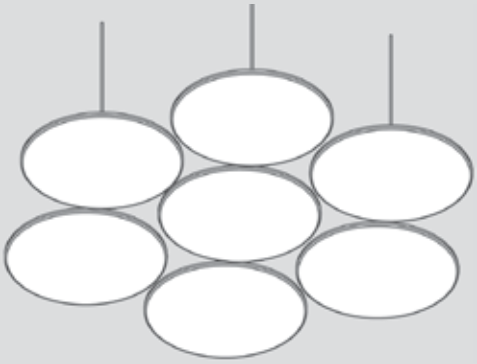

ПАНЕЛЬ CANOPY FC-B ВОГНУТАЯ

ПАНЕЛЬ CANOPY FC-C ВЫПУКЛАЯ

ХАРАКТЕРИСТИКИ

1. Изысканная форма этих панелей придаёт необходимый акцент отдельным зонам помещения, создавая современное и стильное пространство.
2. Потолочные панели FC монтируются на подвесную систему типа HOOK-ON или свободно подвешиваются на тросиках.
3. Для улучшения акустических свойств поверхность панелей может быть снабжена перфорацией, в их внутренних частях может быть дополнительно размещена звукопоглощающая вкладка.
4. Четыре серии панелей различной формы:

- Серия A – прямая панель;
- Серия B – вогнутая в сторону потолка панель;
- Серия C – выпуклая в сторону пола панель;
- Серия D – отдельно висящие элементы, круглой формы, с высотой бортика 10 мм.

ОБЛАСТЬ ПРИМЕНЕНИЯ

Специфическая форма потолка – острова дает возможность подчеркнуть особый дизайн помещения и выразить неповторимый и индивидуальный вкус архитектора. Совмещение изысканного дизайна и светоотражения делает потолки – облака CANOPY идеальными как для применения в помещениях открытой планировки, так и для создания комфортных условий на отдельных рабочих зонах. Потолки – фрагменты CANOPY смогут преобразить любой ресторан, сделать уникальными входные группы торговых и бизнес центров.

АСП

ПОТОЛОЧНОЕ РЕШЕНИЕ **CANOPY FC**

	РАЗМЕР	FC-A ПЛОСКАЯ	FC-B ВОГНУТАЯ	FC-C ВЫПУКЛАЯ	FC-D КРУГ
		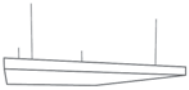			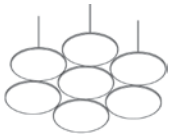
ГЛАДКАЯ	1100x1800x30	CF 0001	CF 0002	CF 0003	
	Ø 1170				FC 0004
ПЕРФОРАЦИЯ 1,5	1100x1800x30	CF 0005	CF 0006	CF 0007	
	Ø 1170				FC 0008
Подсистема для CANOPY FC		Трос с зажимом*			
		Профиль несущий HOOK ON			PS0014
		Уголок перфорированный			PS0048
		Соединитель несущего профиля			PS0082
		Соединитель уголка перфорированного			PS0052
		Евро-подвес			PS0084
		Тройной подвес			PS0085
		Шпилька резьбовая (M8)*			
		Гайка/Шайба увеличенная M8*			

- Панели выполняются из оцинкованной стали. Толщина материала зависит от размера, типа и конфигурайции продукта;
- Типовые изделия выпускаются с порошковым покрытием RAL 9010 (цвет белый);
- F – дополнительная установка акустического флиса; M – установка акустического флиса и минеральной ваты 20 мм (при необходимости добавить к номеру продукта);
- При заказе не типовой продукции – действует повышающий коэффициент;
- Метизная продукция – заказывается по каталогу DIN самостоятельно;
- Смотреть рекомендации по подрезке панелей на стр. 156.

НЕЗАВИСИМОЕ КРЕПЛЕНИЕ ПАНЕЛЕЙ FC-A, FC-B, FC-C

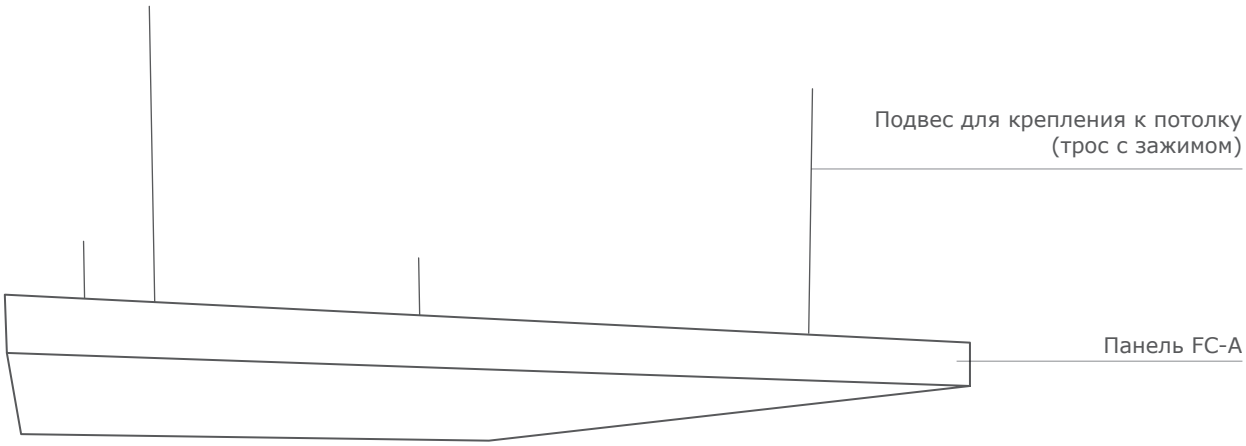

Океанариум, Приморский край, остров Русский

ПОТОЛОЧНОЕ РЕШЕНИЕ **CANOPY FC**

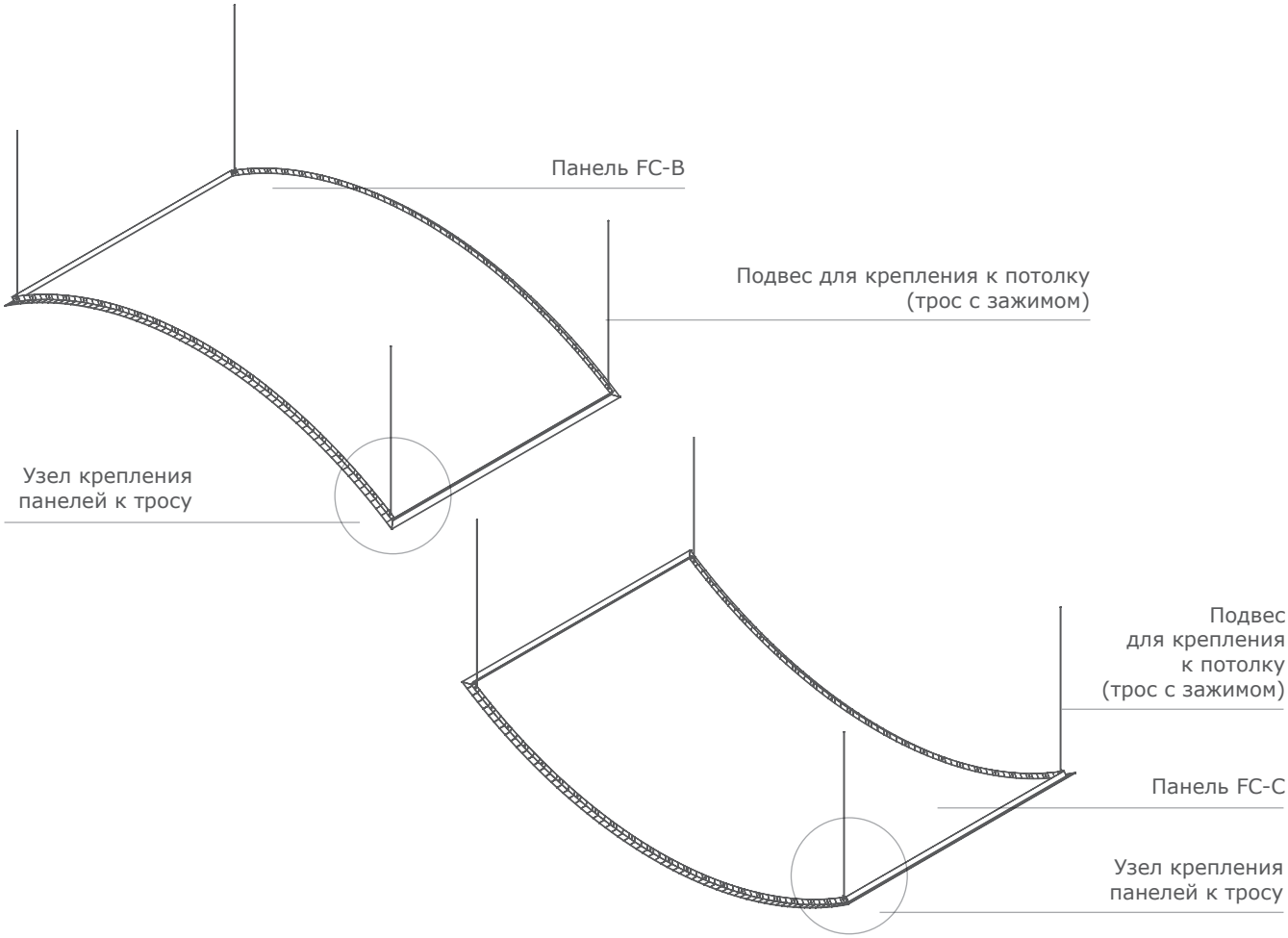

КРЕПЛЕНИЕ ПАНЕЛЕЙ FC НА СИСТЕМЕ HOOK-ON

Вид кромок панелей

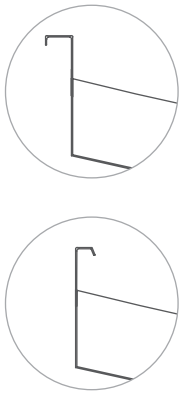

Узел крепления панелей к профилю HOOK-ON

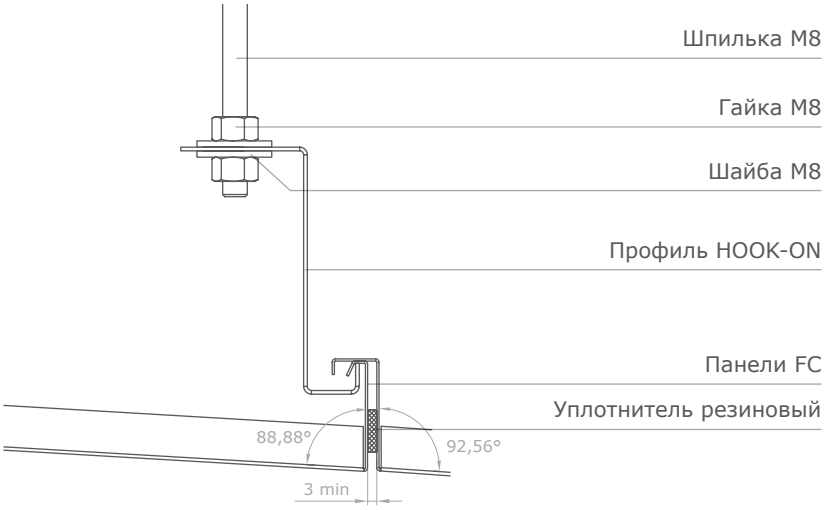

Океанариум, Приморский край, остров Русский

ПОТОЛОЧНОЕ РЕШЕНИЕ **CANOPY FC**

СИСТЕМА КРЕПЛЕНИЯ ПАНЕЛЕЙ FC-D

Такая форма позволяет создавать интересные и оригинальные решения. Крепление на шпильку позволяет жестко зафиксировать панель практически на любом расстоянии от чернового потолка.

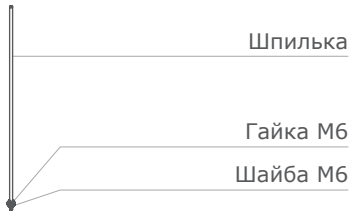

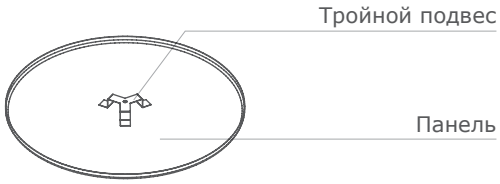

НЕСУЩАЯ СИСТЕМА

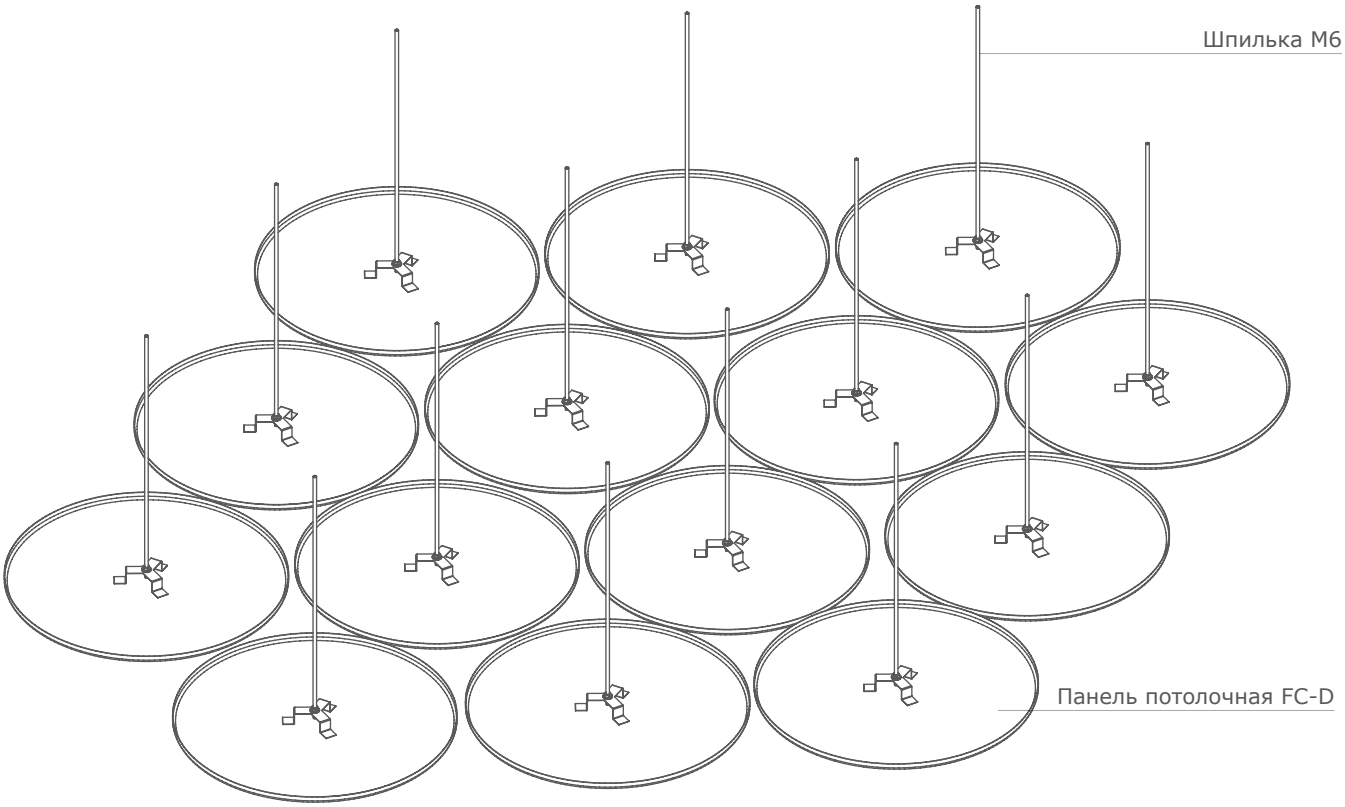

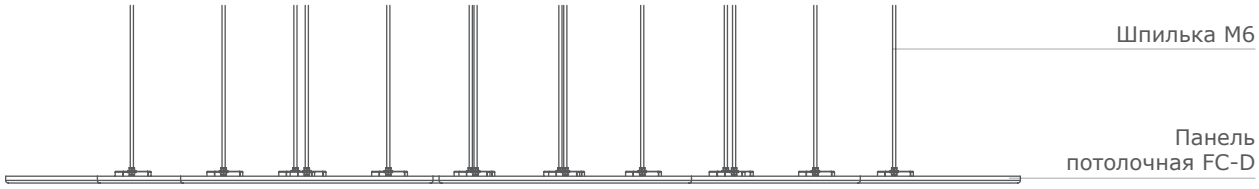

ст. м. «Китай-город»
г. Москва

FRAME
СИСТЕМА FR

B

PERFATEN

ПОТОЛОЧНОЕ РЕШЕНИЕ
FRAME FR

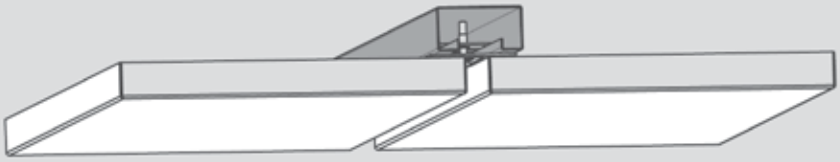

ХАРАКТЕРИСТИКИ

Система интерьерной облицовки стен и потолков «FRAME» (выполнена на каркасе, острове). Уникальность системы заключается в том, что облицовочные панели могут быть разной геометрии (треугольники, трапеция, шестигранники, ромбы, прямоугольники и другие).

ОБЛАСТЬ ПРИМЕНЕНИЯ

Подходит для интерьерной облицовки объектов самого разного назначения. Отделка объектов транспортной инфраструктуры, торгово-развлекательных центров, офисов, ресторанов, конференц-залов и других.

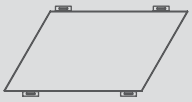

Панель
FR-PL

Панель
FR-TR

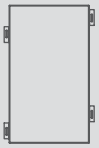

Панель
FR-RG

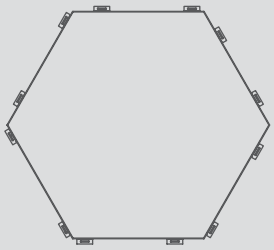

Панель
FR-HX

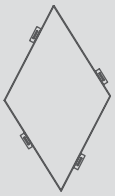

Панель
FR-RH

Панель
FR-TP

АСП

ПОТОЛОЧНОЕ РЕШЕНИЕ **FRAME FR**

РАЗМЕР	ГЛАДКАЯ	ПЕРФОРАЦИЯ 0,75	ПЕРФОРАЦИЯ 1,5	ПЕРФОРАЦИЯ 3,0	ALCORE
FR-PL	Min 600x1200 Max 600x2500	✓	✓	✓	Max 1500x8000
FR-TR	Min 600x600 Max 1200x1200	✓	✓	✓	Max 1500x1500
FR-RG	Min 600x1200 Max 1200x2500	✓	✓	✓	Max 1500x1500
FR-HX	Max 1200	✓	✓	✓	Max 1500
FR-RH	Max 2500	✓	✓	✓	Max 4000
FR-TP	Min 600x1200 Max 600x2500	✓	✓	✓	Max 8000
FR-PL	Min 600x1200 Max 600x2500	✓	✓	✓	Max 1500x8000

- Продукция не является типовой.
- Комплекты аксессуаров заказываются дополнительно, в соответствии с конфигурацией;
- Смотреть рекомендации по подрезке панелей на стр. 156.

Общий вид на подсистему потолочно-стеновой системы FR-HX

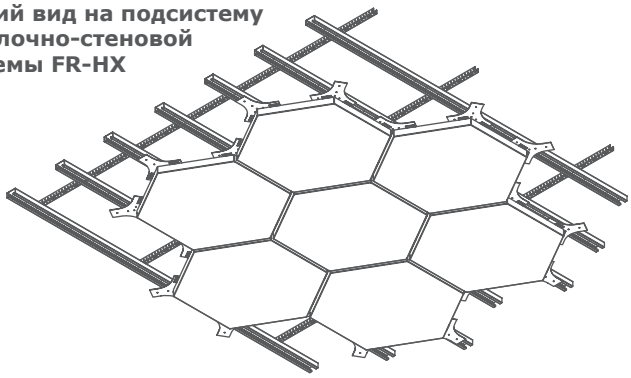

Общий вид на подсистему потолочно-стеновой системы FR-PL

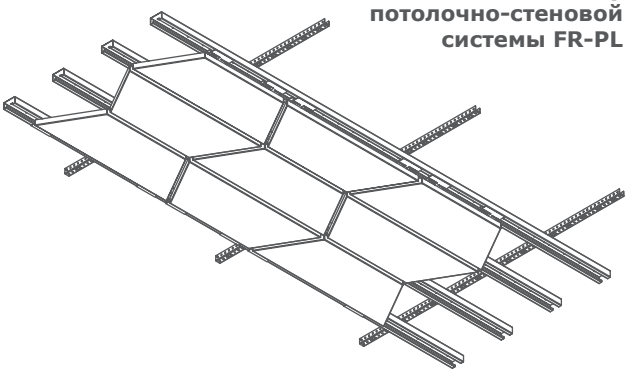

Общий вид на подсистему потолочно-стеновой системы FR-RG

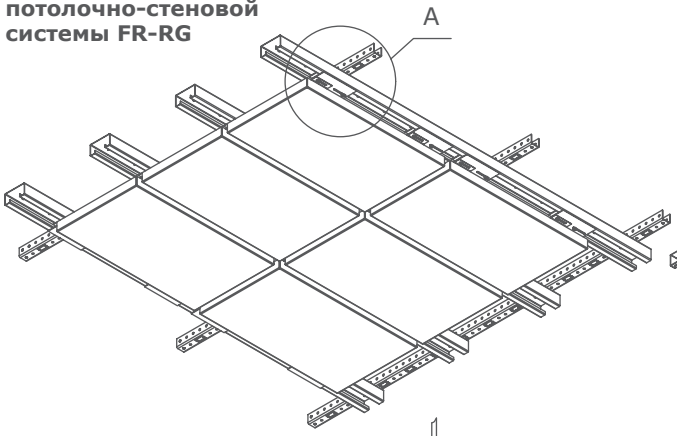

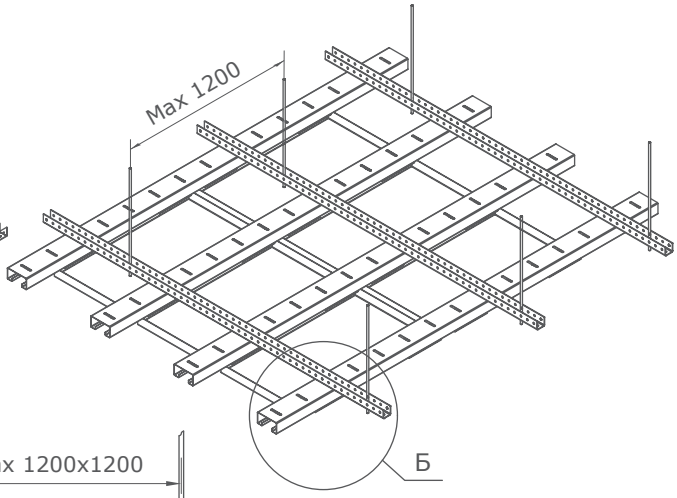

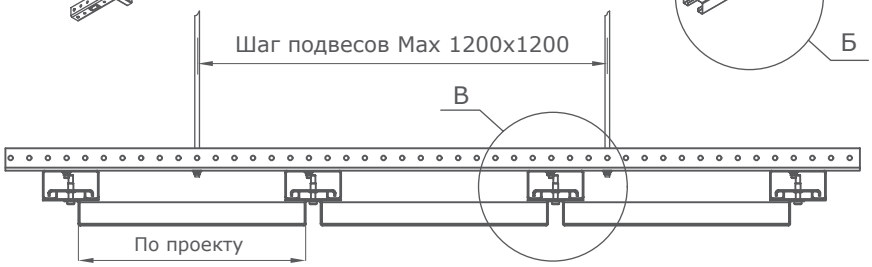

ВИД А. УЗЕЛ КРЕПЛЕНИЯ ПАНЕЛЕЙ

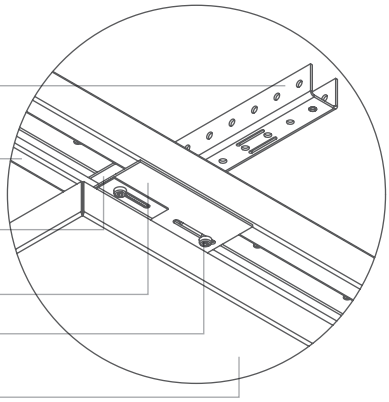

ВИД Б. ТИПОВОЙ ВИД НА ПОДСИСТЕМУ

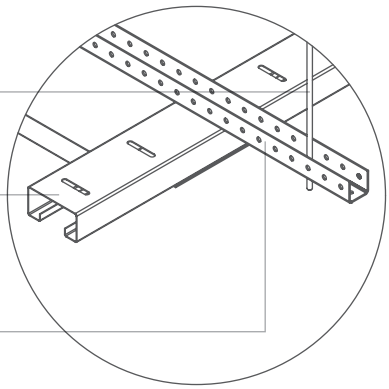

ВИД В. ТИПОВОЙ ВИД НА ПОДСИСТЕМУ

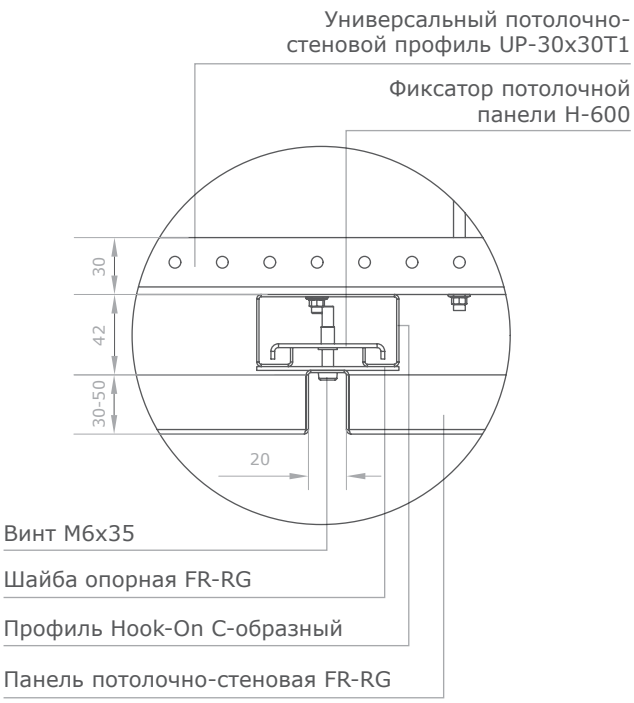

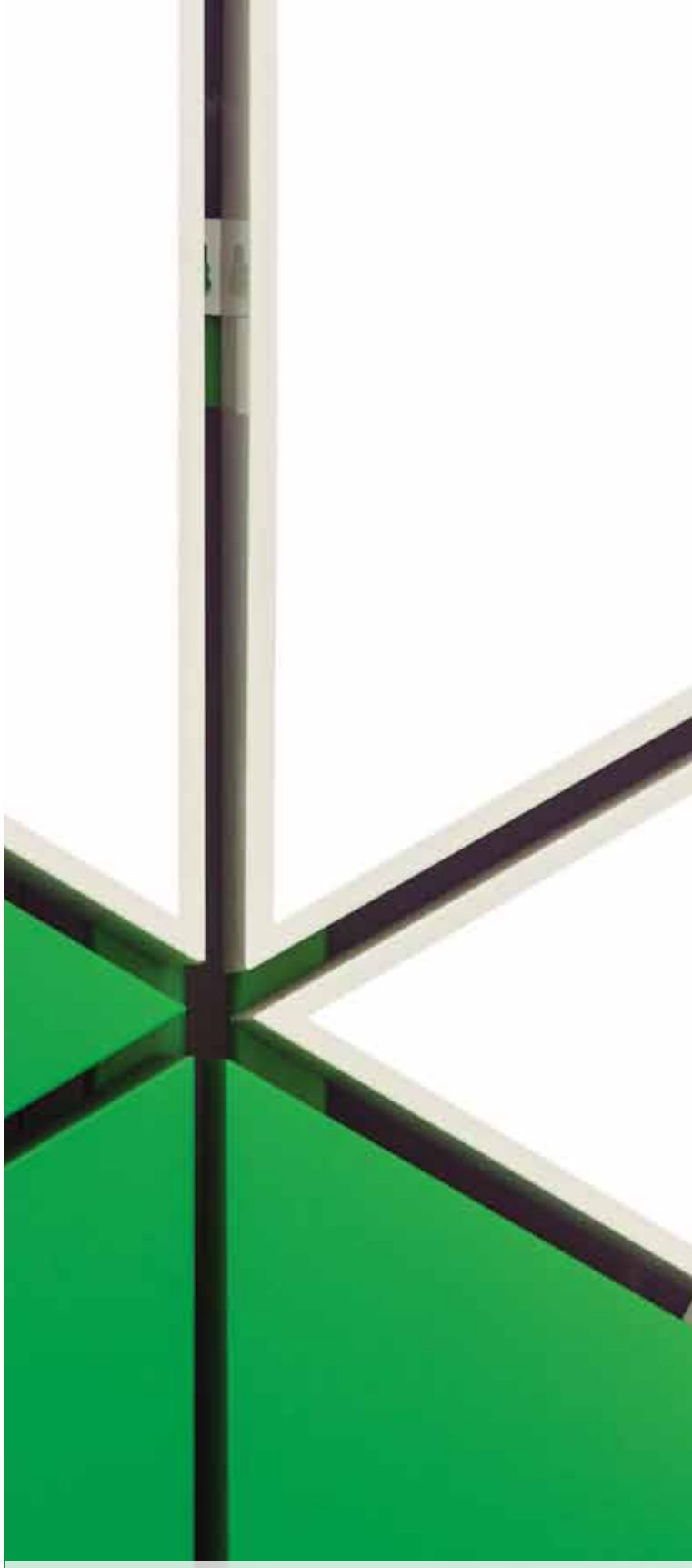

ст. м. «Китай-город»
г. Москва

Станция метро «Раменки»,
г. Москва

PERFATEN 3D PERFO PUZZLE
СИСТЕМА PZ-100, PZ-200

B

PERFATEN

ПОТОЛОЧНОЕ РЕШЕНИЕ **PERFATEN 3D PERFO PUZZLE** СИСТЕМА **PZ-100, PZ-200**

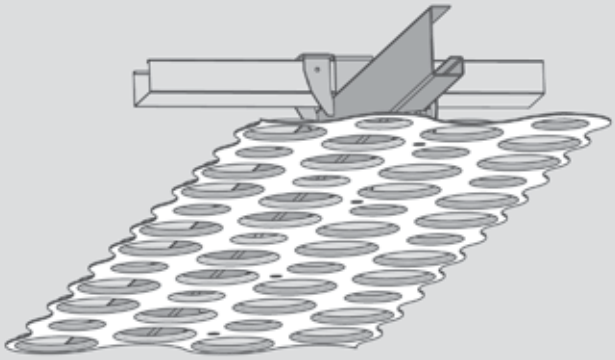

ХАРАКТЕРИСТИКИ

Оригинальная потолочная система PERFATEN 3D PERFO PUZZLE создает трехмерный визуальный эффект бесшовного потолка. Элементы системы изготавливаются из алюминиевого и стального листа, могут быть окрашены в любой цвет палитры RAL, выполнены с использованием сублимации, текстуры «под дерево/камень», а также с применением UF печати для нанесения любого изображения. Просвет панелей PERFATEN 3D PERFO PUZZLE составляет более 50%. При необходимости, можно создать непрозрачный или акустический потолок, дополнив его специальными элементами.

ОБЛАСТЬ ПРИМЕНЕНИЯ

Данная система идеально подходит для входных групп, торговых и бизнес центров, офисов, ресторанов, объектов транспортной инфраструктуры, выставочных павильонов и т.п. Дополнительно в перфорированные отверстия панелей можно интегрировать точечные светильники.

АСП

ПОТОЛОЧНОЕ РЕШЕНИЕ **PERFATEN 3D PERFO PUZZLE PZ-100**

РАЗМЕР	ГЛАДКАЯ	ПЕРФОРАЦИЯ 40,0	ПЕРФОРАЦИЯ 60,0	ПЕРФОРАЦИЯ MIX
985x1004		✓	✓	✓

- Продукция не является типовой.
- Комплекты аксессуаров заказываются дополнительно, в соответствии с конфигурацией;
- Смотреть рекомендации по подрезке панелей на стр. 156.

НЕСУЩАЯ СИСТЕМА

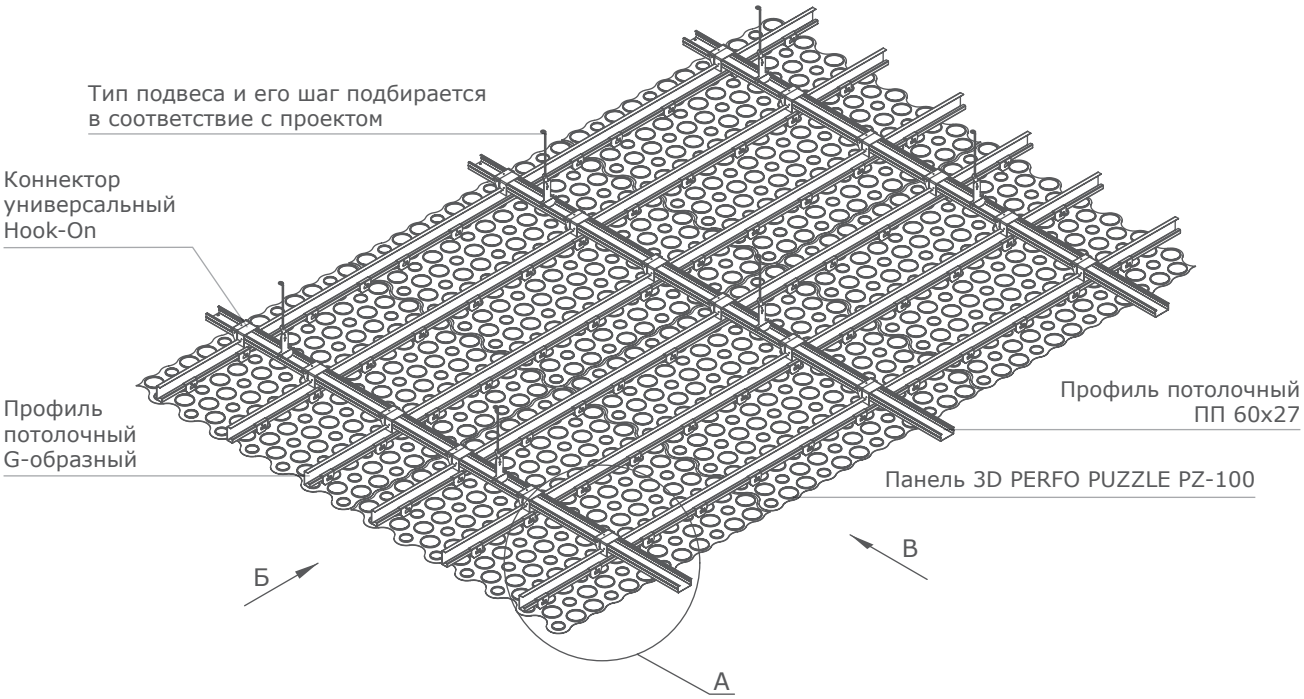

Панель с комбинацией перфорации D=40 и D=60

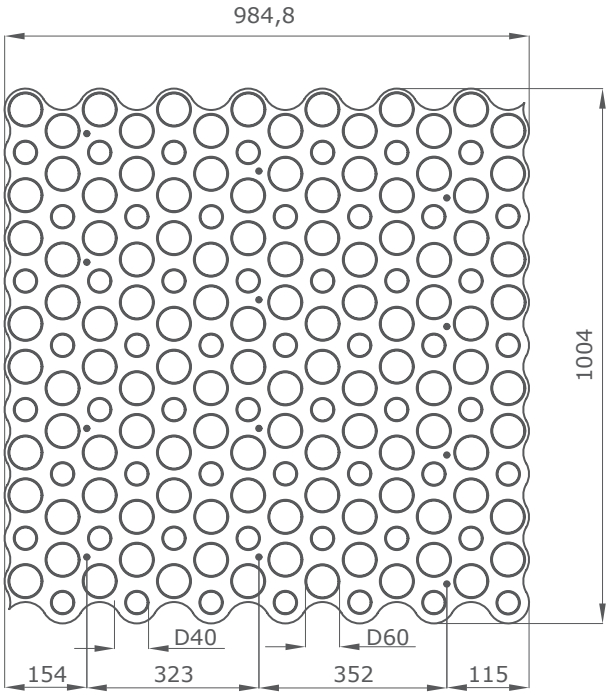

Панель с перфорацией D=60

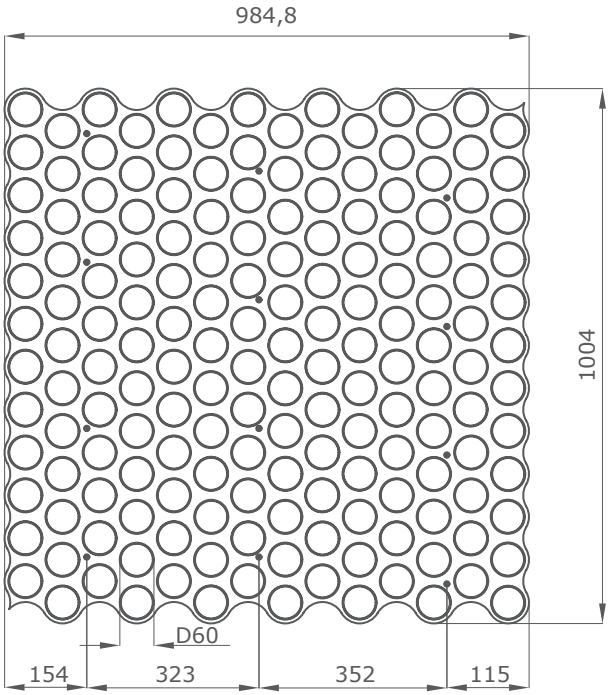

ВИД А. ОБЩИЙ УЗЕЛ МОНТАЖА СИСТЕМЫ

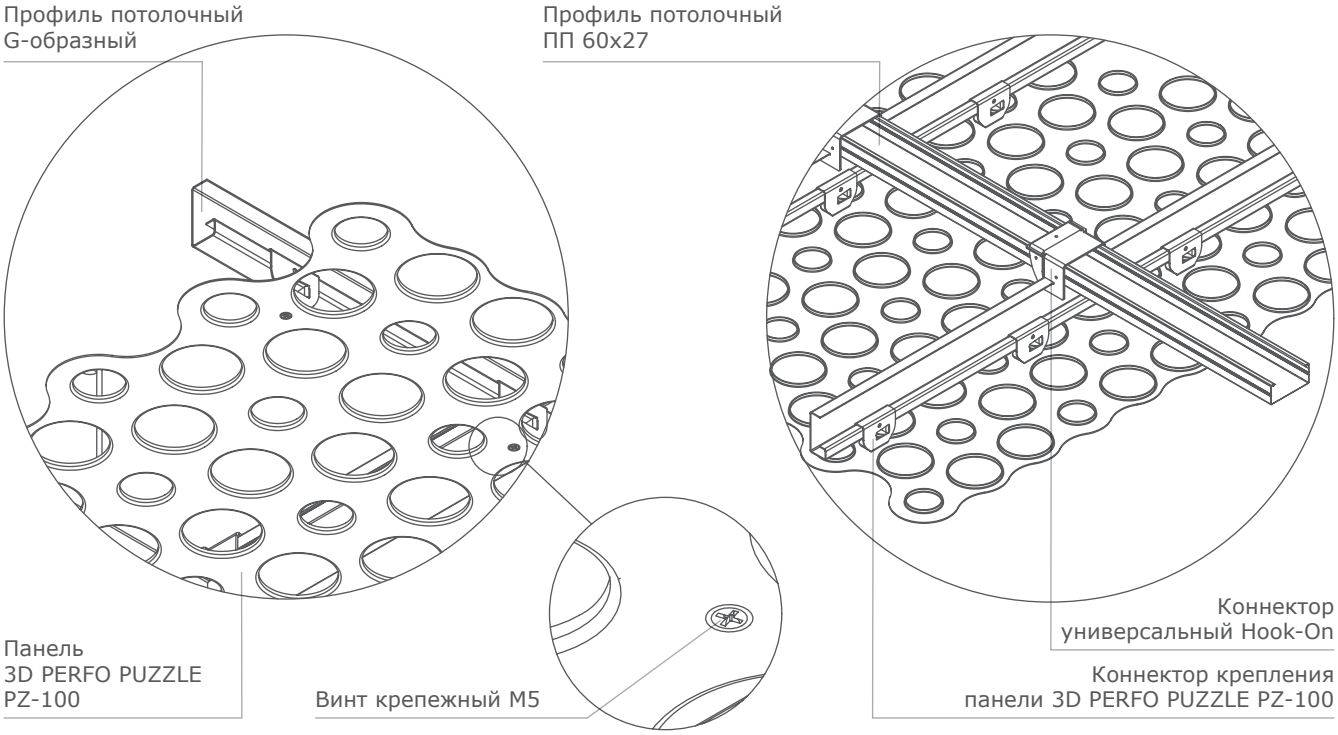

ВИД Б

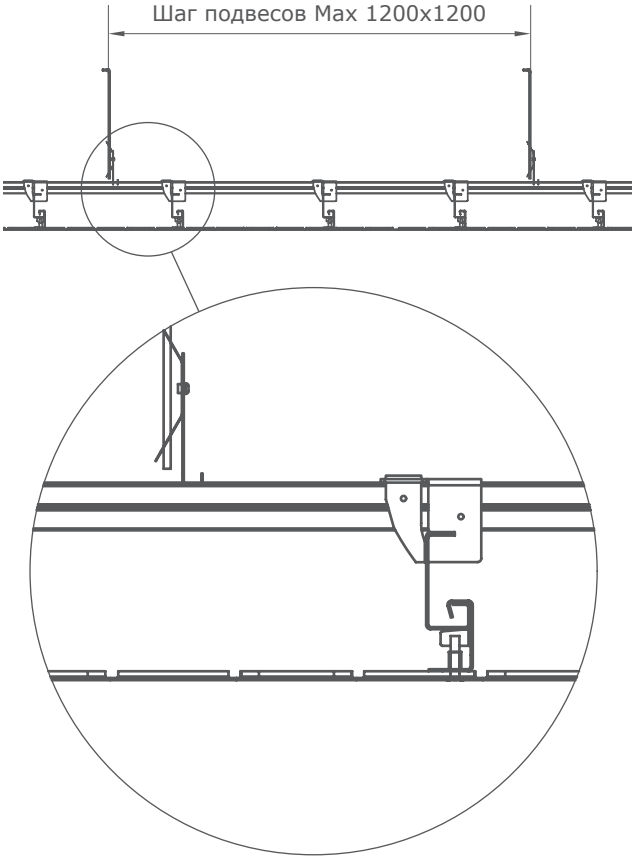

ВИД В

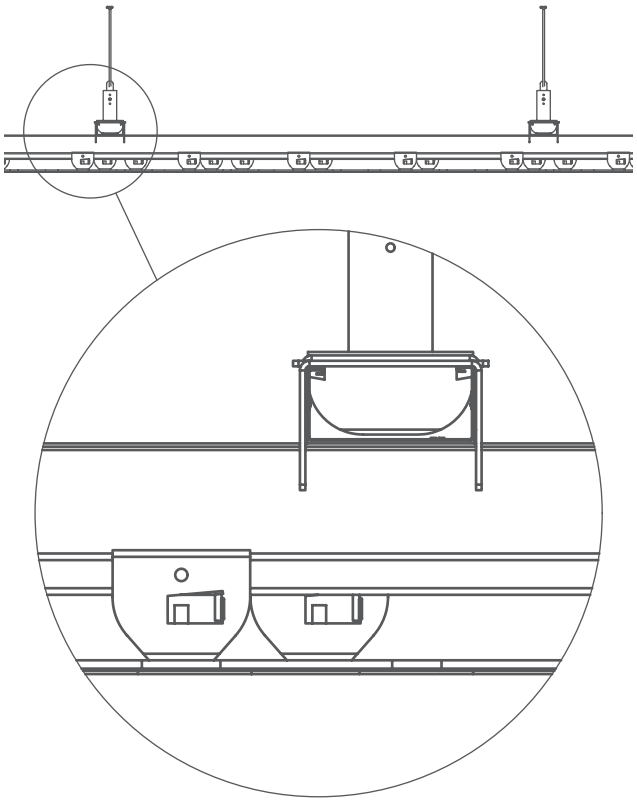

АСП

ПОТОЛОЧНОЕ РЕШЕНИЕ **PERFATEN 3D PERFO PUZZLE PZ-200**

РАЗМЕР	ГЛАДКАЯ	ПЕРФОРАЦИЯ 40,0	ПЕРФОРАЦИЯ 60,0	ПЕРФОРАЦИЯ MIX
985x1004		✓	✓	✓

- Продукция не является типовой.
- Комплекты аксессуаров заказываются дополнительно, в соответствии с конфигурацией;
- Смотреть рекомендации по подрезке панелей на стр. 156.

НЕСУЩАЯ СИСТЕМА

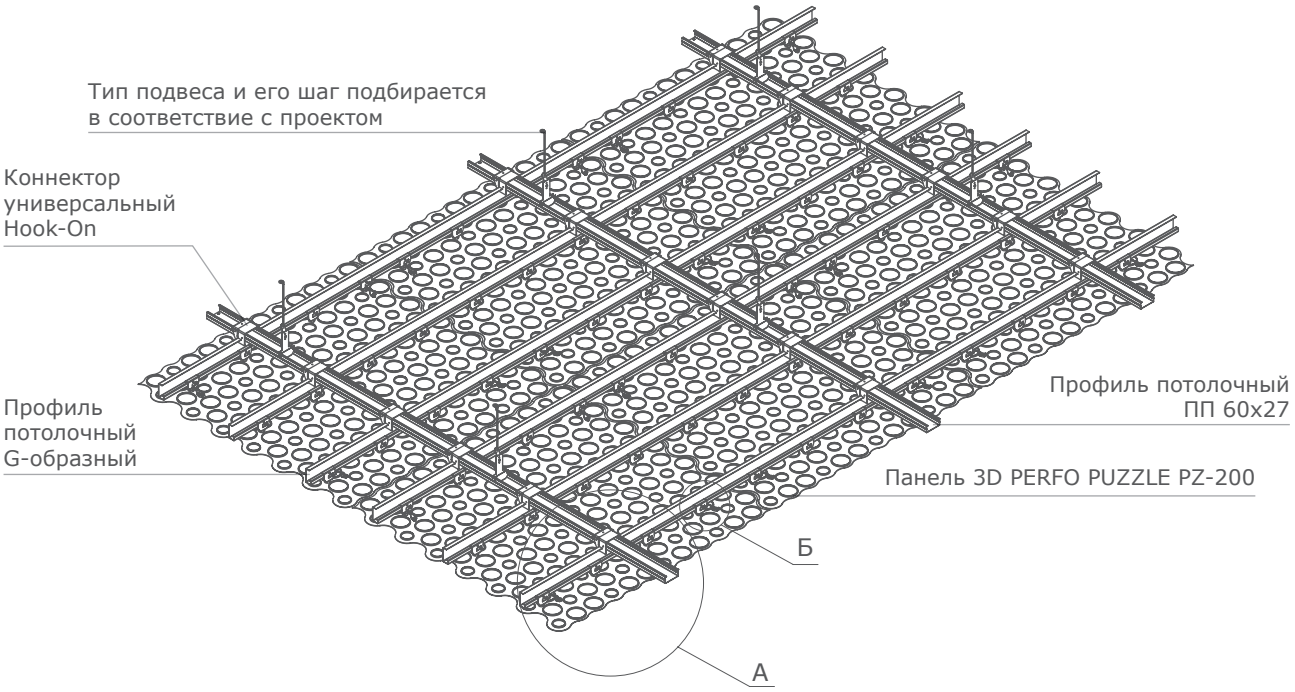

Панель с комбинацией перфорации D=40 и D=60

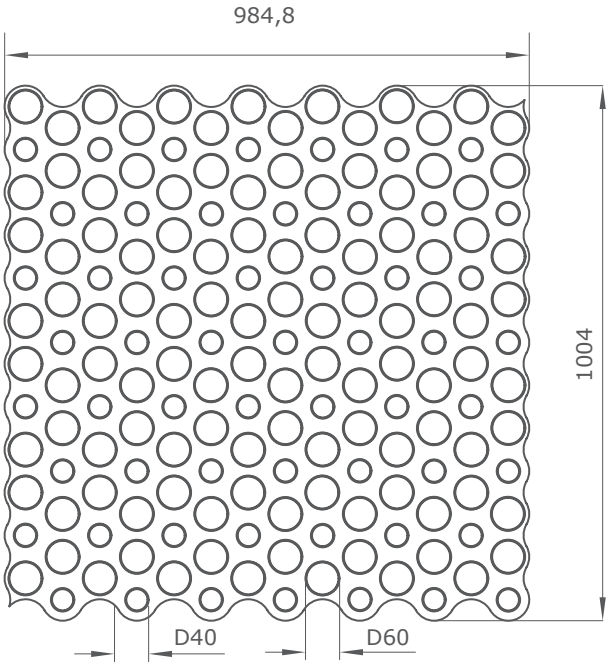

Панель с перфорацией D=60

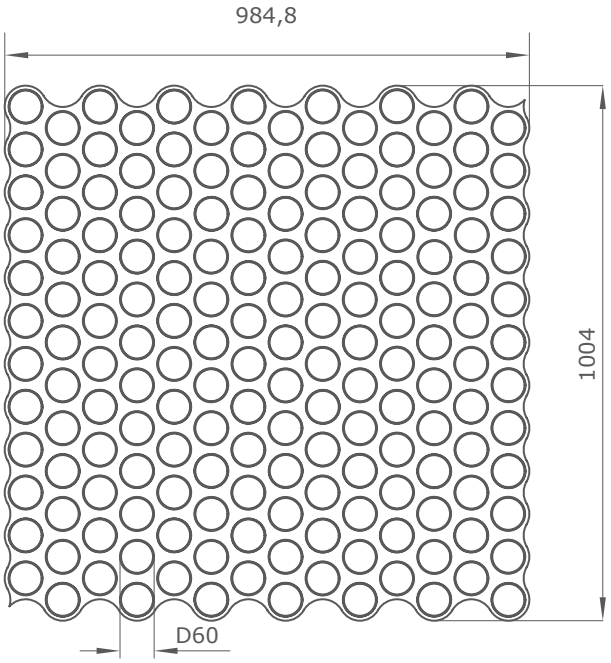

ВИД А

ОБЩИЙ УЗЕЛ МОНТАЖА СИСТЕМЫ

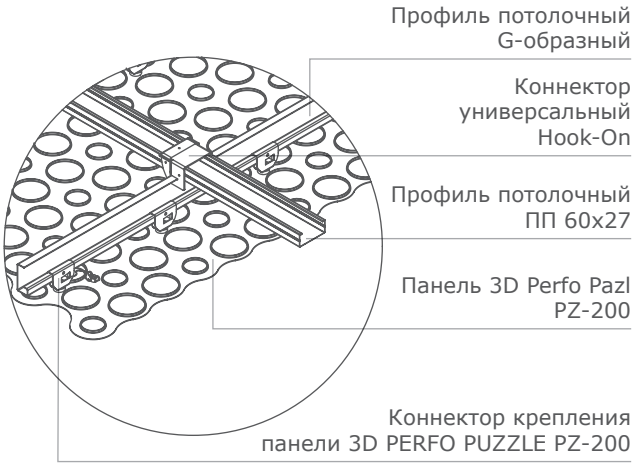

ВИД Б

ТИПОВОЙ УЗЕЛ КРЕПЛЕНИЯ СТРАХОВОЧНОГО ТРОСА К ПАНЕЛИ

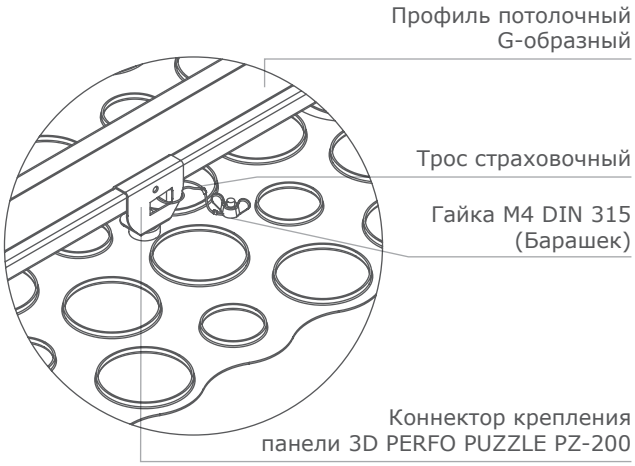

ОБЩИЙ ВИД ПОТОЛОЧНОЙ СИСТЕМЫ 3D PERFO PAZL PZ-200

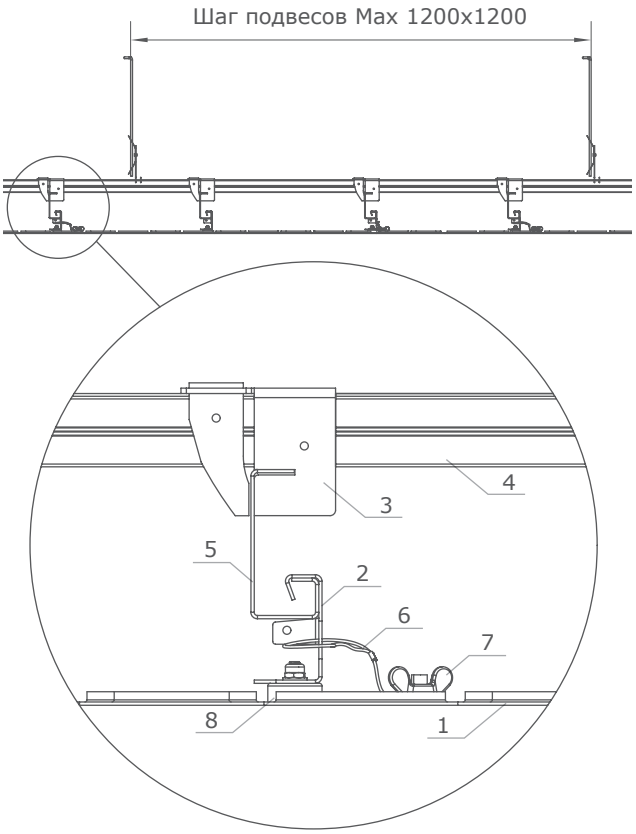

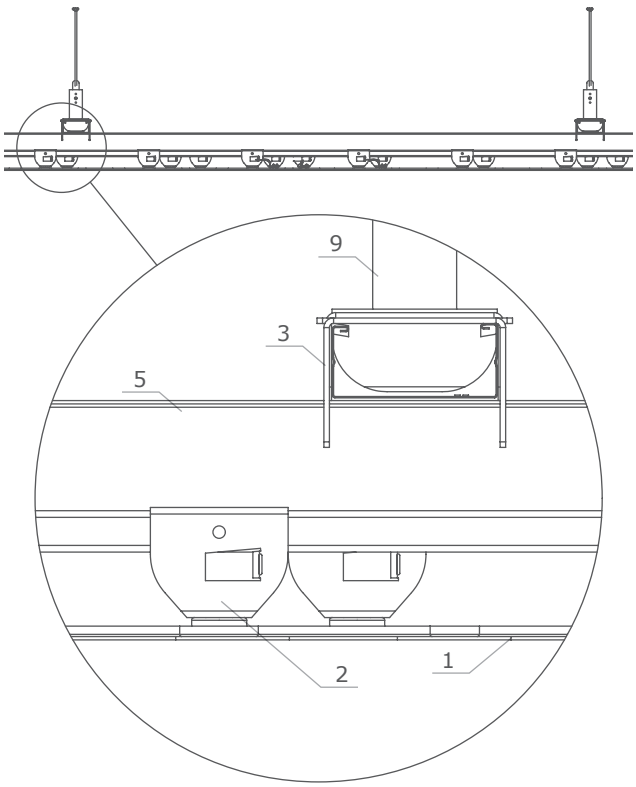

1 – Панель 3D Perfo Pazl PZ-200
2 – Коннектор крепления панели 3D Perfo Pazl PZ-200
3 – Коннектор универсальный Hook-On
4 – Профиль потолочный ПП 60x27
5 – Профиль потолочный G-образный
6 – Трос страховочный
7 – Гайка M4 DIN 315 (Барашек)
8 – Магнит неодимовый C20
9 – Тип подвеса и его шаг подбирается в соответствие с проектом

**ТРЦ Гринвич,
г. Екатеринбург**

PERFATEN 3D PERFO PUZZLE
СИСТЕМА PZ-300

B

PERFATEN

ПОТОЛОЧНОЕ РЕШЕНИЕ **PERFATEN 3D PERFO PUZZLE** СИСТЕМА **PZ-300**

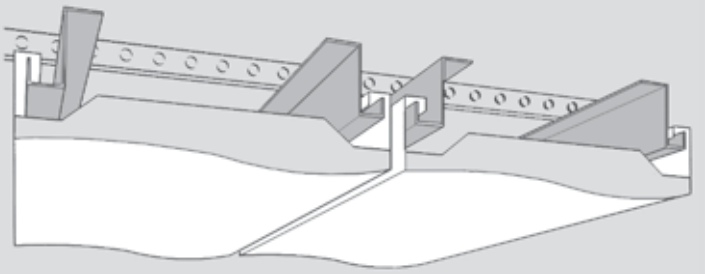

ХАРАКТЕРИСТИКИ

Неповторимый дизайн этой потолочной системы не имеет аналогов на российском рынке. Каждая панель с габаритами 600x600 мм изготавливается из оцинкованной стали и имеет криволинейную (искривлённую в двух плоскостях) поверхность. Собранный из таких панелей потолок эффектен и неповторим.

Монтируемые на стандартную подвесную систему типа HOOK-ON панели доступны в исполнении с перфорацией, с высококачественной порошковой окраской в любом из цветов палитры RAL. Панели допускают встраивание круглых светильников типа downlight и вентиляционных выводов.

ОБЛАСТЬ ПРИМЕНЕНИЯ

Применение этой системы позволяет не только создавать эффективные декораторские решения, но и выгодно акцентировать отдельные зоны помещений.

Металлический подвесной потолок PZ-300 будет великолепно сочетаться с любым типом освещения, что крайне важно в процессе создания современных интерьеров. Эффект 3D сможет удивить даже самых требовательных наблюдателей. Идеально подойдет для офисов, общественных помещений типа кафетериев, баров, ресторанов, торговых центров.

АСП

ПОТОЛОЧНОЕ РЕШЕНИЕ **PERFATEN 3D PERFO PUZZLE PZ-300**

РАЗМЕР	ПЕРФОРАЦИЯ MIX	ПЕРФОРАЦИЯ 0,75	ПЕРФОРАЦИЯ 1,5	ПЕРФОРАЦИЯ 3,0
600x600	✓			

- Продукция не является типовой.
- Комплекты аксессуаров заказываются дополнительно, в соответствии с конфигурацией;
- Смотреть рекомендации по подрезке панелей на стр. 156.

НЕСУЩАЯ СИСТЕМА

Профиль несущий HOOK-ON – оцинкованная сталь
Перфорированный уголок – оцинкованная сталь
Соединитель несущего профиля – оцинкованная сталь
Соединитель перфорированного уголка – оцинкованная сталь
Ограничитель – оцинкованная сталь
Усиленный подвес
Шпилька М8 – оцинкованная сталь
Гайка М8
Шайба М8

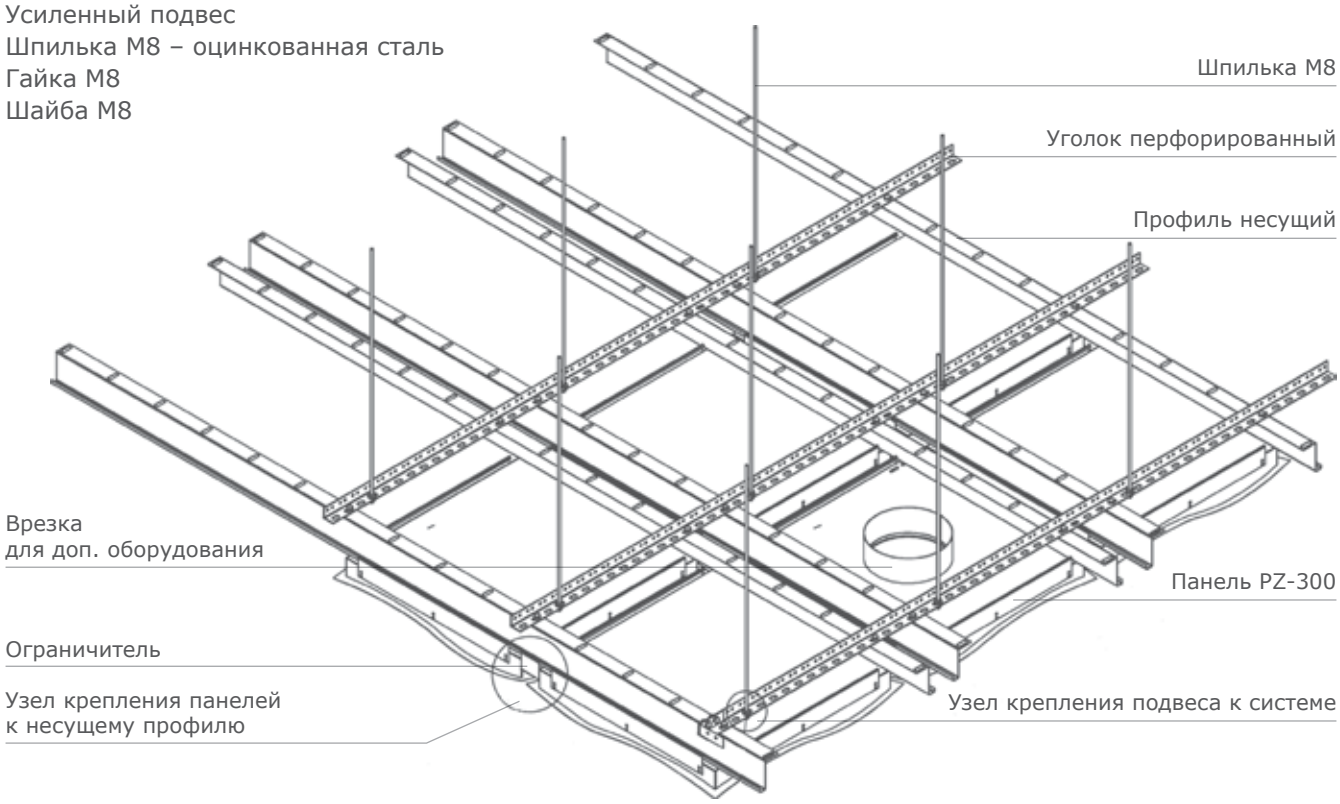

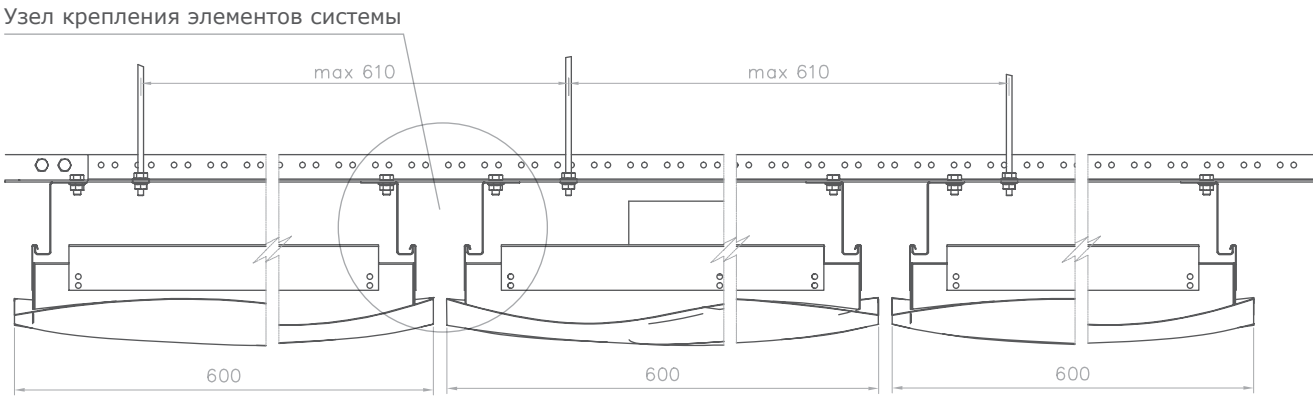

ПАНЕЛЬ PZ-300

3D модель панели

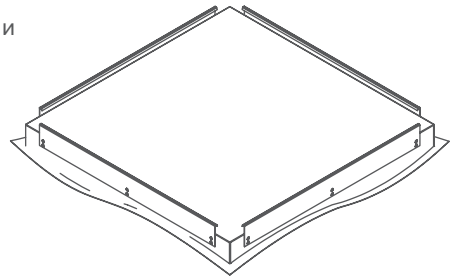

Вид сбоку

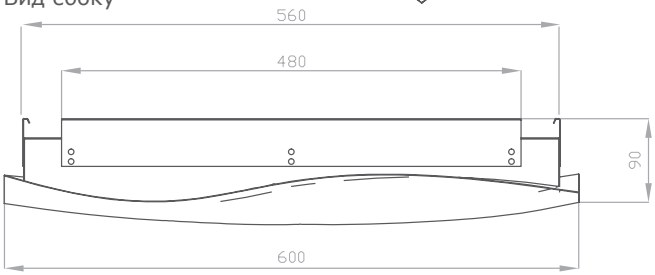

УЗЕЛ КРЕПЛЕНИЯ ПОДВЕСА К СИСТЕМЕ

УЗЕЛ КРЕПЛЕНИЯ ПАНЕЛЕЙ К НЕСУЩЕМУ ПРОФИЛЮ

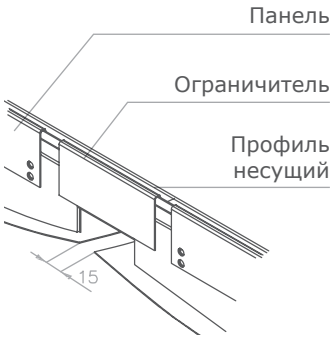

УГОЛОК ПЕРФОРИРОВАННЫЙ

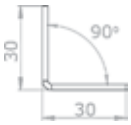

ПРОФИЛЬ НЕСУЩИЙ HOOK-ON

УЗЕЛ КРЕПЛЕНИЯ ЭЛЕМЕНТОВ СИСТЕМЫ

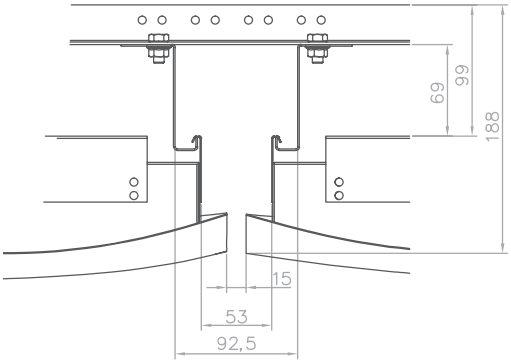

ТОРГОВЫЙ КОМПЛЕКС «ГРИНВИЧ»
г. Екатеринбург

PERFATEN 3D PERFO PUZZLE
СИСТЕМА PZ-400

B

PERFATEN

ПОТОЛОЧНОЕ РЕШЕНИЕ **PERFATEN 3D PERFO PUZZLE** СИСТЕМА **PZ-400**

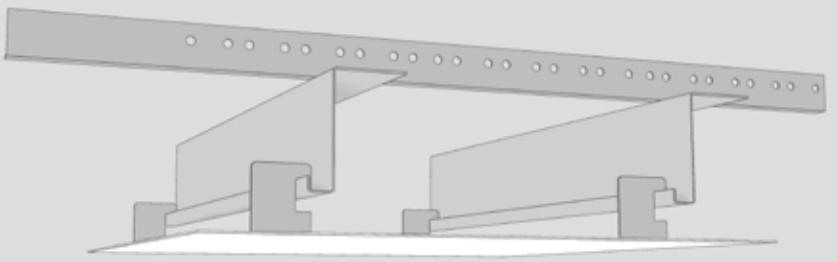

ХАРАКТЕРИСТИКИ

Неповторимый дизайн этой потолочной системы уникален и открывает широкие возможности для фантазии архитекторов, позволяя использовать панели различной формы для декоративного потолочного пространства. Несущая система четко фиксирует панели. Собранный из таких панелей потолок оригинален и неповторим. Расположение подвеса внутри панели дает возможность изготавливать потолки из панелей больших размеров и разной формы, что является отличительной особенностью системы. Потолочные панели могут быть изготовлены из листового материла (оцинкованная сталь 2 мм, алюминий 3 мм) с установленными в них ребрами жесткости, а также из листов сотового алюминия.

ОБЛАСТЬ ПРИМЕНЕНИЯ

Применение этой системы позволяет не только создавать эффективное декоративное решение, но и выгодно акцентировать отдельные зоны помещений. Металлические подвесные потолки PZ-400 будут великолепно сочетаться с любым типом освещения, что крайне важно в процессе создания современных интерьеров. Идеально подойдет для офисов, общественных помещений типа кафетериев, баров, ресторанов, торговых центров.

АСП

ПОТОЛОЧНОЕ РЕШЕНИЕ **PERFATEN 3D PERFO PUZZLE PZ-400**

РАЗМЕР	ГЛАДКАЯ	ПЕРФОРАЦИЯ 0,75	ПЕРФОРАЦИЯ 1,5	ПЕРФОРАЦИЯ 3,0
От 600x600	✓			
До 1200x1200	✓			✓

- Продукция не является типовой.
- Комплекты аксессуаров заказываются дополнительно, в соответствии с конфигурацией;
- Смотреть рекомендации по подрезке панелей на стр. 156.

НЕСУЩАЯ СИСТЕМА

Профиль несущий HOOK-ON – оцинкованная сталь
Соединитель профиля несущего HOOK-ON - оцинкованная сталь
Уголок перфорированный – оцинкованная сталь
Соединитель уголка перфорированного – оцинкованная сталь
Шпилька М8 – оцинкованная сталь

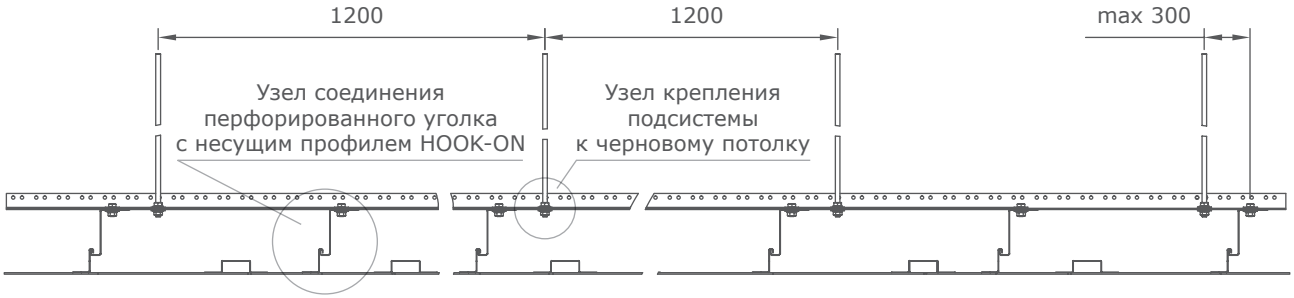

Узел соединения перфорированного уголка с несущим профилем HOOK-ON

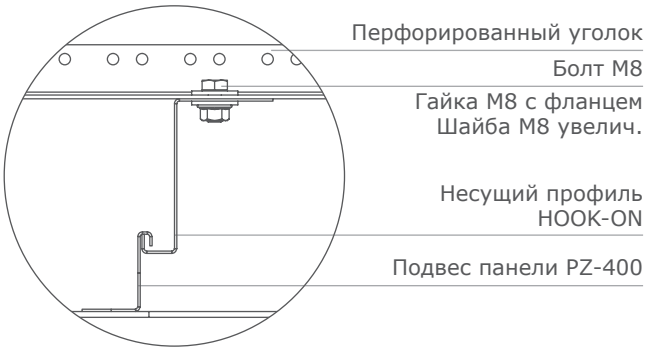

Узел крепления подсистемы к черновому потолку

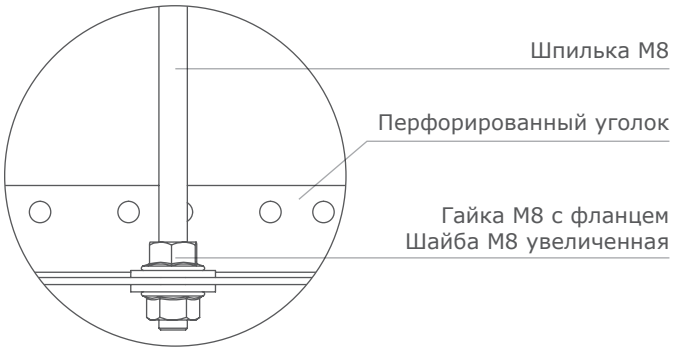

ОБЩИЙ ВИД ПОТОЛОЧНОЙ СИСТЕМЫ PZ-400

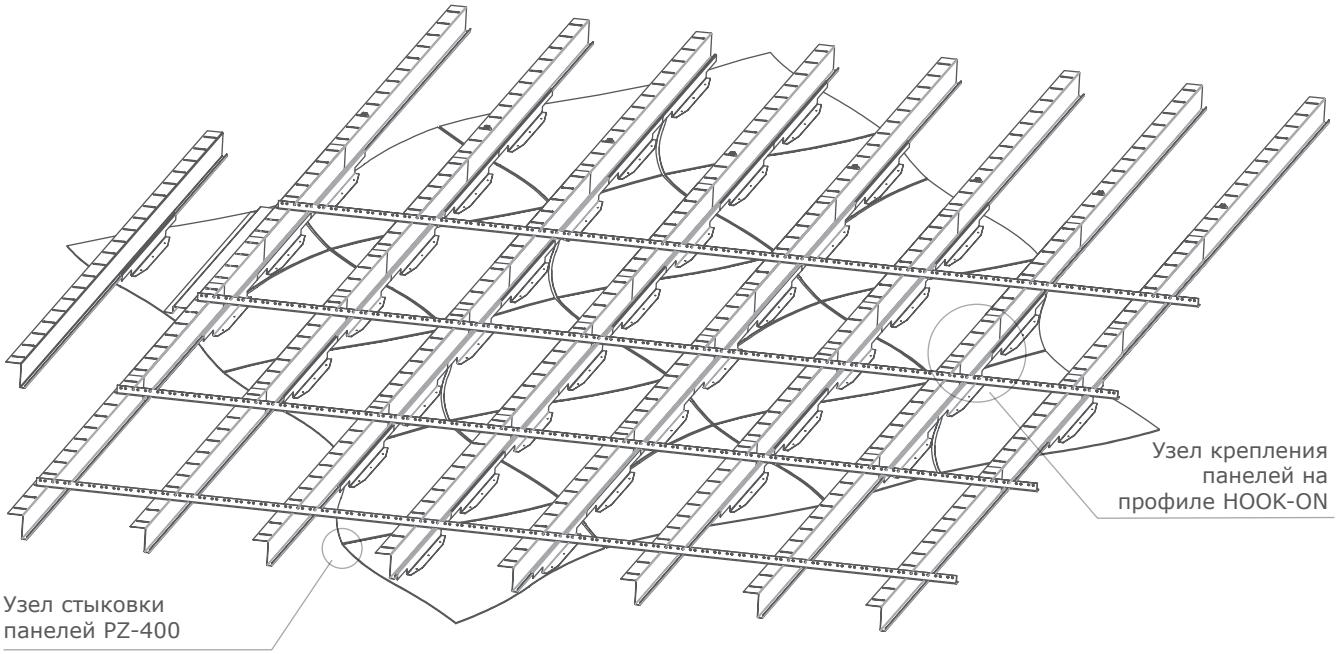

Панель PZ-400 свободной формы

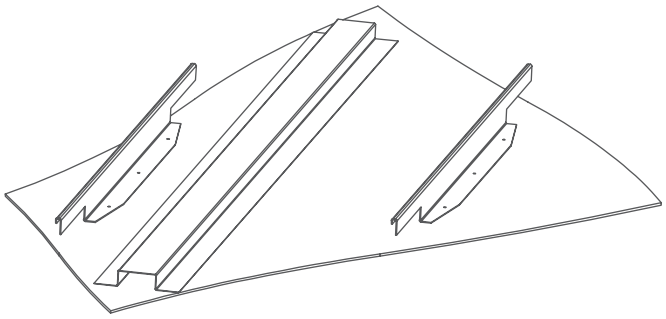

Узел крепления панелей на профиле HOOK-ON

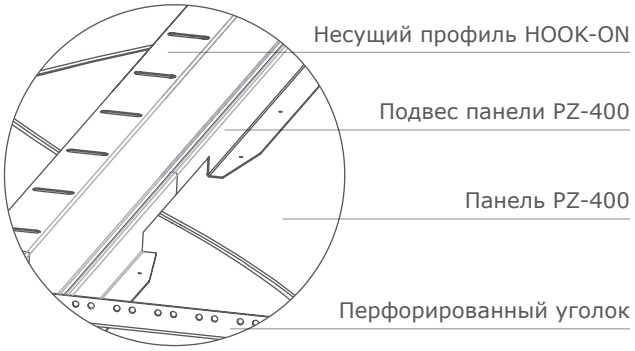

TORSION
СИСТЕМА TN-100

B

PERFATEN

ПОТОЛОЧНОЕ РЕШЕНИЕ
TORSION TN-100

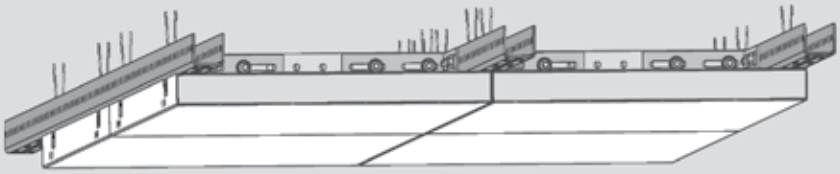

ХАРАКТЕРИСТИКИ

Потолочная система TORSION допускает установку панелей произвольных размеров, форм и делают возможным комбинирование панелей различных габаритов.
Данная система позволяет создавать сложные композиции простым способом. Фоновые потолочные панели образуют общее пространство, оставляя в центре внимания декоративные элементы, создающие стильное решение. Кроме этого такое решение позволит со временем изменить композицию, приложив минимум средств и усилий. Несущие панели потолочной системы позволяют также встраивать светильники и закрывать перекрытия.
Использование пружинного механизма позволяет применять панели различной формы, что значительно расширяет возможности архитекторов.

ОБЛАСТЬ ПРИМЕНЕНИЯ

Идеальное решение для помещений, в которых нужно подчеркнуть стиль и индивидуальность, а это VIP-зоны и входные группы, рестораны и кафе, индивидуальные офисы и торговые центры.

АСП

ПОТОЛОЧНОЕ РЕШЕНИЕ **TORSION TN-100**

РАЗМЕР	ГЛАДКАЯ	ПЕРФОРАЦИЯ 0,75	ПЕРФОРАЦИЯ 1,5	ПЕРФОРАЦИЯ 3,0
600x600	✓	✓	✓	✓
600x1200	✓	✓	✓	✓
600x1800	✓	✓	✓	✓
600x2400	✓	✓	✓	✓

- Продукция не является типовой.
- Комплекты аксессуаров заказываются дополнительно, в соответствии с конфигурацией;
- Смотреть рекомендации по подрезке панелей на стр. 156.

НЕСУЩАЯ СИСТЕМА

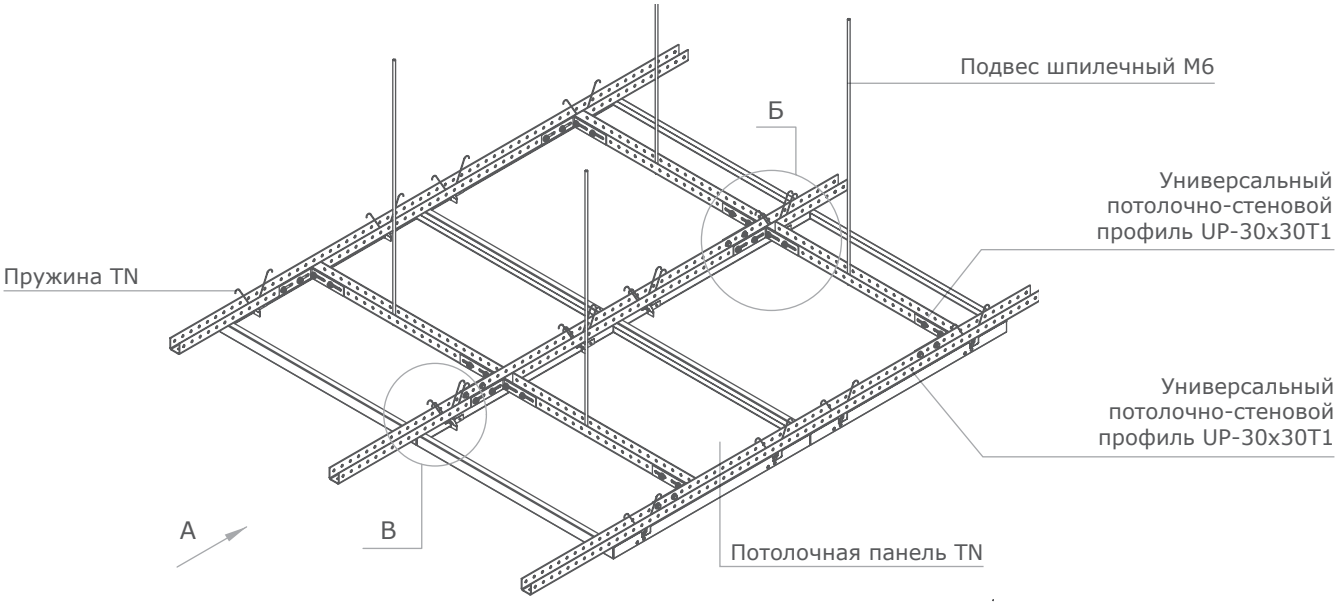

ТИПОВОЙ РАЗМЕРНЫЙ РЯД ПАНЕЛЕЙ TN

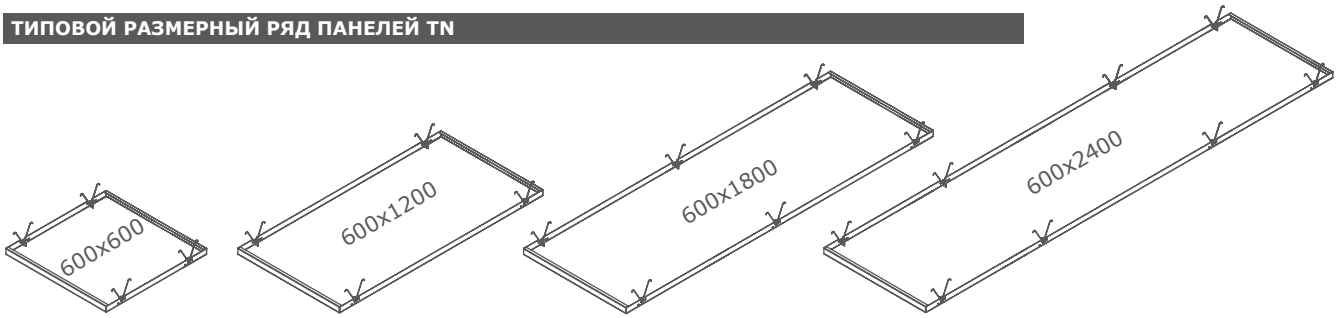

ВИД А

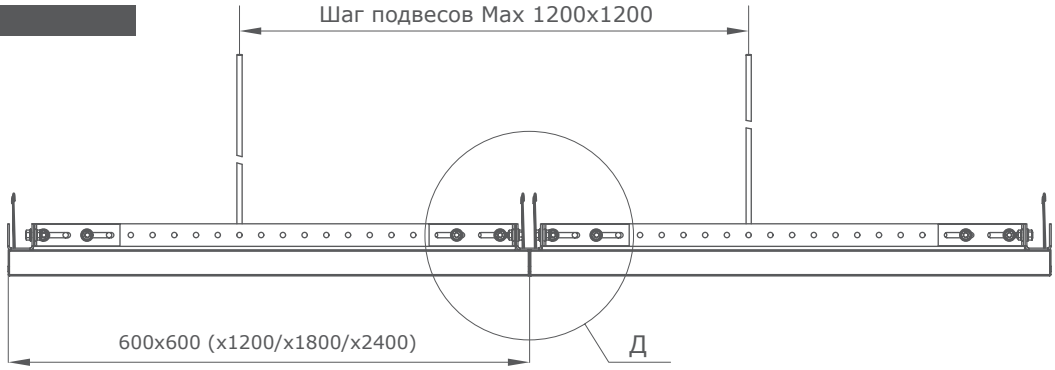

ВИД Б

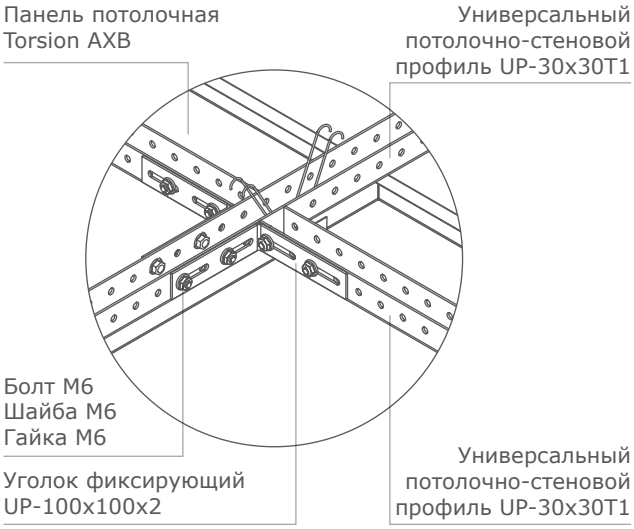

ВИД В

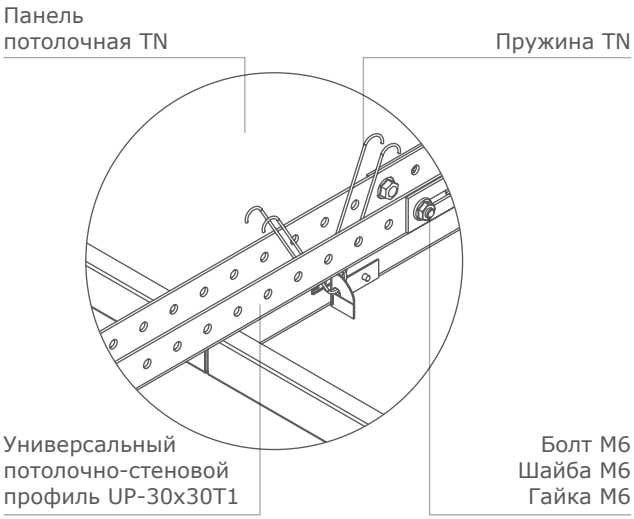

ВИД Г

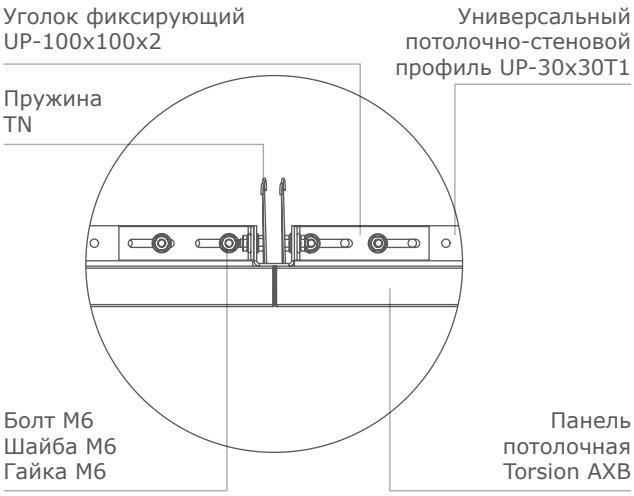

MAGNET
СИСТЕМА MG-100

B

PERFATEN

ПОТОЛОЧНОЕ РЕШЕНИЕ
MAGNET MG-100

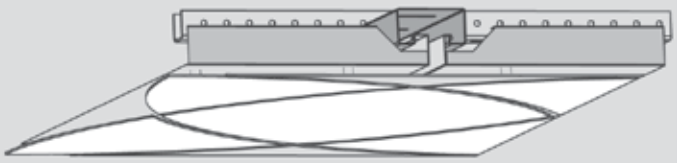

ХАРАКТЕРИСТИКИ

Изящные металлические потолки MAGNET притягивают своей оригинальной формой и элегантностью. Это совершенно новый тип металлического потолка. Уникальная конструкция на магнитах открывает доступ к запотолочному пространству без дополнительных приспособлений, а благодаря качественно продуманной системе безопасности полностью исключается неконтролируемое падение потолочных панелей.

ОБЛАСТЬ ПРИМЕНЕНИЯ

Данная система позволяет создавать индивидуальные потолочные конфигурации, состоящие из нескольких частей. Идеально подходит для входных групп, торгово-развлекательных и бизнес центров, ресторанов и кафе, выставочных павильонов и т.п. Дополнительно в панели можно интегрировать точечные светильники или светодиодные линии.

ПОТОЛОЧНОЕ РЕШЕНИЕ **MAGNET MG-100**

РАЗМЕР	ГЛАДКАЯ	ПЕРФОРАЦИЯ 0,75	ПЕРФОРАЦИЯ 1,5	ПЕРФОРАЦИЯ 3,0
149x444	✓	✓	✓	✓
428x428	✓	✓	✓	✓
294x296	✓	✓	✓	✓

- Продукция не является типовой.
- Комплекты аксессуаров заказываются дополнительно, в соответствии с конфигурацией;
- Смотреть рекомендации по подрезке панелей на стр. 156.

НЕСУЩАЯ СИСТЕМА

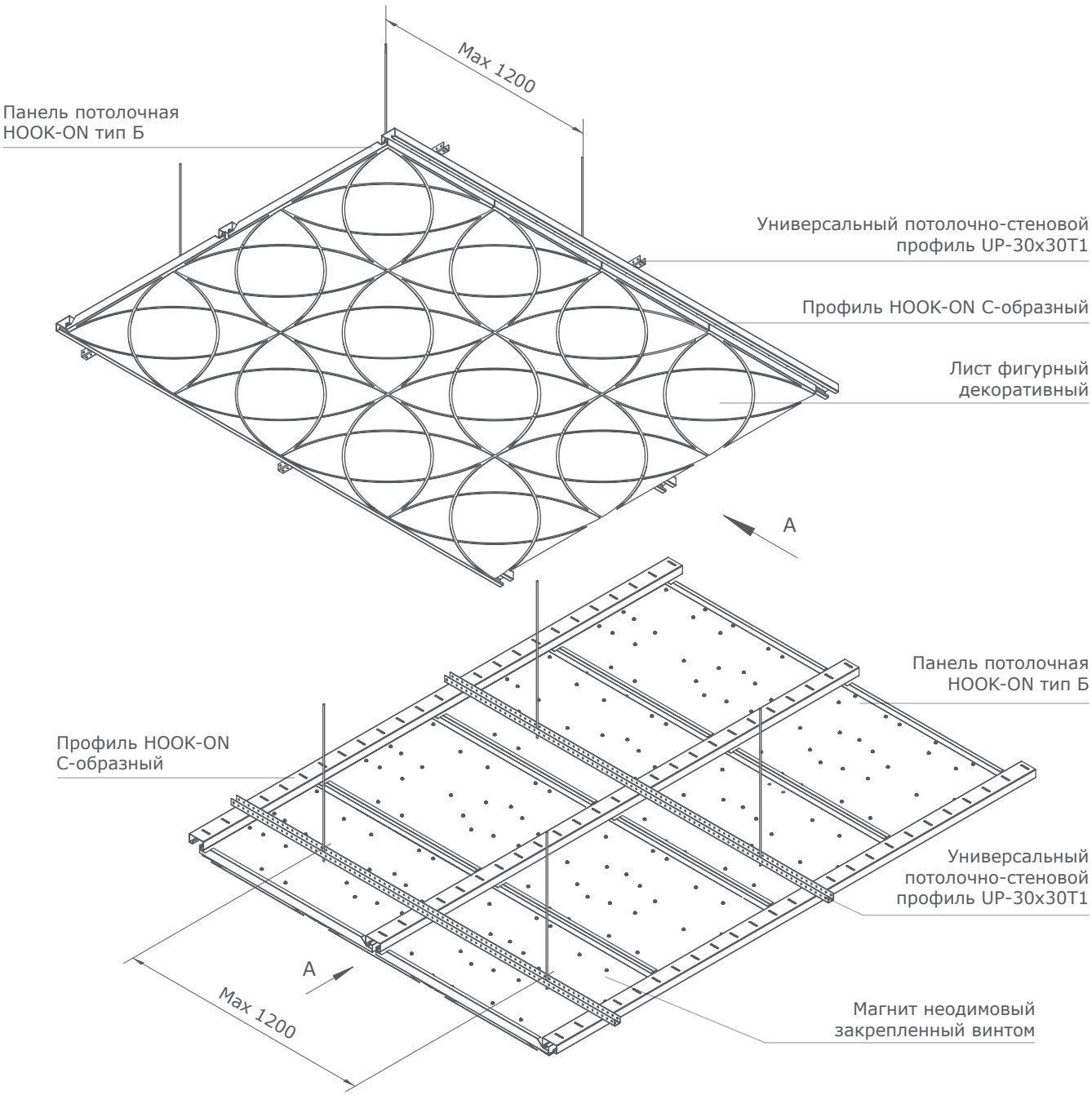

ВИД А. ОБЩИЙ ВИД ПОТОЛОЧНОЙ СИСТЕМЫ MAGNET

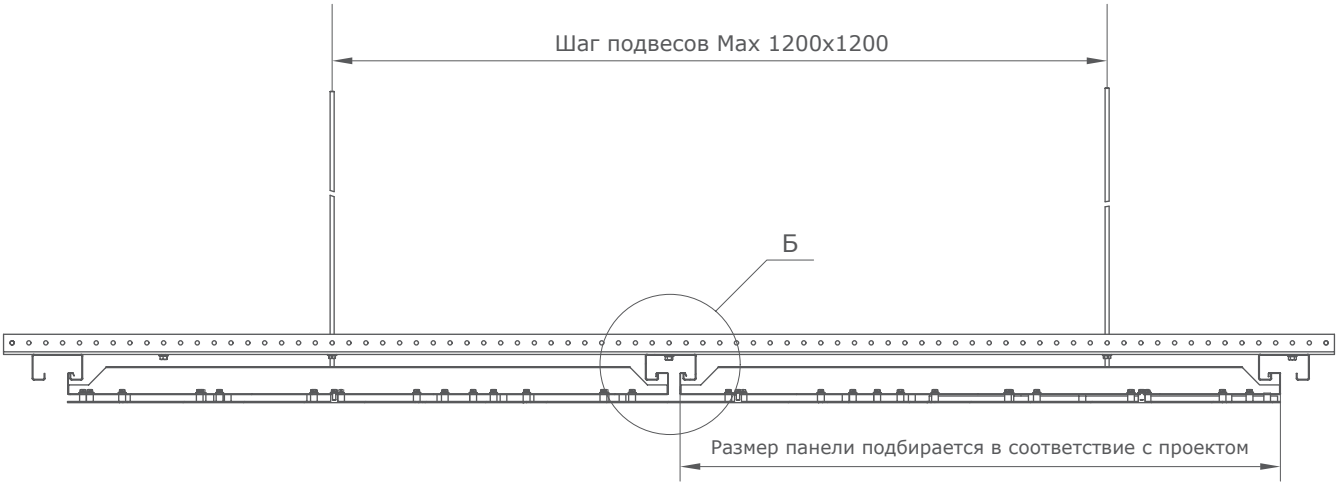

ВИД Б

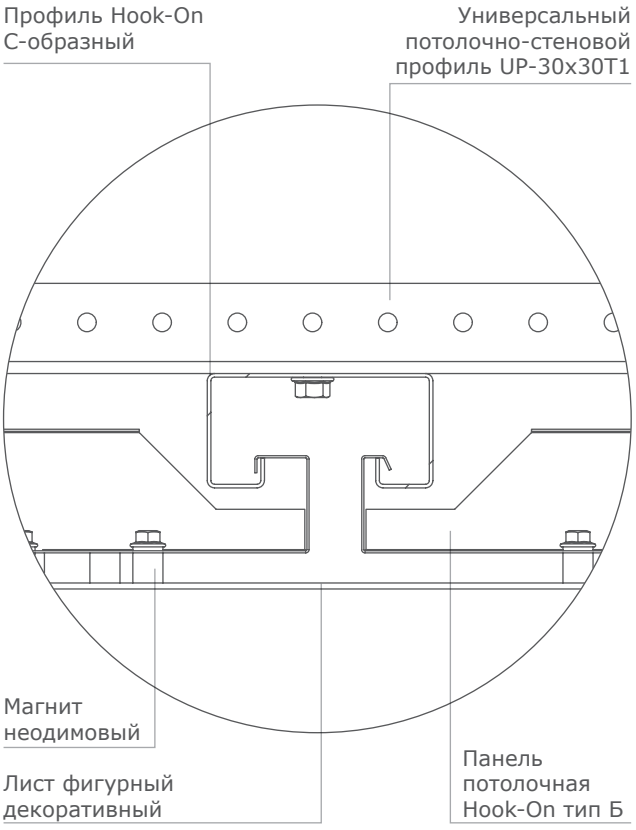

ОСНОВНЫЕ ЛИСТОВЫЕ ФИГУРЫ В СИСТЕМЕ

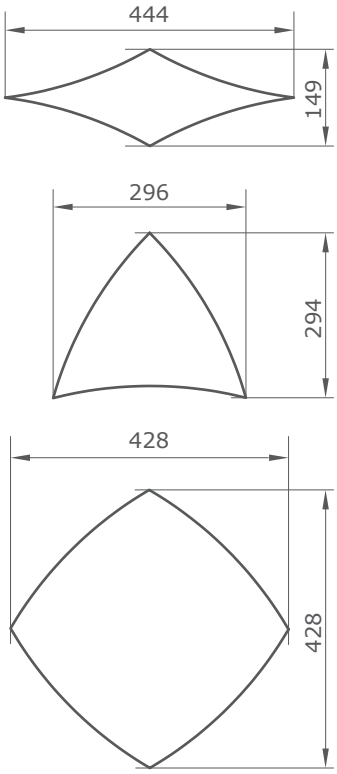

Усадьба на ул. Б.Якиманка
г. Москва

BANDRASTER
СИСТЕМЫ ВА/ВТ

B

PERFATEN

ПОТОЛОЧНЫЕ СИСТЕМЫ
BANDRASTER BA/BT

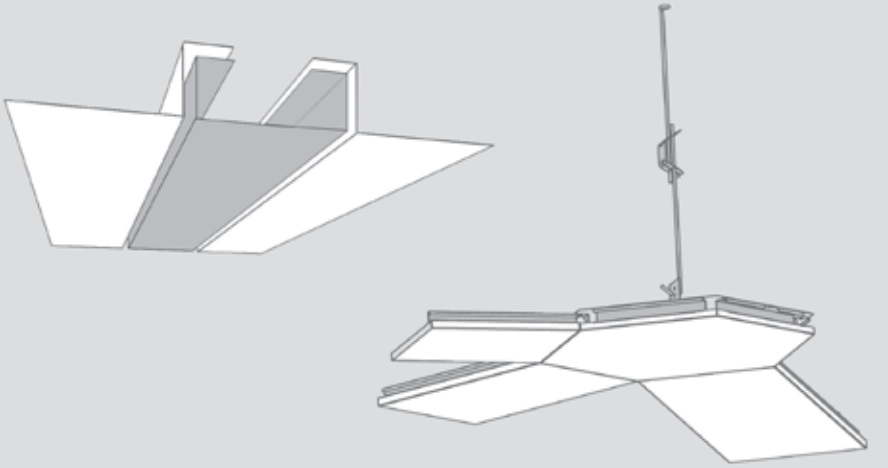

ХАРАКТЕРИСТИКИ

Система функциональных потолков BANDRASTER BA/BT состоит из основных (несущих) секций профиля, смыкающихся между собой под прямым углом в узлы Т-образного и крестообразного пересечения, вспомогательных секций профиля, которые разбивают образуемое несущими секциями пространство для установки в последующем элементов-заполнителей.

Удобство и универсальность эксплуатации.
Уникальная особенность системы – это возможность с функциональной точки зрения преобразовать помещение, а именно скрыть и упорядочить все инженерные коммуникации и кабели, находящиеся в потолочной зоне.

Крестообразное соединение профилей обеспечивает простой доступ и разделение кабелей в несущих и второстепенных профилях, глубина профилей позволяет размещать в них электроустановочные изделия. Геометрия профиля позволяет закрепить «рейлы», выставочные образцы, рекламные вывески.

ОБЛАСТЬ ПРИМЕНЕНИЯ

Система функциональных потолков BANDRASTER BA/BT/ позволяет менять дизайн потолочного пространства, образуя различные комбинации профилей и выбирая разнообразные продукты в качестве декоративных элементов-наполнителей.
В зависимости от желания заказчика элементами могут выступать кассетные потолки, потолки из ПВС, перфорированные панели, потолки Грильято, а также многое другое.
Дополнительно в панельные элементы-заполнители можно устанавливать врезные точечные светильники.
Система функциональных потолков может применяться как при строительстве новых зданий, так и в процессе ремонта существующих.

Долговечность:
Система требует минимальных затрат в процессе эксплуатации. Изменения в планировке помещения не повлияют на систему BANDRASTER BA/BT. Идеально для офисов, ресторанов, торговых центров, кафе.

Потолочная система функциональных потолков BANDRASTER BA/BT позволяет принципиально изменить представление о подвесных конструкциях, используемых для облицовки потолочной зоны. Система изменяется в зависимости от выбранного дизайна интерьера или планировки пространства в помещении.

АСП

ПОТОЛОЧНЫЕ СИСТЕМЫ **BANDRASTER BA**

КОНСТРУКЦИЯ СИСТЕМЫ BANDRASTER BA

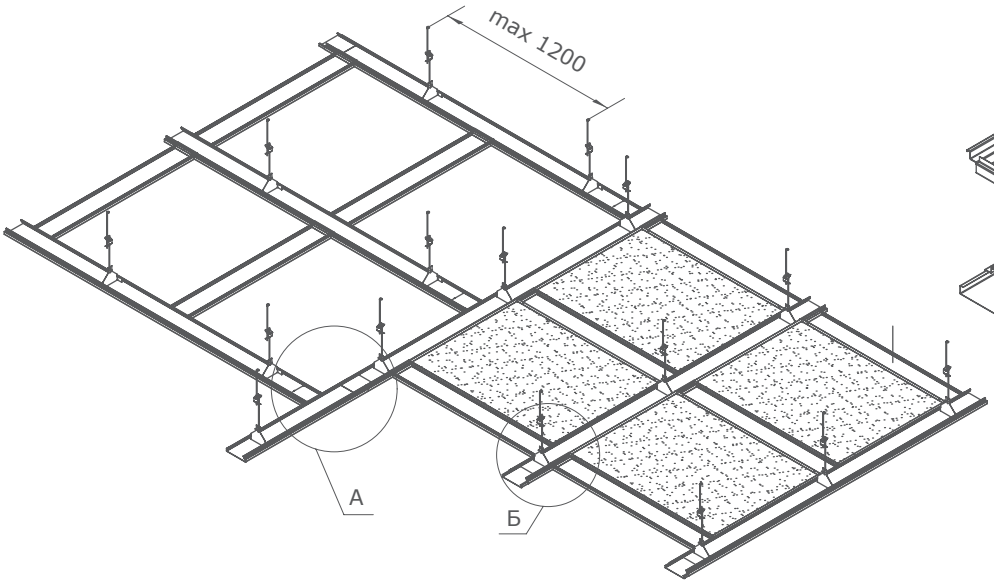

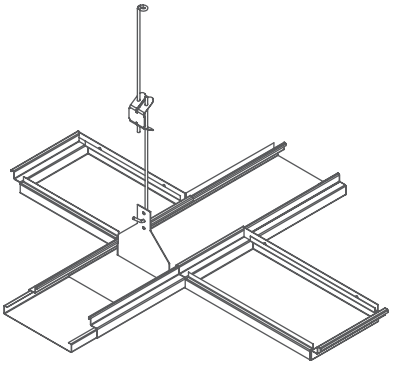

Несущий профиль
Bandraster BA Type1

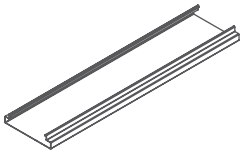

Профильная система
Bandraster BA Type1

Несущий профиль
Bandraster BA Type1

Второстепенный профиль
Bandraster BA Type1

Профильная система Bandraster BA Type1
с кассетным заполнением

Несущий профиль
Bandraster BA Type1

Второстепенный профиль
Bandraster BA Type1

Кассета потолочная
AP1200 Board

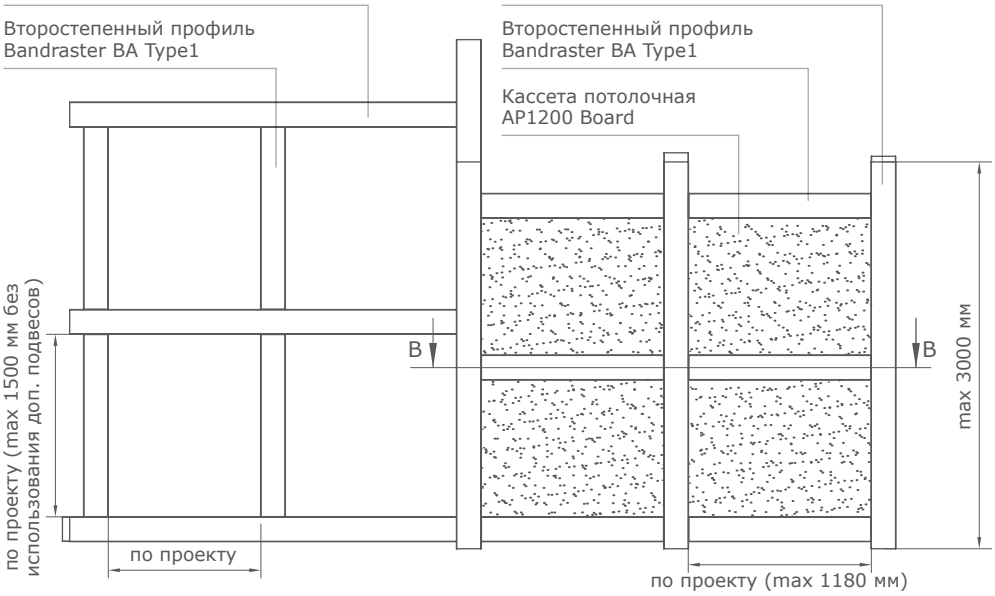

Второстепенный профиль
Bandraster BA Type1

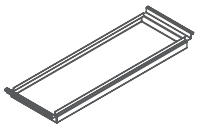

Подвес
Bandraster BA Type1

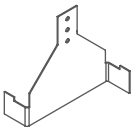

Продольный соединитель
несущего профиля
Bandraster BA Type1

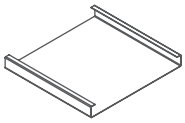

В-В
Узел установки второстепенных профилей

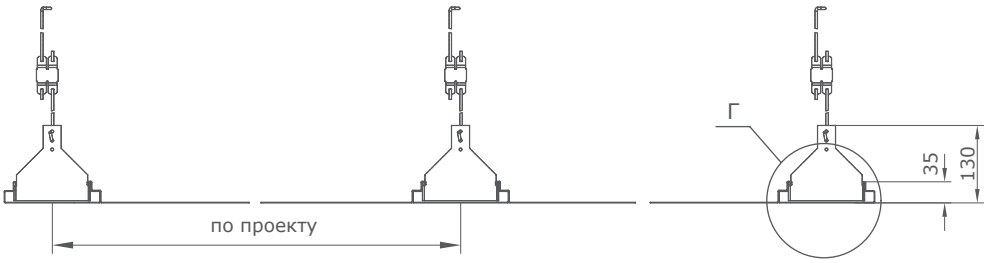

Поперечный соединитель
несущего профиля
Bandraster BA Type1

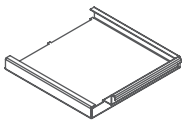

Вид А
Узел стыковки несущих профилей в продольном и поперечном направлении

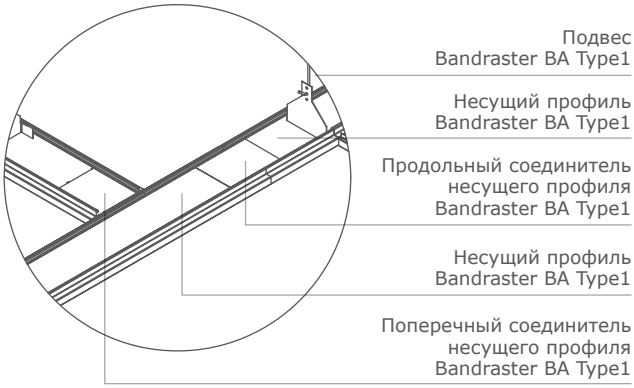

Вид Б
Узел крепления второстепенных профилей

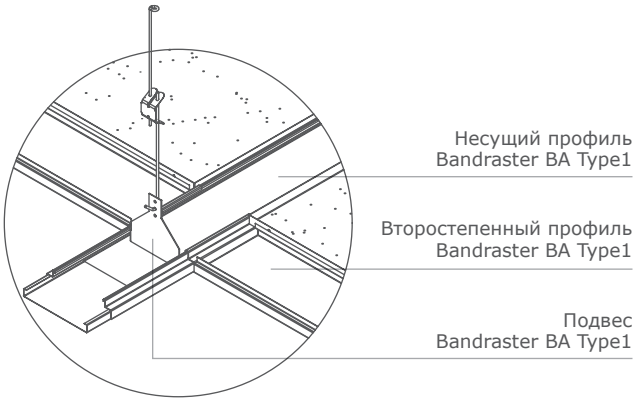

Вид Г
Детальный узел установки второстепенного профиля

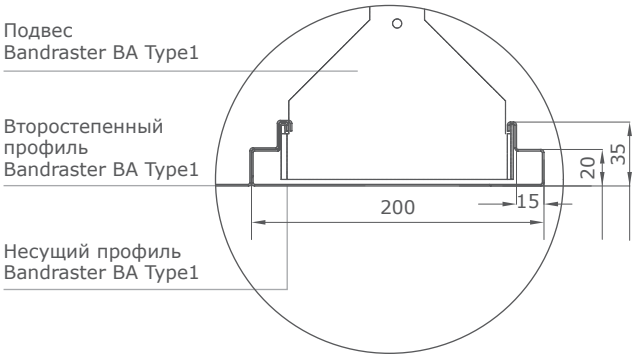

АСП

ПОТОЛОЧНЫЕ СИСТЕМЫ **BANDRASTER BA**

Система профилей BANDRASTER позволяет создавать треугольный рисунок потолка. Такое решение возможно благодаря, использованию шестигранного соединительного элемента. Ширина несущего профиля составляет 200 мм и крепится к соединительному элементы с помощью специального замка.

РАЗМЕР	ГЛАДКАЯ
160x3000	BN 0002
200x3000	BN 0003

- Комплекты аксессуаров заказываются дополнительно, в соответствии с конфигурацией;
- Смотреть рекомендации по подрезке панелей на стр. 156.

КОНСТРУКЦИЯ СИСТЕМЫ BANDRASTER BA

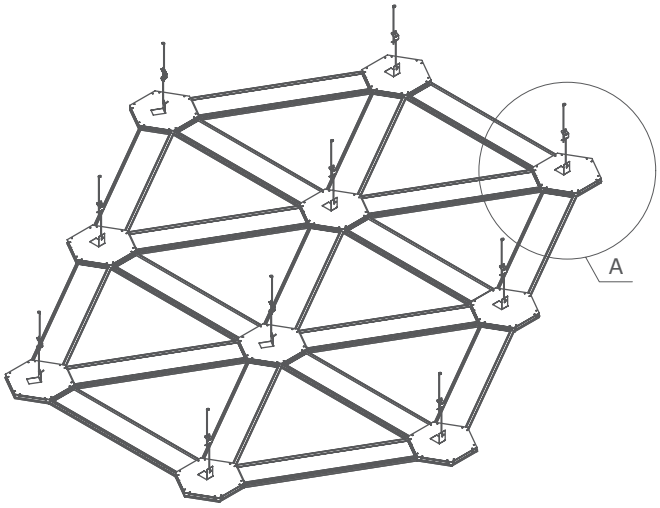

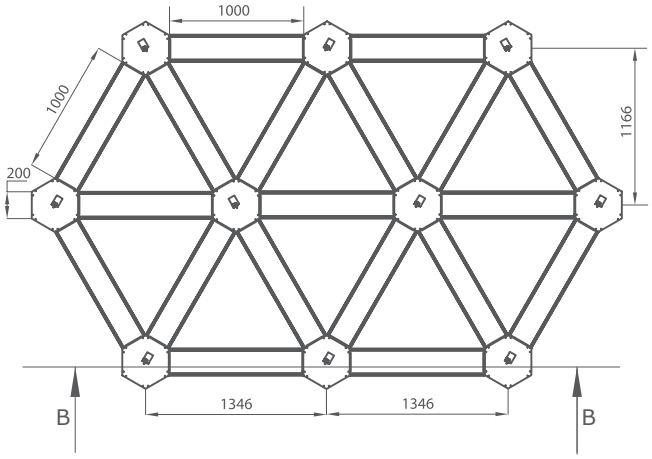

B-B
Общий вид крепления несущих профилей в подвесах

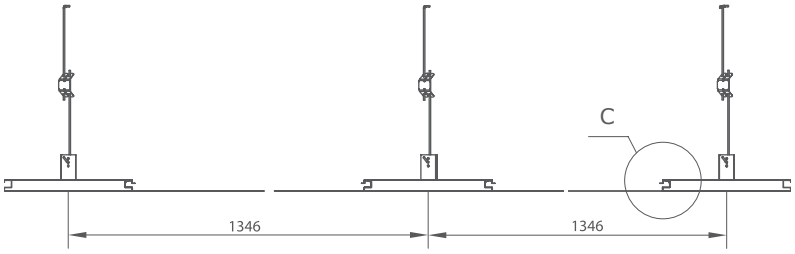

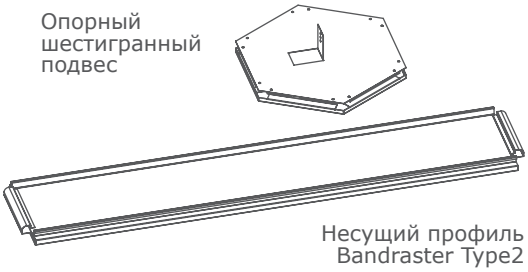

Вид A
Общий узел крепления системы к черновому потолку

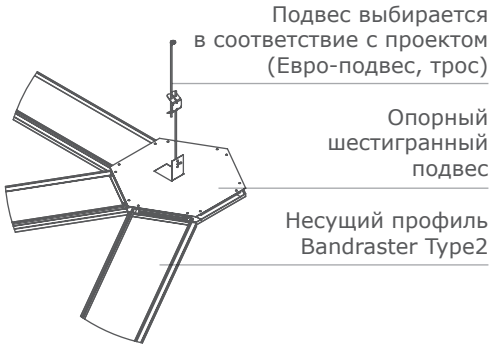

Вид C
Узел крепления несущего профиля в подвесе

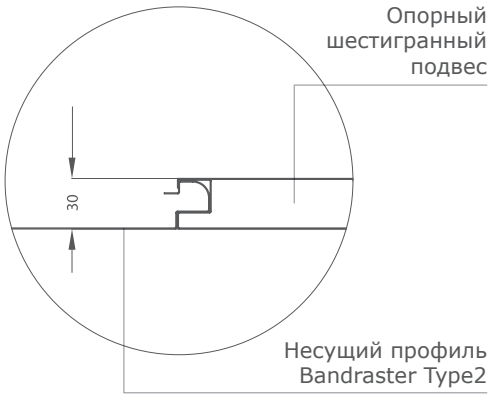

АСП

ПОТОЛОЧНЫЕ СИСТЕМЫ **BANDRASTER BT**

Bandraster BT — это современная функциональная потолочная система, которая спроектирована для офисных помещений с большой площадью и открытыми рабочими зонами, где требуется продольное и поперечное членение внутреннего пространства. Профили системы Bandraster также можно применять в качестве решений для коридоров с большой площадью для создания элегантных интерьеров.

РАЗМЕР	ГЛАДКАЯ
100x3000	BN 0001

- Комплекты аксессуаров заказываются дополнительно, в соответствии с конфигурацией;
- Смотреть рекомендации по подрезке панелей на стр. 156.

КОНСТРУКЦИЯ СИСТЕМЫ BANDRASTER BM

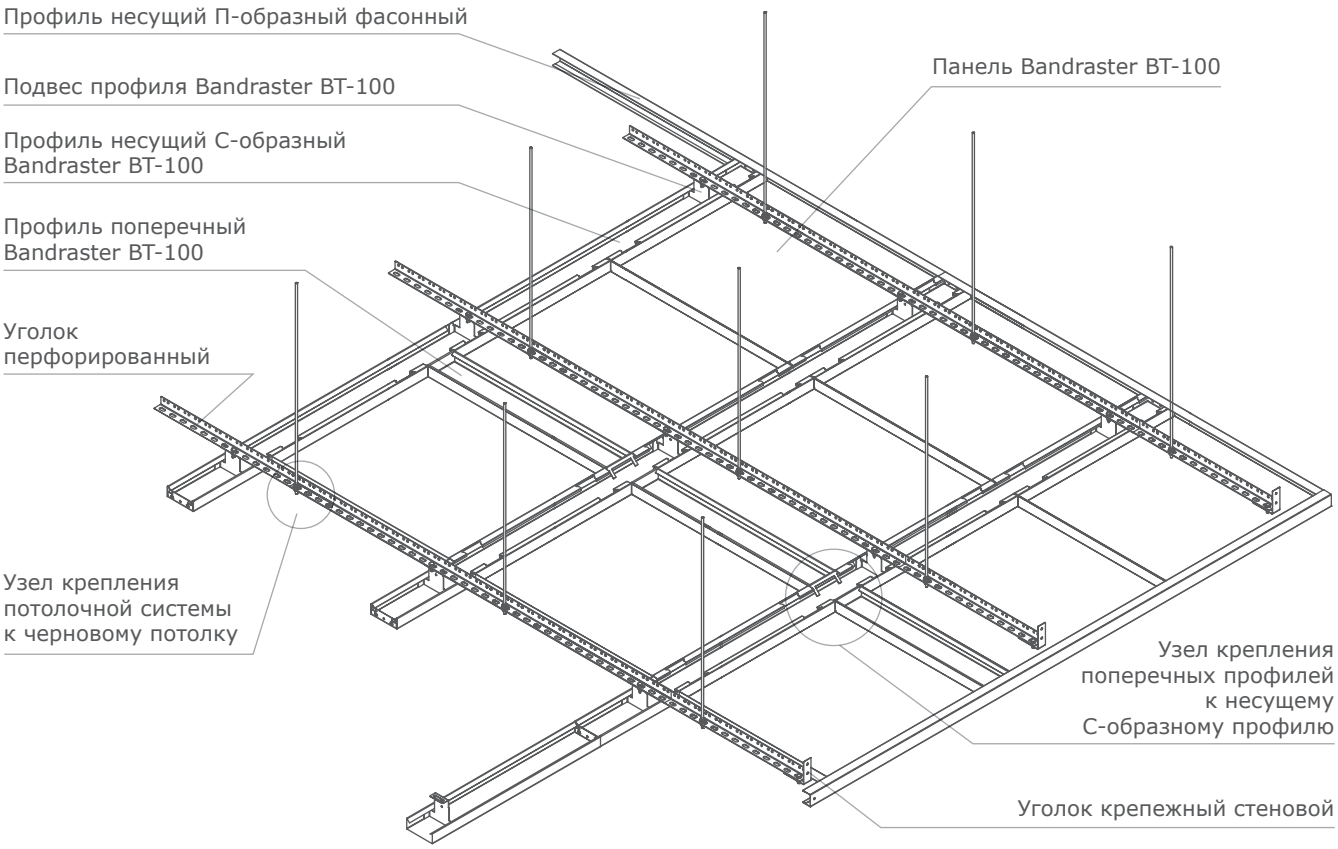

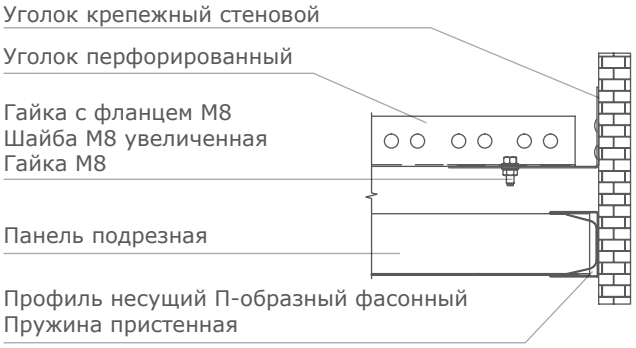

УЗЕЛ КРЕПЛЕНИЯ СТЕНОВОЙ ПАНЕЛИ

УЗЕЛ КРЕПЛЕНИЯ ПОТОЛОЧНОЙ СИСТЕМЫ К ЧЕРНОВОМУ ПОТОЛКУ

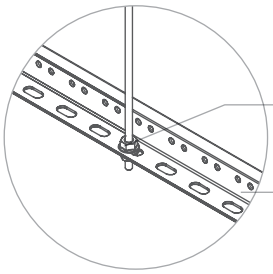

УЗЕЛ КРЕПЛЕНИЯ НЕСУЩЕГО С-ОБРАЗНОГО ПРОФИЛЯ К ПОДСИСТЕМЕ

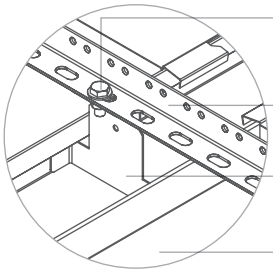

УЗЕЛ КРЕПЛЕНИЯ ПОПЕРЕЧНЫХ ПРОФИЛЕЙ К НЕСУЩЕМУ С-ОБРАЗНОМУ ПРОФИЛЮ

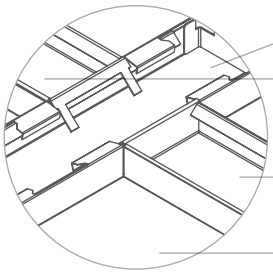

СОЕДИНЕНИЕ ПЕРФОРИРОВАННОГО УГОЛКА

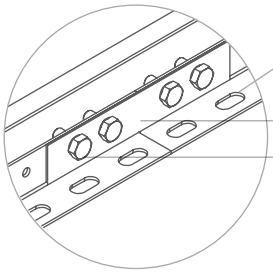

PROOFLINE
СИСТЕМА ПРОФИЛЕЙ

B

PERFATEN

СИСТЕМА ПРОФИЛЕЙ **PROOFLINE**

Proofline Classic

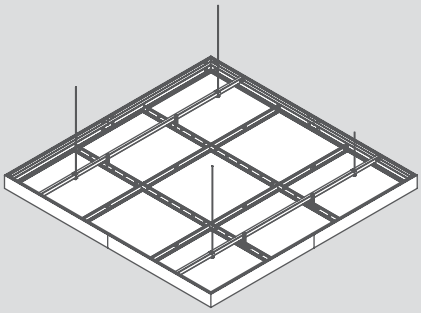

Proofline Radius

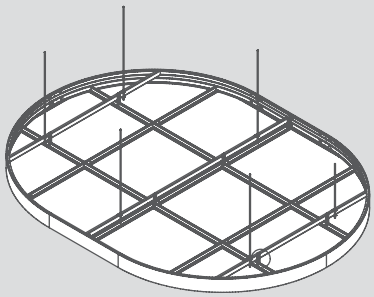

Proofline Edge

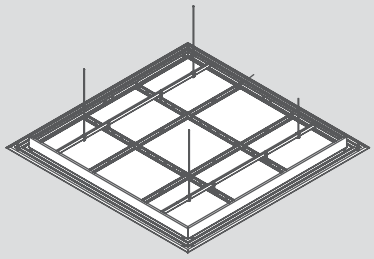

ПРЕИМУЩЕСТВА СИСТЕМЫ

Коллекция «PROOFLINE» - это системы профилей, специально спроектированных для создания «потолков-фрагментов» из стандартных полноразмерных кассет семейства LAY IN уже готовых к сборке.
Системы PROOFLINE позволят экспериментировать с различными плоскостями и уровнями потолка, чтобы разместить и скрыть инженерные коммуникации. Панели просто и легко монтировать к потолочному перекрытию, в том числе на разной высоте. Подвесные потолки — фрагменты не только визуально эстетичны, это — экономически эффективный способ добиться желаемой акустики и элегантности помещения.

ОБЛАСТЬ ПРИМЕНЕНИЯ

Потолки с использованием профиля PL-100 эффектно выделяют и акцентируют пространство в зонах приема и входных группах, холлах открытой планировки. Подвесная система может иметь разнообразную цветовую гамму и нестандартные формы.

СОСТАВ СИСТЕМЫ

- Панели семейства LAY IN.
- Профиль PL-100/PL-100E – алюминиевый экструдированный.
- Профиль Т-24(15) – сталь с защитным покрытием.
- Скоба для подвеса П-профиля – оцинкованная сталь 1,2 мм.
- П-профиль – оцинкованная сталь 1,2 мм.
- Универсальный соединительный коннектор – оцинкованная сталь 2 мм.
- Хомут для европодвеса – оцинкованная сталь 1,2 мм.
- Соединитель профиля продольный/угловой PL-100 – оцинкованная сталь 2 мм.
- Подвес Т-профиля – оцинкованная сталь 1,2 мм.

АСП

СИСТЕМА ПРОФИЛЕЙ **PROOFLINE PL-100 CLASSIC**

НЕСУЩАЯ СИСТЕМА

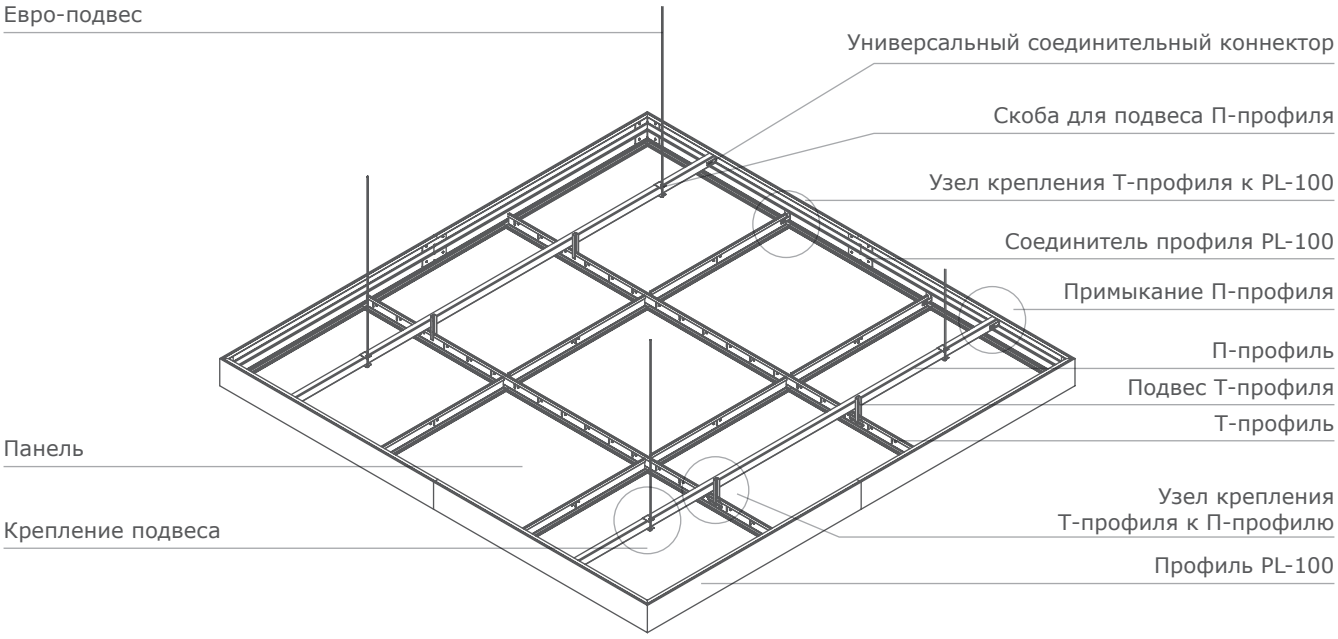

Профиль PL-100

Профиль Т-24 (Т-15 Struna)

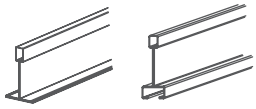

Подвес Т-профиля

Универсальный соединительный коннектор

Скоба для подвеса П-профиля

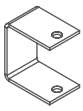

П-профиль

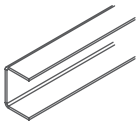

Хомут П-профиля

Соединитель профиля PL-100 продольный

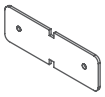

Соединитель профиля PL-100 угловой

Крепление П-профиля

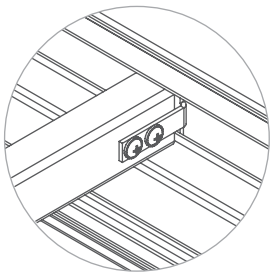

Узел крепления Т-профиля к П-профилю

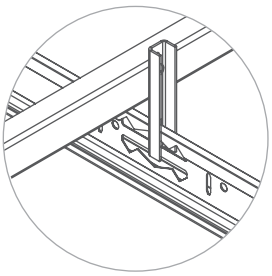

Узел крепления Т-профиля к профилю PL-100

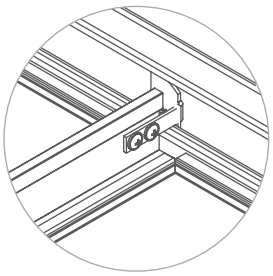

Варианты подвеса острова

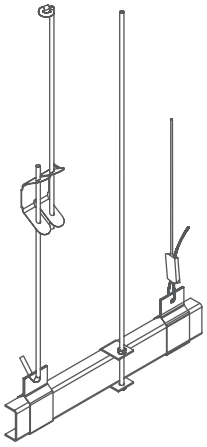

ВАРИАНТЫ ИЗГОТОВЛЕНИЯ ОСТРОВОВ В ЗАВИСИМОСТИ ОТ КОЛИЧЕСТВА ИСПОЛЬЗУЕМЫХ ПАНЕЛЕЙ 600Х600

Остров 2х2

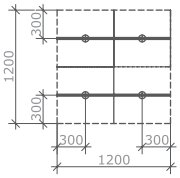

Остров 2х3

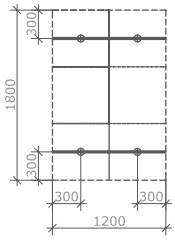

Остров 2х4

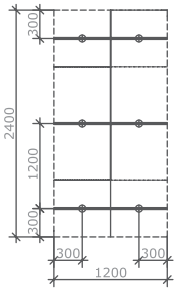

Остров 3х3

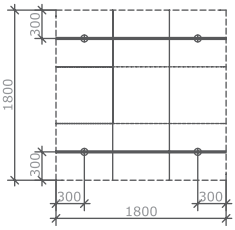

Остров 2х5

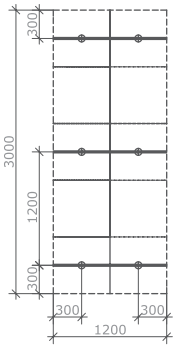

Остров 3х4

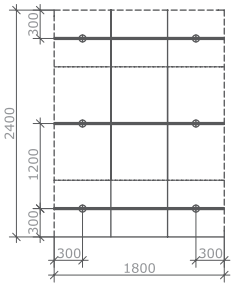

Остров 3х5

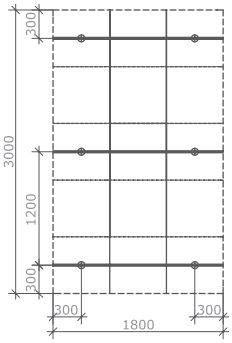

Остров 4х4

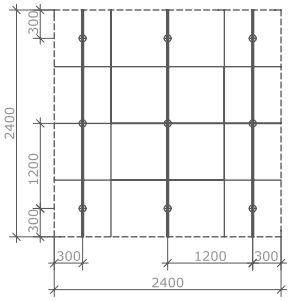

Остров 5х4

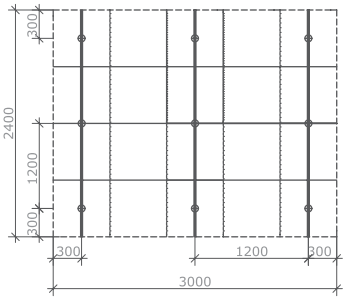

Остров 5х5

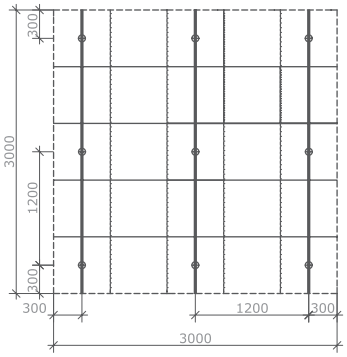

Условные обозначения

- Профиль Т-24(15) L=600
- П-профиль
- Профиль Т-24(15) L=по проекту
- Подвес

Остров 2х2 1214х1214	Остров 2х3 1214х1814	Остров 2х4 1214х2414	Остров 3х3 1814х1814	Остров 2х5 1214х3014	Остров 3х4 1814х2414	Остров 3х5 1814х3014	Остров 4х4 2414х2414	Остров 5х4 3014х2414	Остров 5х5 3014х3014
PL0001	PL0002	PL0003	PL0004	PL0005	PL0006	PL0007	PL0008	PL0009	PL0010

Элементы подсистемы для PL CLASSIC	П-профиль PL прямой	PS0068
	Стандартный Т-профиль	PS0070
	Т-профиль в размер	PS0071
	П-профиль	PS0072
	Коннектор соединительный	PS0073
	Соединитель профиля PL продольный	PS0074
	Соединитель профиля PL угловой	PS0075
	Подвес Т-профиля	PS0076
	Винт уст.5х5	
	Винт самонарезающий 4,2х13	

- Профили выполняются из экструдированного алюминия
- Комплекты аксессуаров заказываются дополнительно, в соответствии с конфигурацией;
- Смотреть рекомендации по подрезке панелей на стр. 156.

СИСТЕМА ПРОФИЛЕЙ **PROOFLINE PL-100 RADIUS**

НЕСУЩАЯ СИСТЕМА

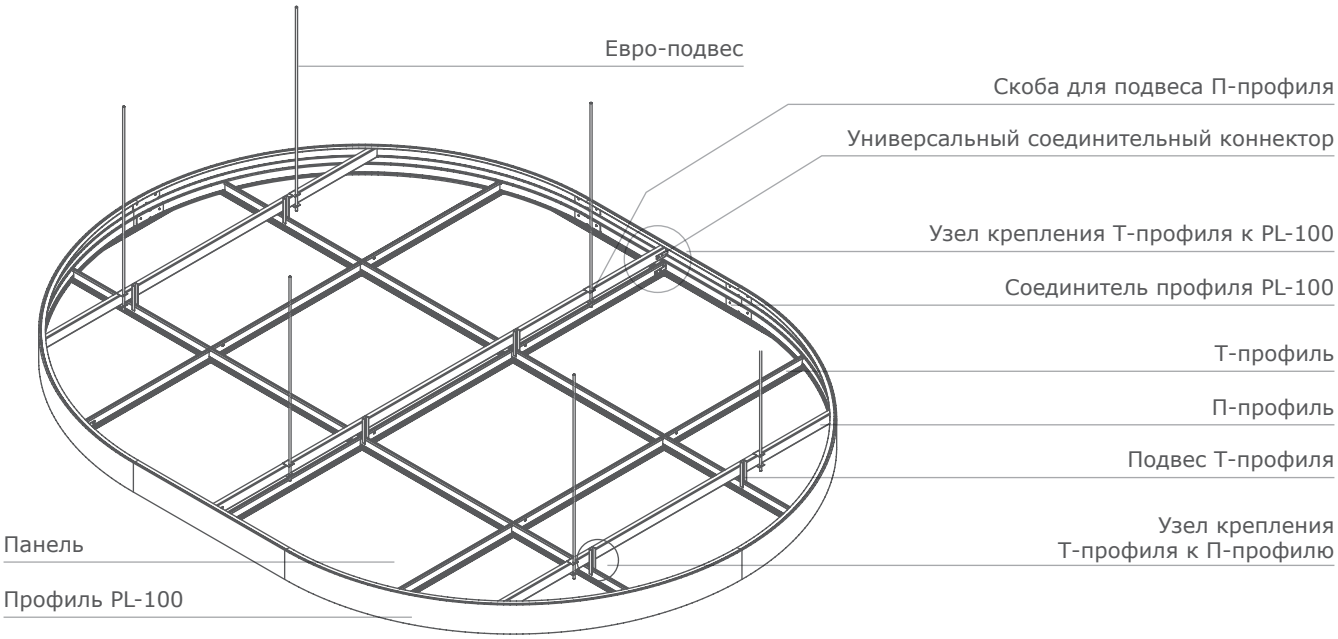

Профиль PL-100/R

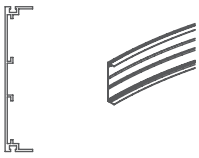

Профиль Т-15 Struna

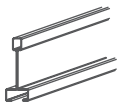

Подвес Т-профиля

Универсальный соединительный коннектор

Скоба для подвеса П-профиля

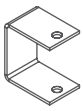

П-профиль

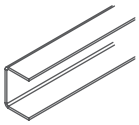

Хомут П-профиля

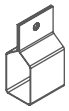

Соединитель профиля PL-100 продольный

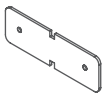

Крепление П-профиля

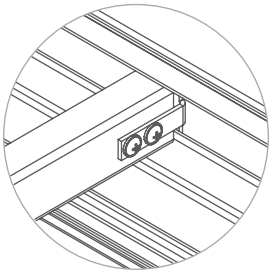

Узел крепления Т-профиля к П-профилю

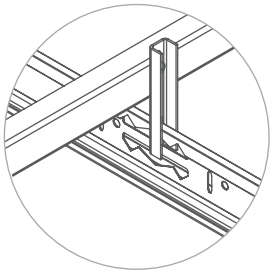

Узел крепления Т-профиля к профилю PL-100

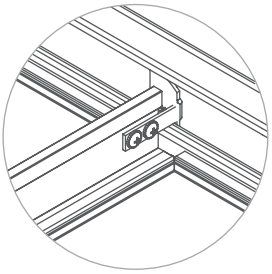

Варианты подвеса острова

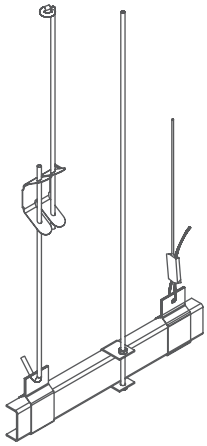

ВАРИАНТЫ ТИПОРАЗМЕРОВ ИЗГОТОВЛЕНИЯ ОСТРОВОВ ИЗ ПРОФИЛЯ PL-100/R

Остров D=1800

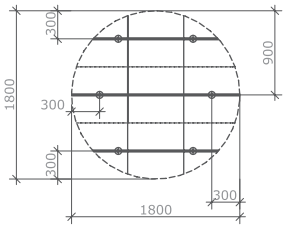

Остров D=2400

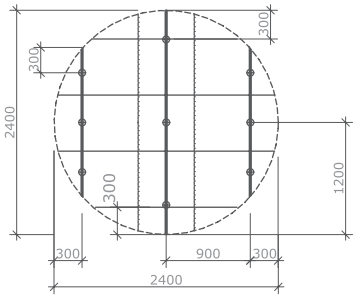

Остров 1800x2400

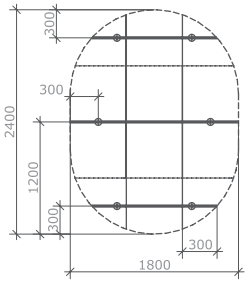

Остров 1800x3000

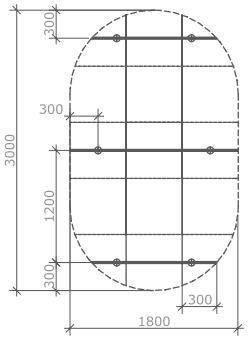

Остров 2400x2400

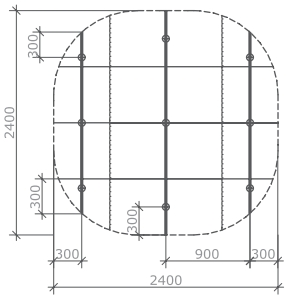

Остров 2400x3000

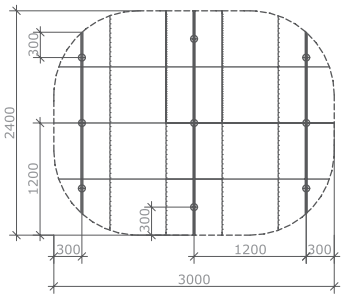

Остров 3000x3000

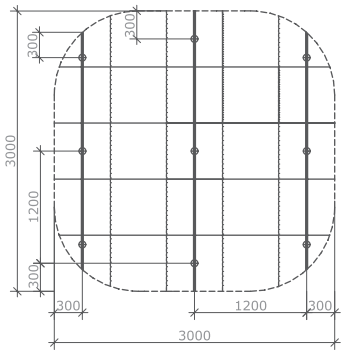

Условные обозначения

- Профиль Т-24(15) L=600
- П-профиль
- Профиль Т-24(15) L=по проекту
- Подвес

Остров D=1800	Остров D=2400	Остров D=1800x2400	Остров D=1800x3000	Остров D=2400x2400	Остров D=2400x3000	Остров D=3000x3000
PL0011	PL0012	PL0013	PL0014	PL0015	PL0016	PL0017

Элементы подсистемы для PL RADIUS	П-профиль PL прямой	PS0068
	П-профиль PL радиусный	PS0069
	Т-профиль в размер	PS0071
	Стандартный Т-профиль	PS0070
	П-профиль	PS0072
	Коннектор соединительный	PS0073
	Соединитель профиля PL продольный	PS0074
	Подвес Т-профиля	PS0076
	Винт уст.5x5	
	Винт самонарезающий 4,2x13	

- Профили выполняются из экструдированного алюминия
- Комплекты аксессуаров заказываются дополнительно, в соответствии с конфигурацией;
- Смотреть рекомендации по подрезке панелей на стр. 156.

СИСТЕМА ПРОФИЛЕЙ **PROOFLINE PL-100 EDGE**

НЕСУЩАЯ СИСТЕМА

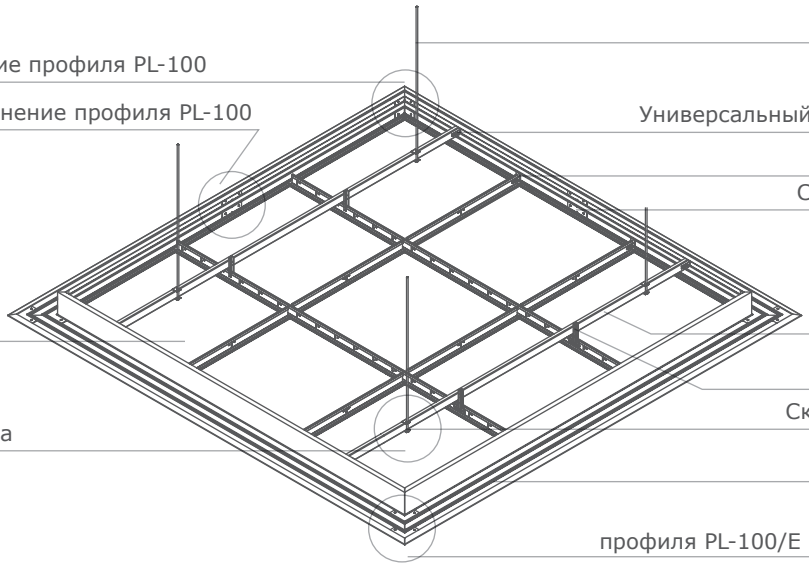

Профиль PL-100/E

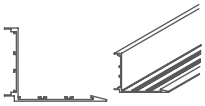

Профиль T-15 Struna

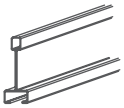

Подвес Т-профиля

Универсальный соединительный коннектор

Скоба для подвеса П-профиля

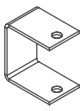

П-профиль

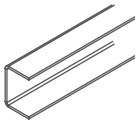

Хомут П-профиля

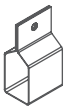

Соединитель профиля PL-100 продольный

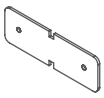

Соединитель профиля PL100/E угловой плоский

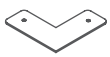

Угловое соединение профиля PL-100

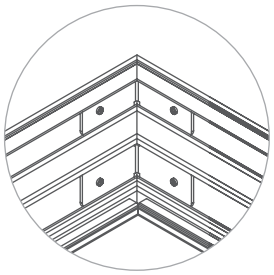

Продольное соединение профиля PL-100

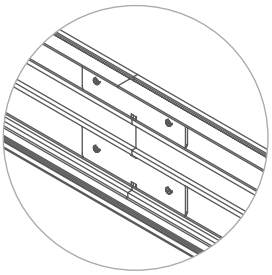

Узел крепления профиля PL100/E плоским угловым элементом

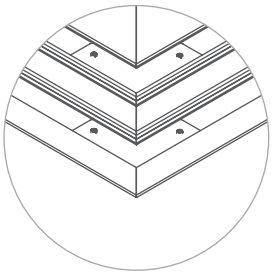

Варианты подвеса острова

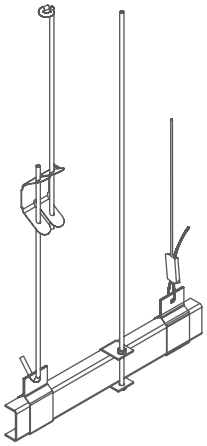

ВАРИАНТЫ ТИПОРАЗМЕРОВ ИЗГОТОВЛЕНИЯ ОСТРОВОВ ИЗ ПРОФИЛЯ PL100/E

Остров 2x2

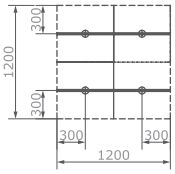

Остров 2x3

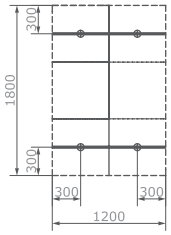

Остров 2x4

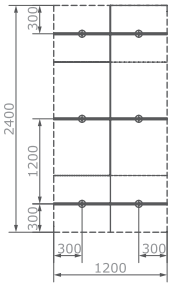

Остров 3x3

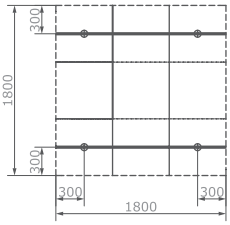

Остров 2x5

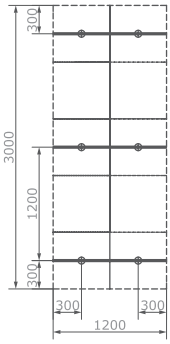

Остров 3x4

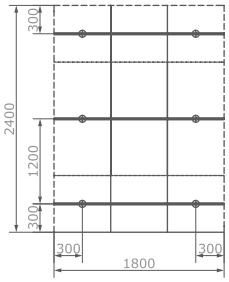

Остров 3x5

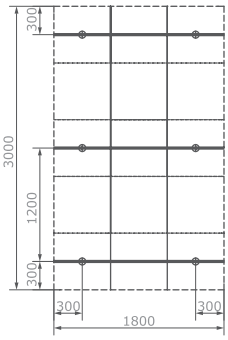

Остров 4x4

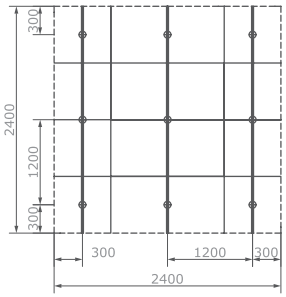

Остров 5x4

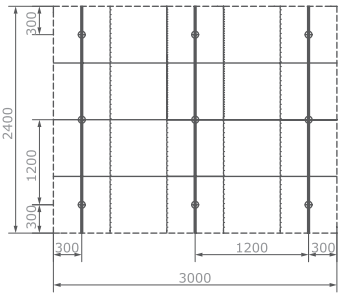

Остров 5x5

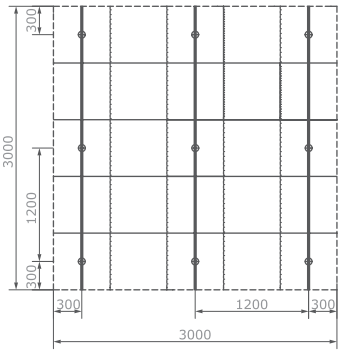

Условные обозначения

Профиль Т-24(15) L=600

П-профиль

Профиль Т-24(15) L=по проекту

Подвес

Остров 2x2 1477x1477	Остров 2x3 1477x2077	Остров 2x4 1477x2677	Остров 3x3 2077x2077	Остров 2x5 1477x3277	Остров 3x4 2077x2677	Остров 3x5 2077x3277	Остров 4x4 2677x2677	Остров 5x4 3277x2677	Остров 5x5 3277x3277
PL0018	PL0019	PL0020	PL0021	PL0022	PL0023	PL0024	PL0025	PL0026	PL0027

Элементы подсистемы для PL EDGE	П-профиль PL прямой	PS0068
	Стандартный Т-профиль	PS0070
	Т-профиль в размер	PS0071
	П-профиль	PS0072
	Коннектор соединительный	PS0073
	Соединитель профиля PL продольный	PS0074
	Соединитель профиля PL угловой	PS0075
	Подвес Т-профиля	PS0076
	Винт уст.5x5	
	Винт самонарезающий 4,2x13	

- Профили выполняются из экструдированного алюминия
- Комплекты аксессуаров заказываются дополнительно, в соответствии с конфигурацией;
- Смотреть рекомендации по подрезке панелей на стр. 156.

Станция метро «Ломоносовский проспект»
г. Москва

ALCORE
ПОТОЛОЧНЫЕ И СТЕНОВЫЕ ПАНЕЛИ НА ОСНОВЕ МНОГОСЛОЙНЫХ ПАНЕЛЕЙ

B

PERFATEN

ПОТОЛОЧНЫЕ И СТЕНОВЫЕ ПАНЕЛИ НА ОСНОВЕ МНОГОСЛОЙНЫХ ПАНЕЛЕЙ С СОТОВЫМ И ГОФРИРОВАННЫМ АЛЮМИНИЕМ **ALCORE**

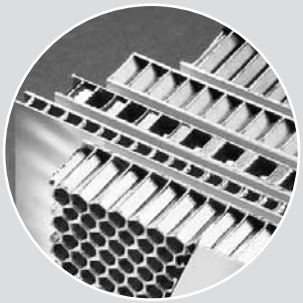

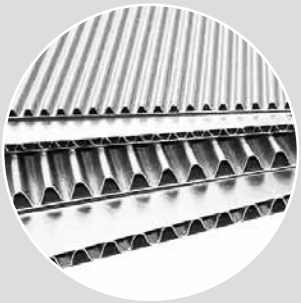

ХАРАКТЕРИСТИКИ

Многослойная панель — конструкция из двух алюминиевых листов, пространство между которыми заполняет ячеистая структура из алюминия (либо гофрированный алюминий).

Панель может иметь разнообразные финишные поверхности: алюминий, камень (натуральный и искусственный), стекловолокнистая ткань, медь, сталь (в том числе нержавеющая), HPL-пластик, медь, ламинат, пленка ПВХ, шпон, порошковая покраска, UF-печать, сублимация.

Сэндвич-панель на основе сотового/гофро алюминия – это не только декоративный элемент. Панель выполняет функцию вибро- и звукоизоляции. Кроме того панели очень просты в монтаже. Обладают малым весом, благодаря чему установка проходит быстро и легко.

Также данные панели устойчивы к внешним воздействиям. Не подвергаются коррозии, внутренняя прослойка позволяет добиться высокой жесткости и прочности. Поверхность панели невосприимчива к воздействию солнечных лучей и агрессивных химических сред и отвечает всем требованиям пожарной безопасности.

ОБЛАСТЬ ПРИМЕНЕНИЯ

Благодаря своим уникальным качествам и простоте в обработке, панели прекрасно подходят как для наружного использования — облицовки фасадов, крыш, отделки балконов, навесов и т. д., так и для внутренней отделки стен, потолков, облицовки колонн. Идеальное решение для транспортной инфраструктуры, офисных помещений, промышленных и спортивных объектов, вагоно- и судостроении.

АСП

ПОТОЛОЧНЫЕ И СТЕНОВЫЕ ПАНЕЛИ **ALCORE**

НЕСУЩАЯ СИСТЕМА

Принципиальная схема крепления алюминиевых стеновых трехслойных панелей с сотовым заполнением к подсистеме

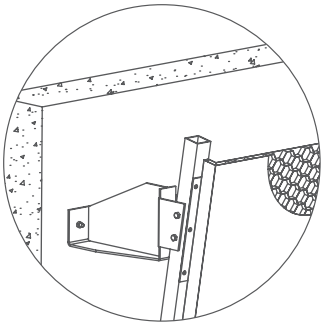

Принципиальная схема крепления алюминиевых потолочных трехслойных панелей с сотовым заполнением к подсистеме

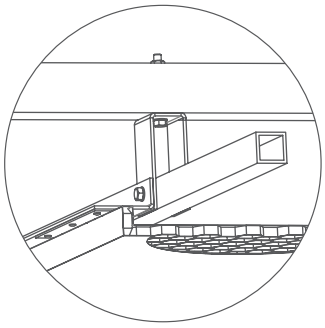

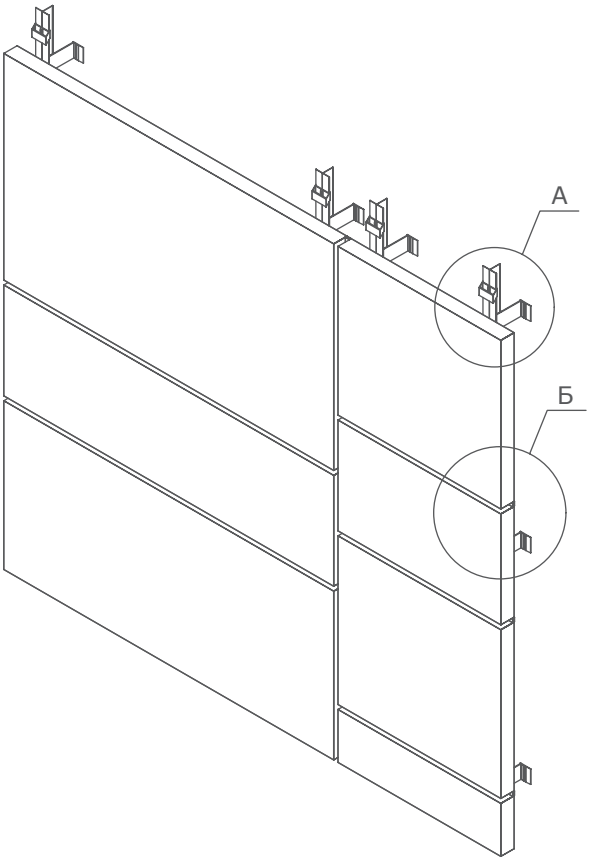

Узел А
Крепление панели к несущей подсистеме

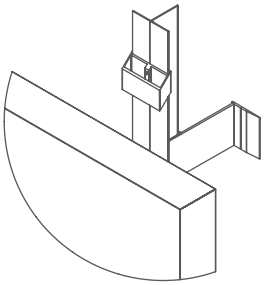

Узел Б
Крепление декоративного нащельника

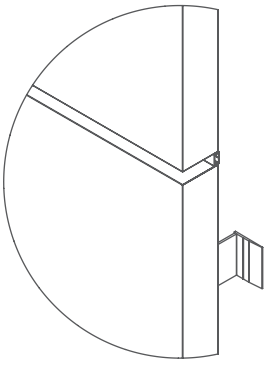

ЗАВИСИМОСТЬ РЕГУЛЯРНЫХ ГАБАРИТНЫХ РАЗМЕРОВ ПАНЕЛЕЙ ОТ РАЗМЕРОВ ЯЧЕЙКИ СОТОВОГО ЗАПОЛНЕНИЯ

Сторона шестигранника, мм	a=4	a=5	a=6	a=7,5	a=10	a=12
Ø окружности, мм	≈7	≈8,5	≈10,5	≈13	≈17	≈21
Максимальный размер панели, мм	1600x3000	1600x4000	1600x5000	1600x6000	1600x7500	1600x9000
Толщина алюминиевой фольги сотового заполнения, мм	t=0,05	t=0,05	t=0,05	t=0,05	t=0,06	t=0,06

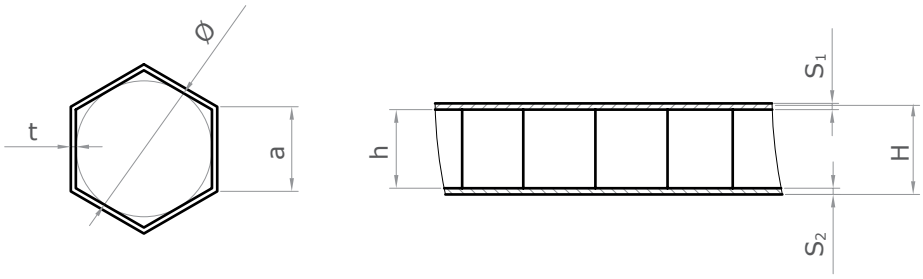

Толщина панели	H=8	H=10	H=15	H=17	H=20	H=25
Минимальная толщина лицевой стороны, мм	S_1=1,0					
Минимальная толщина подложки, мм	S_2=0,8					
Вес, кг/м² (при использовании сотового наполнителя t=0.05 мм и Ø13 мм)	≈7,2	≈7,25	≈7,4	≈7,45	≈7,55	≈7,7

СОСТАВ ПАНЕЛЕЙ

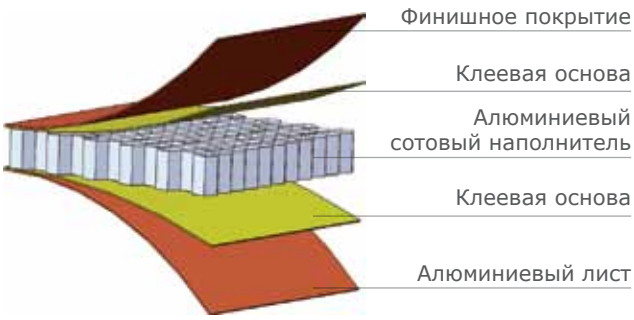

РАЗНООБРАЗИЕ ФИНИШНЫХ ПОКРЫТИЙ

FRS-901
ОГНЕСТОЙКИЕ ПРЕГРАДЫ

B

PERFATEN

ОГНЕСТОЙКИЕ ПРЕГРАДЫ
FRS-901

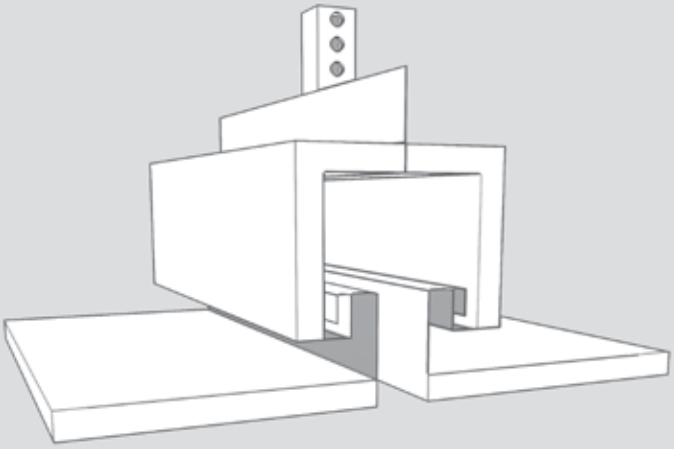

ХАРАКТЕРИСТИКИ

В случае пожара проложенная в помещении проводка представляет собой одну из основных угроз безопасности, в том числе за счёт наличия легковоспламеняющихся трубопроводов и кабелей, переходящих из одних помещений в другие и служащих своего рода проводниками огня.
Для обеспечения выполнения требований противопожарной защиты в зданиях, группа компаний АСП разработала специальную огнестойкую преграду FRS-901, эффективно препятствующую распространению огня и защищающую инженерные коммуникации в запотолочном пространстве при его возникновении.
Установка противопожарных преград – отличное средство профилактики пожаров практически во всех случаях. Требования органов надзора за состоянием противопожарной безопасности обязательны к выполнению, строги и требуют постоянного контроля. Наша компания активно работает в данном направлении и уже сегодня предлагает огнестойкие потолки – эффективные преграды, способные противостоять открытому пламени в течение времени, достигающего 60 минут. Компания также предлагает услуги по разработке стеновых огнестойких преград по вашим индивидуальным запросам.

СИСТЕМА FRS-901

- Эстетична и функциональна;
- Отлично сочетается со светильниками;
- Не впитывает запахи;
- Легко чистится, сопротивляется образованию загрязнений;
- Проста в установке, обеспечивает лёгкость и удобство доступа в запотолочное пространство;
- Имеет стойкое порошковое покрытие;
- Обладает длительным сроком службы без потери качества.

АСП

ОГНЕСТОЙКИЕ ПРЕГРАДЫ **FRS-901**

ОСНОВНЫЕ ПАРАМЕТРЫ

Артикул в каталоге	Размер	Материал	Толщина металла
Панель FRS окрашенная по RAL	1200x300	Zn	0,7
	1200x600	Zn	0,7
	1500x300	Zn	0,7
	1500x600	Zn	0,7
	1800x300	Zn	0,7
	1800x600	Zn	0,7
	2000x300	Zn	0,7
	2000x600	Zn	0,7
Панель FRS для светильника окрашенная по RAL	1200x300	Zn	0,7
	1200x600	Zn	0,7

НЕСУЩАЯ СИСТЕМА

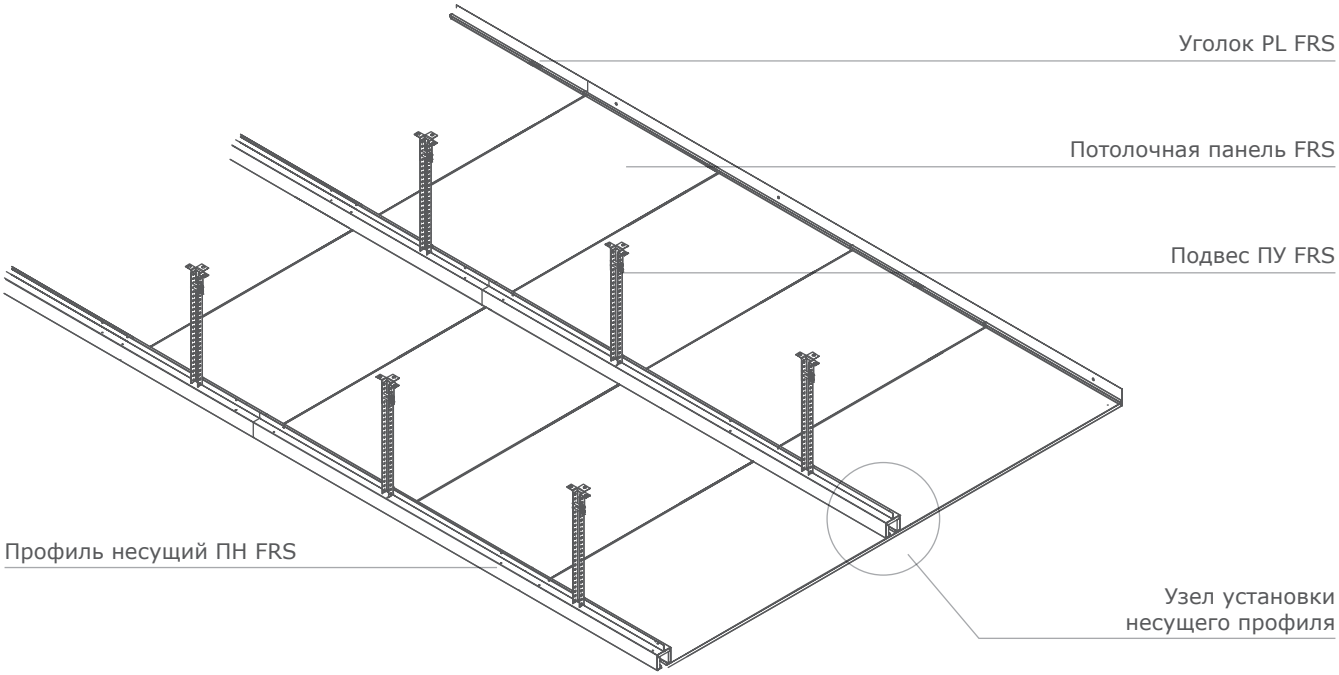

Профиль НП – FRS – оцинкованная сталь
Профиль СП – FRS – оцинкованная сталь
Уголок PL – FRS – оцинкованная сталь
Подвесы FRS – оцинкованная сталь

ПАНЕЛЬ FRS-901 ТИПОВАЯ

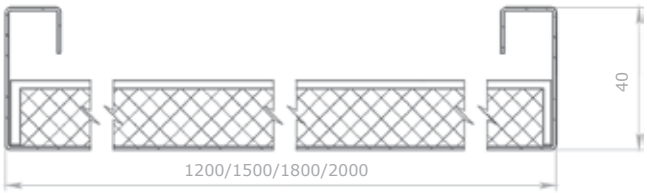

ПАНЕЛЬ FRS-901 КРАЙНЯЯ

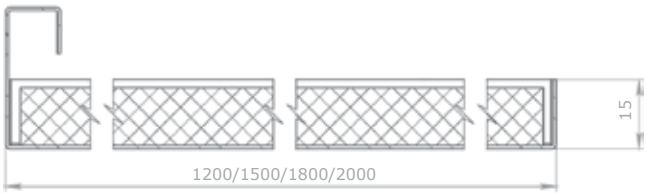

НЕСУЩИЙ ПРОФИЛЬ FRS

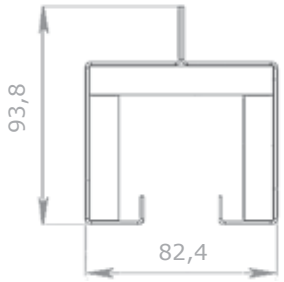

УЗЕЛ УСТАНОВКИ НЕСУЩЕГО ПРОФИЛЯ

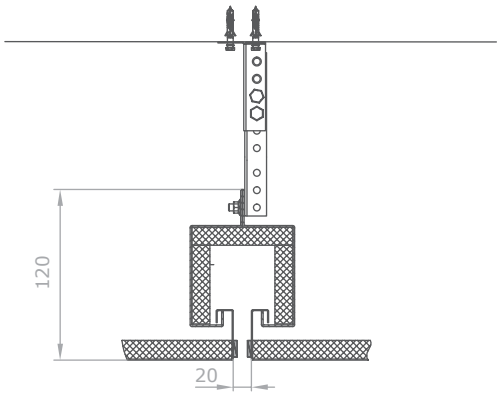

УЗЕЛ УСТАНОВКИ СВЕТИЛЬНИКА RAN118

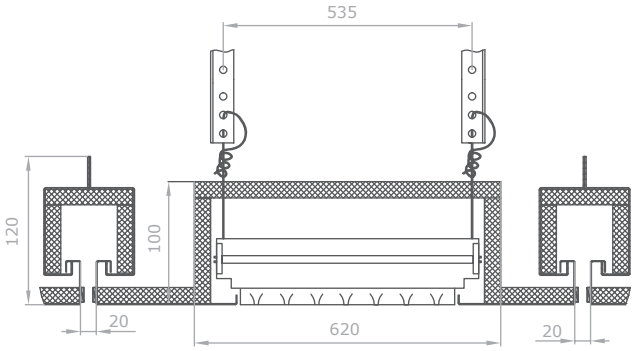

УЗЕЛ ПРИМЫКАНИЯ К СТЕНЕ

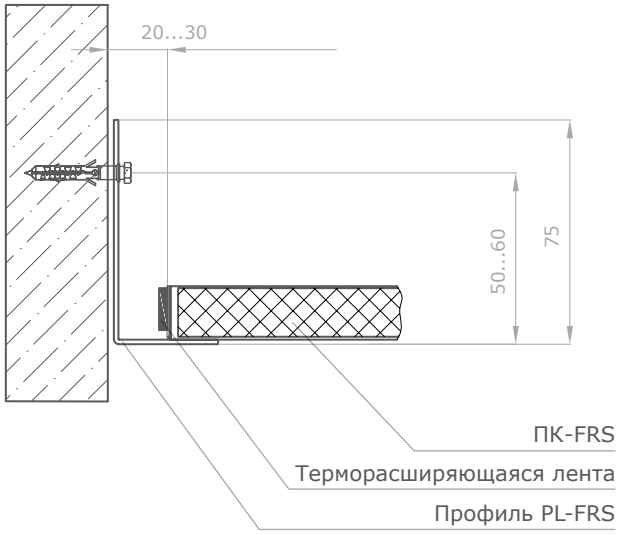

РАСЧЁТ КОМПЛЕКТУЮЩИХ НА 1 М² ПОТОЛКА FRS-901

Типоразмер панели	Панель, шт.	Профиль L=2500 мм, м.п.	Соединитель профиля НП-FRS (L=150), шт.	Уголок PL	Подвес в комплекте, шт.
	ПК-FRS	НП-FRS			ПУ- FRS/ПС- FRS/ПШ- FRS
1200x300	2,78	0,83	0,33	По расчету	0,97
1200x600	1,39				
1500x300	2,22	0,67	0,27		0,8
1500x600	1,11				
1800x300	1,85	0,56	0,22		0,67
1800x600	0,93				
2000x300	1,67	0.5	0,2		0,6
2000x600	0,83				

BASIC
СИСТЕМА CL-100

B

PERFATEN

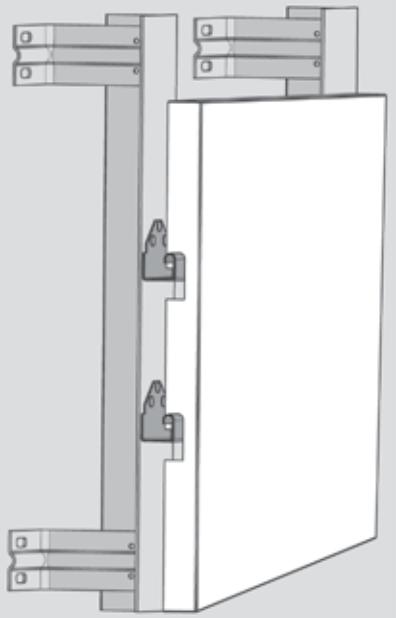

СИСТЕМА ОБЛИЦОВКИ СТЕН
BASIC CL-100

ХАРАКТЕРИСТИКИ

Стеновая ограждающая система BASIC CL-100 состоит из прямых или ломаных панелей с одинаковым углом изгиба. Соединение таких панелей между собой образует плоскость или пирамиды – итогом служит создание объёмной стеновой поверхности, придающей помещению строгий, но вместе с тем очень грациозный вид.

Стеновые панели изготавливаются из оцинкованной стали или алюминия. Возможна сублимация продукции под различные текстуры, а также применение готового сырья с текстурами под травертин, патину, золото. На стеновые панели можно нанести нестандартную художественную перфорацию или лазерную резку, а с помощью UF плоттера запечатать любое изображение.

ОБЛАСТЬ ПРИМЕНЕНИЯ

Прекрасное решение для оформления офисов и бизнес – центров, объектов транспортной инфраструктуры, спортивных объектов, крупных аудиторий и конференц-залов.

Монтаж осуществляется на стандартную фасадную подсистему. Несущие профили создают жёсткий каркас и обеспечивают прочность и целостность конструкции. Крепление через кронштейн помогает регулировать вынос от стены. Для уменьшения вибрации панелей система дополнительно комплектуется межпанельным уплотнителем и уплотнителем на профиль.

АСП

СИСТЕМА ОБЛИЦОВКИ СТЕН **BASIC CL-100**

РАЗМЕР	ГЛАДКАЯ	ПЕРФОРАЦИЯ 0,75	ПЕРФОРАЦИЯ 1,5	ПЕРФОРАЦИЯ 3,0
600x1200	BC 0001	BC 0004	BC 0007	BC 0010
600x1800	BC 0002	BC 0005	BC 0008	BC 0011
600x2400	BC 0003	BC 0006	BC 0009	BC 0012

Элементы подсистемы для BASIC CL-100	Профиль стартовый 45x32x30	PS0058
	Кронштейн АК	PS0059
	Профиль Т-образный	PS0060
	Держатель кассет	PS0061

- Панели выполняются из оцинкованной стали. Толщина материала зависит от размера, типа и конфигурайции продукта.
- Типовые изделия выпускаются с порошковым покрытием RAL 9010;
- F- дополнительная установка акустического флиса (при необходимости добавить к номеру продукта);
- При заказе не типовой продукции - действует повышающий коэффициент;
- Смотреть рекомендации по подрезке панелей на стр. 156.

НЕСУЩАЯ СИСТЕМА

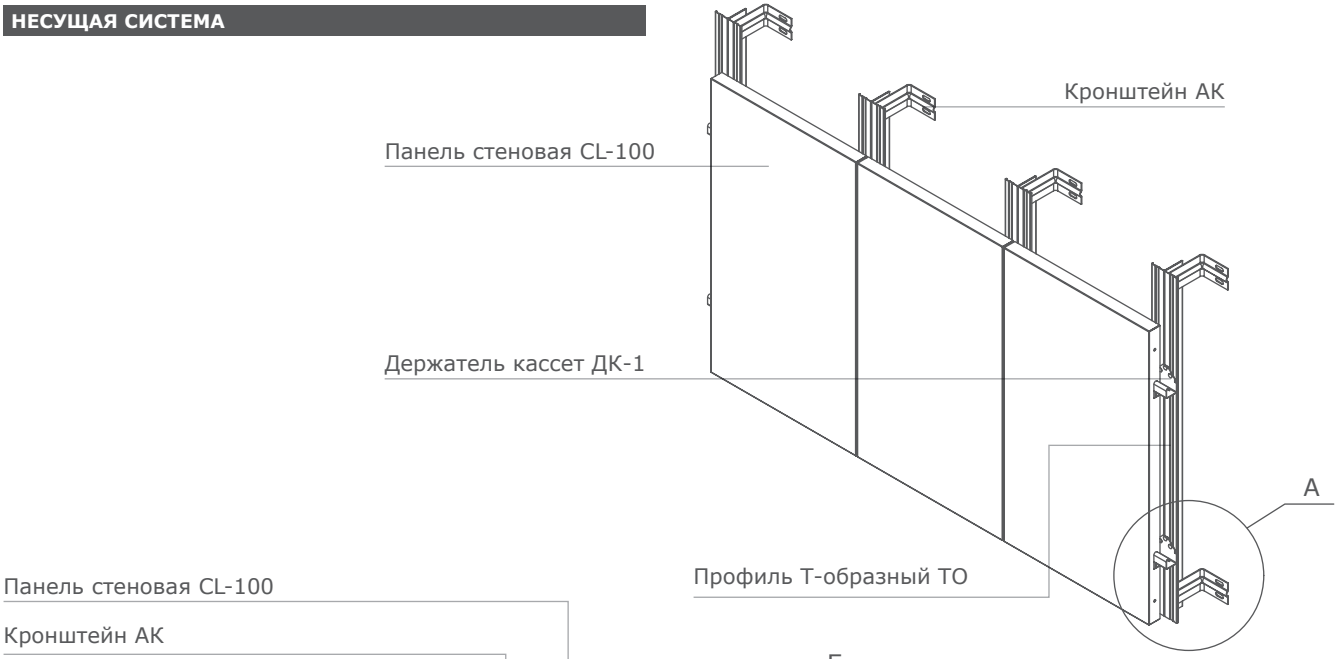

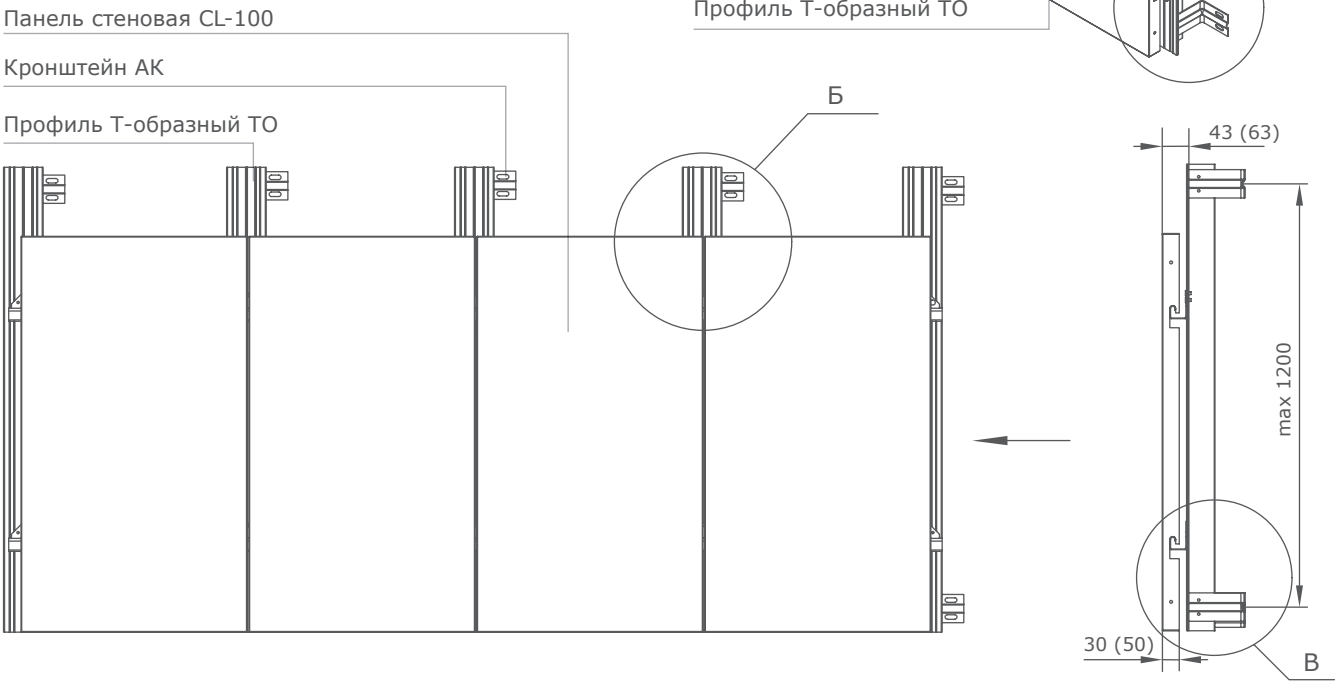

ВИД А

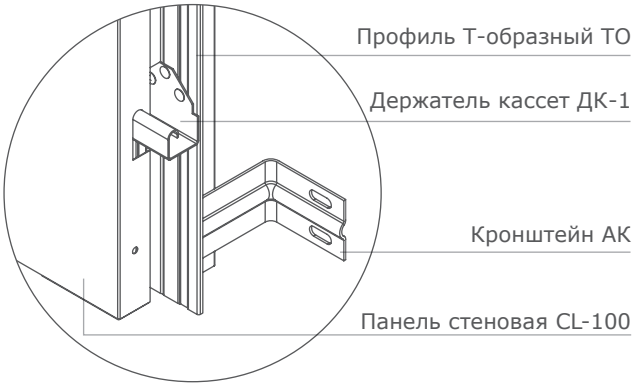

ВИД Б

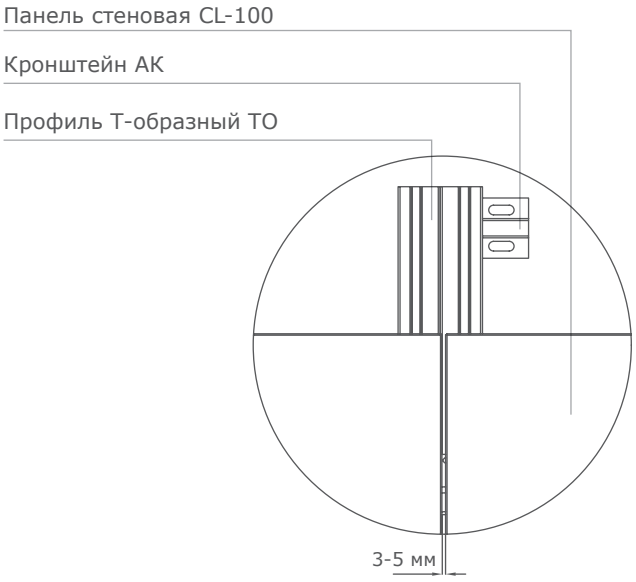

ВИД В

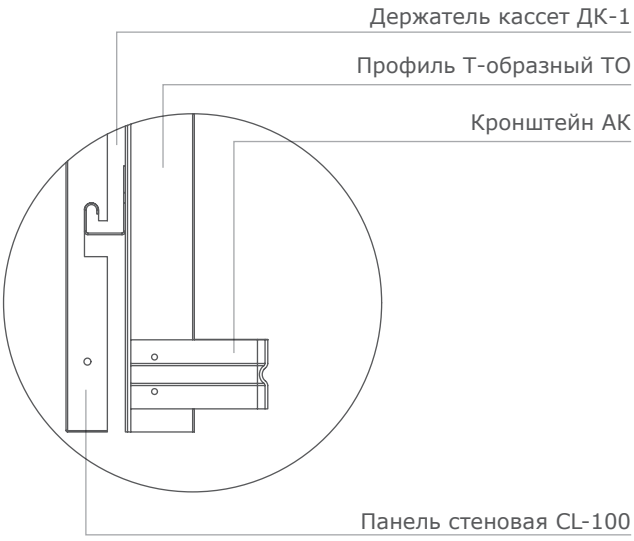

Аэропорт Стригино
г. Нижний Новгород

Корпоративный университет Сбербанка
г. Истра, Московская область

BASIC
СИСТЕМА CL-100^{aw}

B

PERFATEN

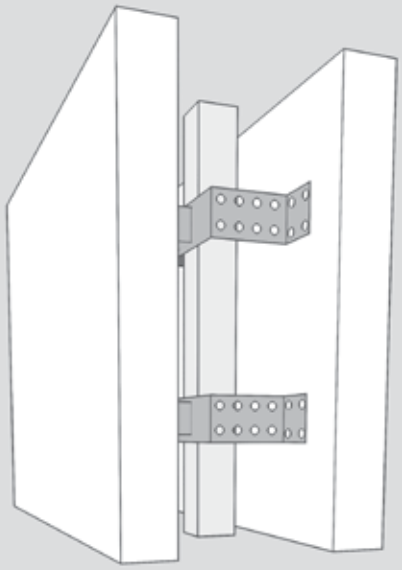

СИСТЕМА ОБЛИЦОВКИ СТЕН
BASIC CL-100^{aw}

ХАРАКТЕРИСТИКИ

Стеновые панели CL-100^{aw} представляют собой металлическую панель с наполнителем из звукопоглощающего материала. Между звукопоглощающим материалом и металлом прокладывается звукопроницаемая акустическая подложка, предотвращающая попадание частиц звукопоглотителя внутрь помещения.

Металлическая панель выполнена из перфорированного металла или просечно-вытяжной сетки.
Таким образом, поверхность может быть окрашена в любой цвет по таблице RAL, в зависимости от требуемых акустических характеристик могут быть выбраны различные схемы перфорации и тип ПВС.

Возможно исполнение по индивидуальным размерам.

ОБЛАСТЬ ПРИМЕНЕНИЯ

Система с повышенным коэффициентом звукопоглощения идеально подходит для улучшения акустической среды в помещениях с повышенными требованиями к показателям звукопоглощения и звукоизоляции – это спортивные и развлекательные объекты, учебные и конференц-залы, залы диспетчерской связи, торговые и выставочные центры, производственные и технические помещения, кинотеатры, концертные залы, театральные и звукозаписывающие студии.

Потолочные и стеновые акустические системы PERFATEN – это современные, функциональные системы, которые позволяют не только улучшить звукоизоляцию перекрытий, но и обеспечить хорошее звукопоглощение в помещении.

СТЕНОВАЯ ОБЛИЦОВКА С ПОВЫШЕННЫМ КОЭФФИЦИЕНТОМ ЗВУКОПОГЛОЩЕНИЯ BASIC CL-100^{aw}

РАЗМЕР	ГЛАДКАЯ	ПЕРФОРАЦИЯ 0,75	ПЕРФОРАЦИЯ 1,5	ПЕРФОРАЦИЯ 3,0
Панель комплектуется акустическим флисом и минеральной ватой 30 мм				
600x1200x30	BC 0013	BC 0016	BC 0019	BC 0022
600x1800x30	BC 0014	BC 0017	BC 0020	BC 0023
600x2400x30	BC 0015	BC 0018	BC 0021	BC 0024

Элементы подсистемы для BASIC CL-100^{aw}	Профиль стартовый	PS0063
	Профиль финишный	PS0062
	Профиль крепежный	PS0064
	Профиль ПС2	PS0065
	Прямой подвес	PS0066
	Заглушка	PS0067

- Панели выполняются из оцинкованной стали с дополнительной установкой акустического флиса и минеральной ваты 30 мм. Типовые изделия выпускаются с порошковым покрытием RAL 9010;
- F – дополнительная установка акустического флиса (при необходимости добавить к номеру продукта);
- При заказе не типовой продукции – действует повышающий коэффициент;
- Смотреть рекомендации по подрезке панелей на стр. 156.

НЕСУЩАЯ СИСТЕМА

Профиль крепёжный – оцинкованная сталь
Профиль стартовый – оцинкованная сталь
Профиль финишный – оцинкованная сталь
Профиль ПС-2 – оцинкованная сталь
Прямой подвес – оцинкованная сталь

Стеновая панель CL-100^{aw}

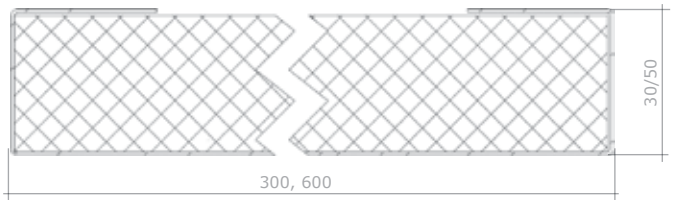

Профиль стартовый

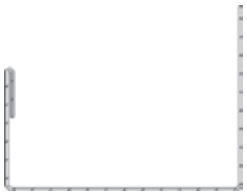

Профиль крепёжный

Профиль финишный

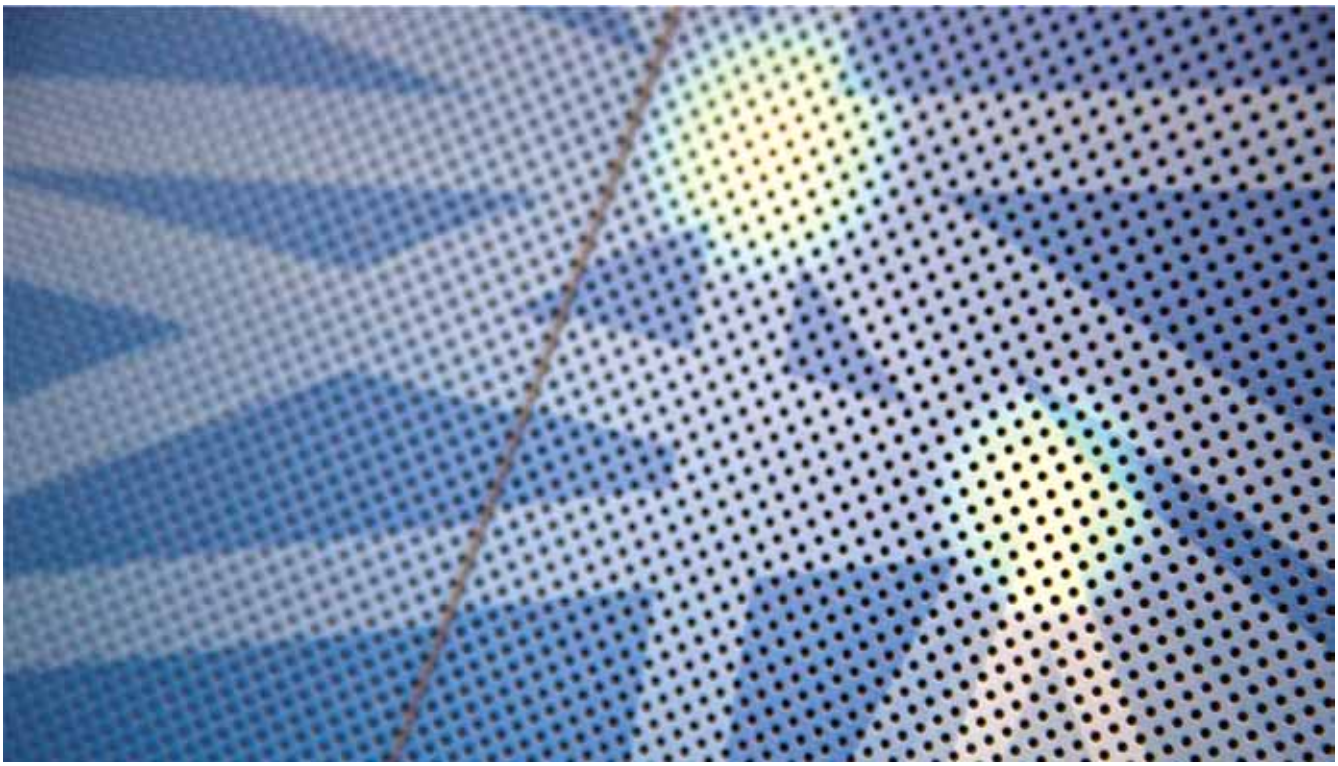

АСП

СТЕНОВАЯ ОБЛИЦОВКА С ПОВЫШЕННЫМ КОЭФФИЦИЕНТОМ ЗВУКОПОГЛОЩЕНИЯ BASIC CL-100^{aw}

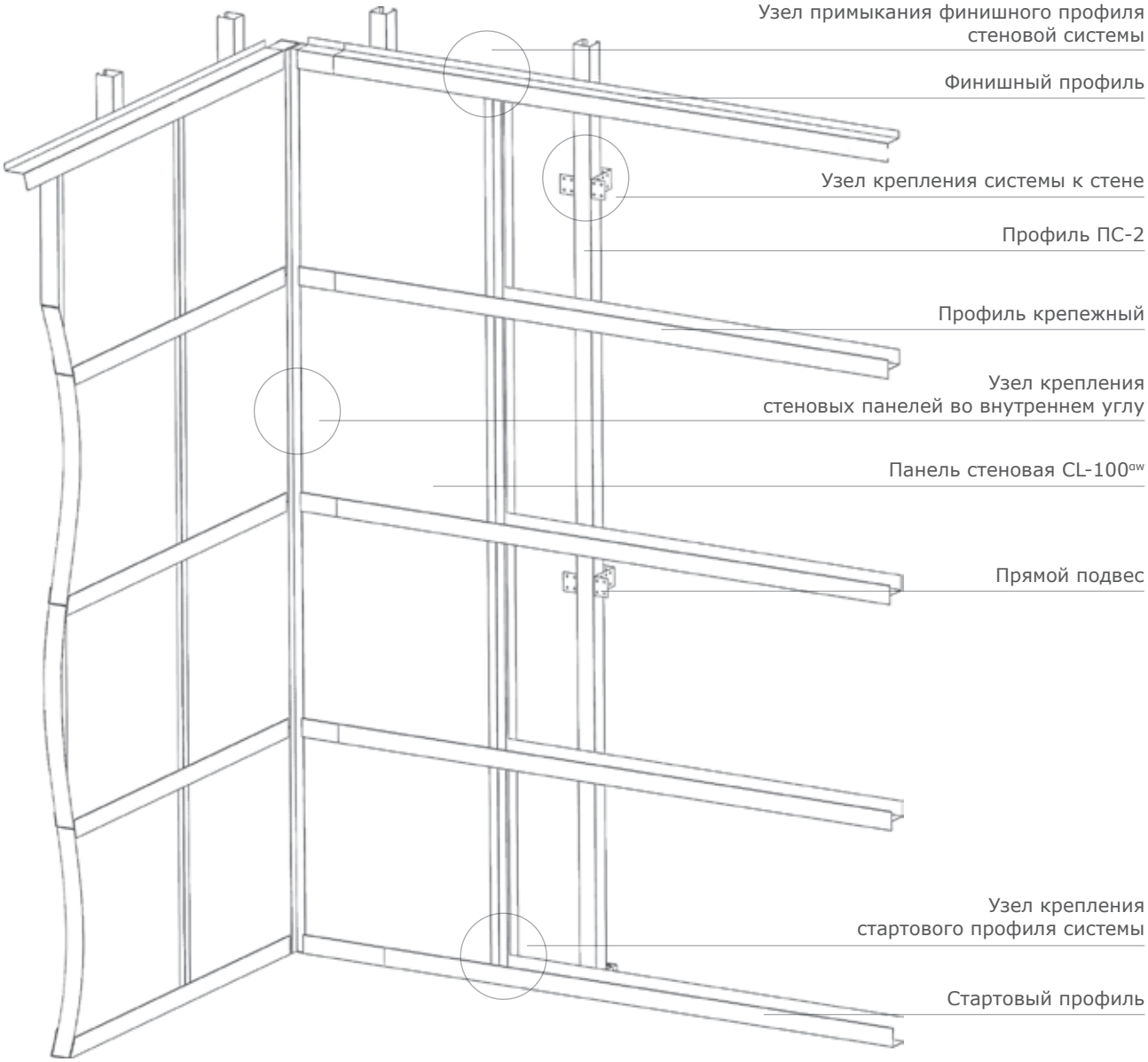

УЗЕЛ ПРИМЫКАНИЯ ФИНИШНОГО ПРОФИЛЯ СТЕНОВОЙ СИСТЕМЫ

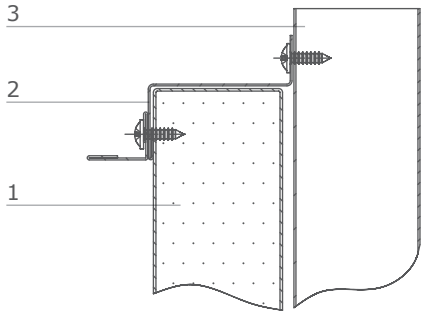

УЗЕЛ КРЕПЛЕНИЯ СТАРТОВОГО ПРОФИЛЯ СИСТЕМЫ

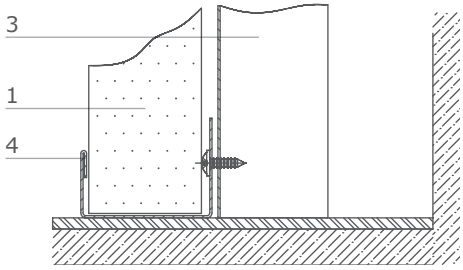

1. Стеновая панель CL-100^{aw}
2. Финишный профиль
3. Профиль ПС-2
4. Стартовый профиль

УЗЕЛ КРЕПЛЕНИЯ СТЕНОВЫХ ПАНЕЛЕЙ ВО ВНУТРЕННЕМ УГЛУ

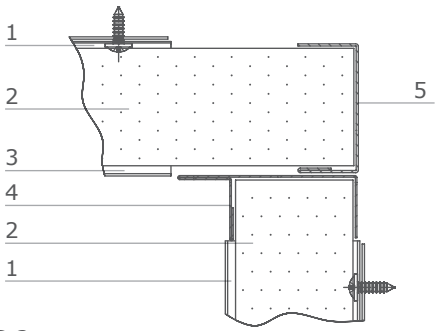

1. Профиль ПС-2
2. Стеновая панель CL-100^{gw}
3. Финишный профиль
4. Заглушка
5. Торцевой профиль

УЗЕЛ ПРИМЫКАНИЯ СИСТЕМЫ К ПРОЁМУ

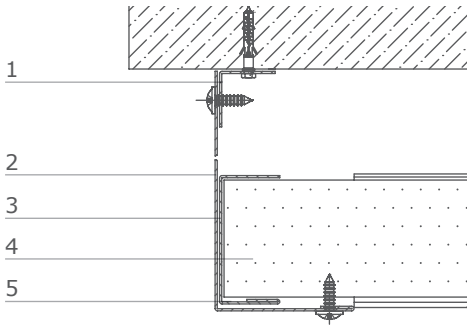

1. Уголок крепежный 20x20
2. Уголок примыкания к проёму
3. Заглушка
4. Стеновая панель CL-100^{gw}
5. Профиль крепёжный

УЗЕЛ КРЕПЛЕНИЯ К СТЕНЕ С ВИБРОПОДВЕСОМ (БЕЗ)

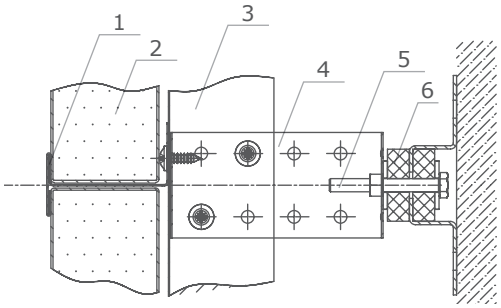

1. Профиль крепёжный
2. Стеновая панель CL-100^{gw}
3. Профиль ПС-2
4. Прямой подвес
5. Болт
6. Виброподвес

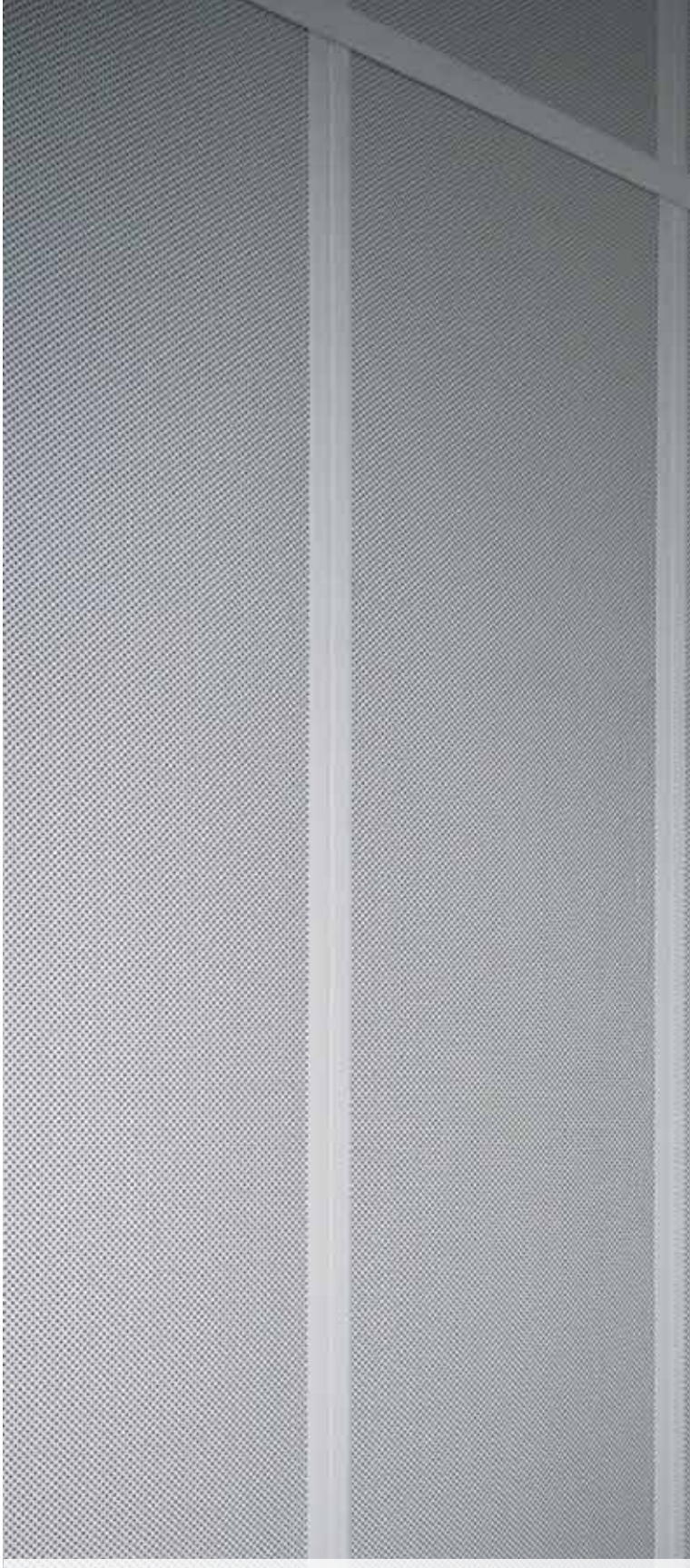

Диспетчерская
г. Москва

Центральный детский магазин
г. Москва

ИНТЕГРАЦИЯ ОСВЕЩЕНИЯ НА БАЗЕ НАШЕГО АССОРТИМЕНТА

В

PERFATEN

ИНТЕГРАЦИЯ ОСВЕЩЕНИЯ НА БАЗЕ НАШЕГО АССОРТИМЕНТА

Большую роль в интерьере играет свет. Создание комфортной среды пребывания для человека с функциональной и эстетической точки зрения невозможно представить без качественного решения фасадных, стеновых, напольных и потолочных систем, с неотъемлемой интеграцией в них осветительных устройств. Невозможно воспринимать эти составляющие по отдельности, именно поэтому наша компания предлагает комплексные решения интерьеров и экстерьеров с применением металлических облицовочных материалов с возможностью интеграции в них светильников любой сложности и конфигурации.

Освещение позволяет воздействовать на восприятие человека, менять его настроение, пробуждать в нем эмоции. Для оценки сложности и понимания идеи архитектурного освещения необходимо принять, что история архитектуры исчисляется тысячелетиями, в то время как искусственному освещению едва более ста лет. При этом эволюционные изменения долгое время касались, в основном, функциональных требований – увеличения светоотдачи и энергосбережения, не уделяя должного внимания развитию эстетических аспектов, присущих архитектурному освещению зданий.

ТИПОВЫЕ РЕШЕНИЯ ПО ИНТЕГРИРОВАНИЮ СВЕТИЛЬНИКОВ В СТАНДАРТНЫЕ ПОТОЛОЧНЫЕ ПАНЕЛИ

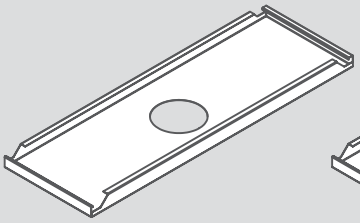

Вариант 1.
Отверстие под оборудование выполнено в виде круглого отверстия без усиления.

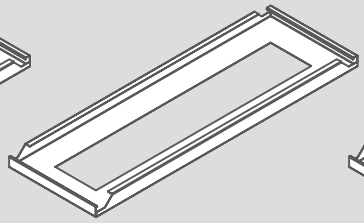

Вариант 2.
Отверстие под оборудование выполнено в виде прямоугольного отверстия без усиления.

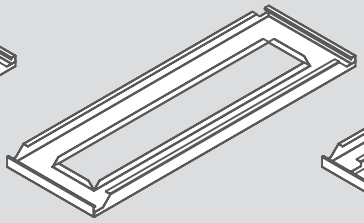

Вариант 3.
Отверстие под оборудование выполнено в виде прямоугольного отверстия с отогнутыми бортиками внутрь панели.

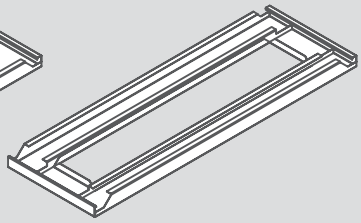

Вариант 4.
Отверстие под оборудование выполнено в виде прямоугольного отверстия с отогнутыми бортиками внутрь панели и дополнительными ребрами усиления.

АСП

СВЕТОМ МОЖНО СФОРМИРОВЫВАТЬ ПРОСТРАНСТВО

Свет не просто выявляет архитектуру, он позволяет дополнить ее форму, стиль и пластику, воздействуя физиологически и психологически на восприятие зрителя. Качественно организованный сценарий освещения создаёт особую атмосферу, объединяющую все составляющие интерьера или фасада здания.
Для нас очень важно достигнуть сбалансированного варианта освещения. Здесь особенно важным является выбор уровня яркости, тип установки и дальнейшая эксплуатация. В зависимости от этого одно и то же световое решение будет по-разному восприниматься наблюдателем.

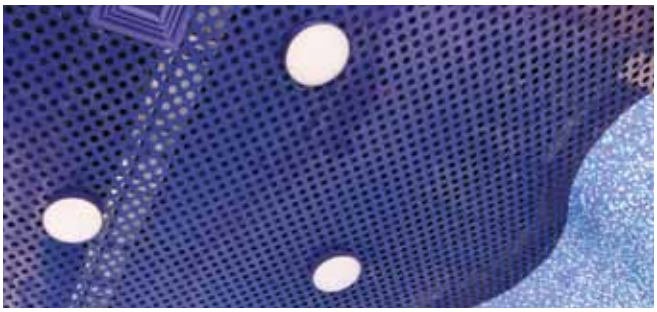

Назначение самого объекта также важно для выбора правильного яркостного и цветового решения. При выборе прожекторов, светильников, иных приборов освещения и их мест установки, мы стараемся использовать имеющиеся возможности, чтобы прийти к рациональной схеме интеграции в наши системы, которая не потребует неоправданных затрат на дополнительные разработки, усложненные монтажные работы и последующую эксплуатацию. При этом мы стремимся предложить наиболее технологическое решение, используя последние разработки в области наших систем.

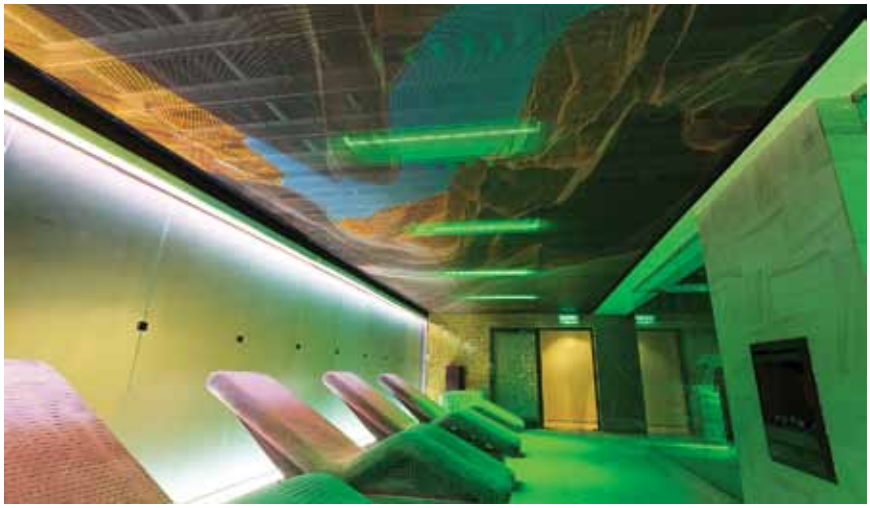

ТИПОВОЕ РЕШЕНИЕ ПОДРЕЗКИ ПАНЕЛЕЙ И ИХ ПРИМЫКАНИЙ К ОГРАЖДЕНИЯМ

ОБЩАЯ РЕКОМЕНДАЦИЯ ПО ОФОРМЛЕНИЮ КОНЕЧНОЙ ПАНЕЛИ

УСТАНОВКА НА КРАЙ ПАНЕЛИ БЕЗ РЕБЕР ЖЕСТКОСТИ ЗАПРЕЩЕНА

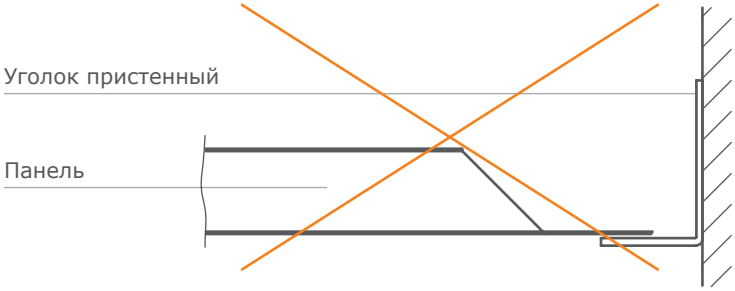

Если панель небходимо подрезать, то:

1. Панель необходимо подрезать, освободив часть под гибку борта

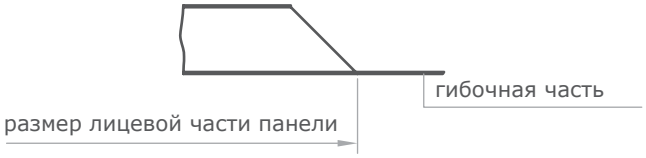

2. Произвести гибку ручным гибочным инструментом свободной части панели на 90 град.

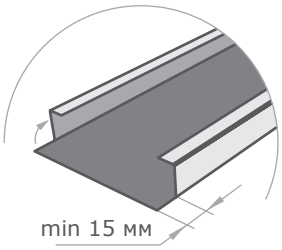

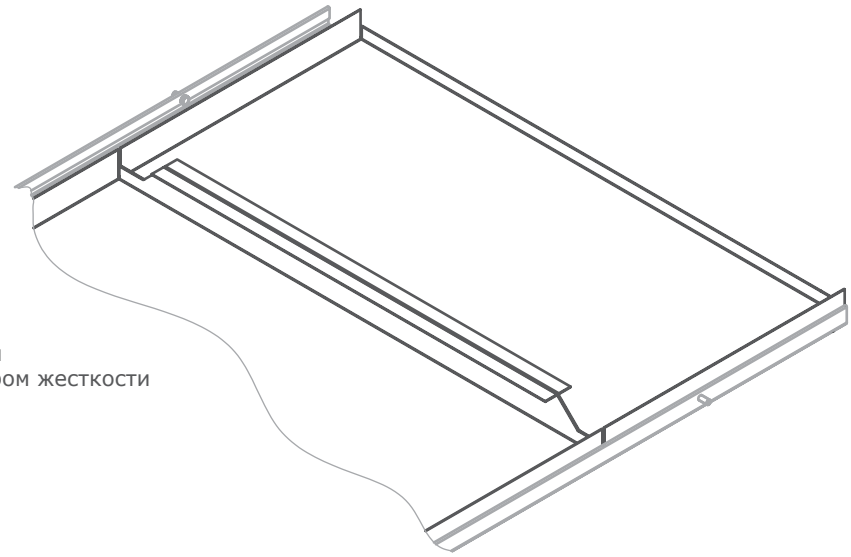

ПРИМЫКАНИЕ С ИСПОЛЬЗОВАНИЕМ УГОЛКА PL 20X25

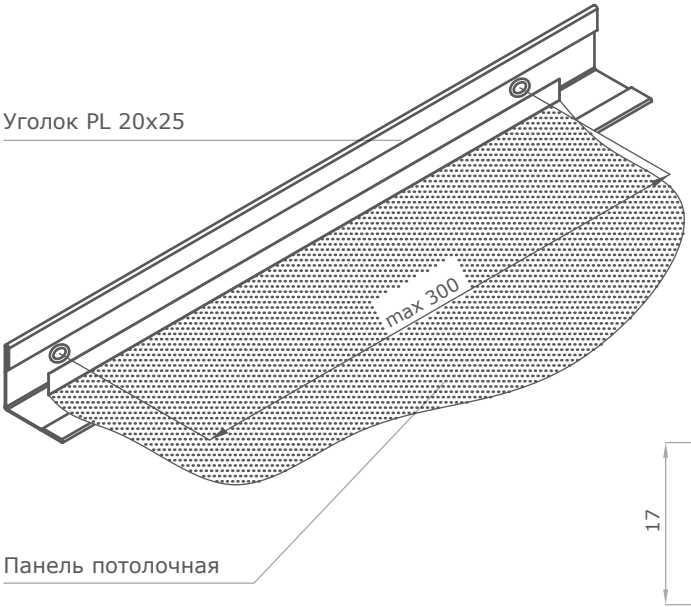

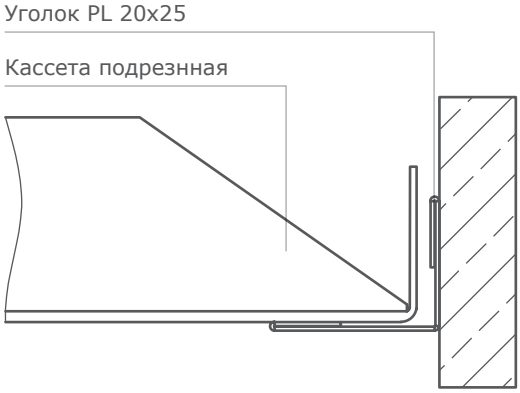

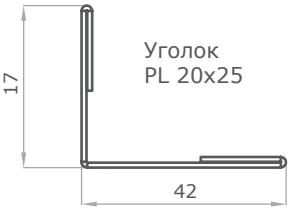

L = 3000 мм

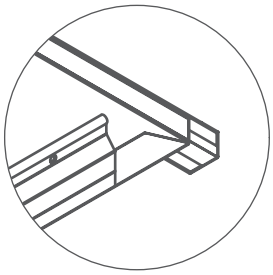

ПРИМЫКАНИЕ С ИСПОЛЬЗОВАНИЕМ УГОЛКА PL 40X25

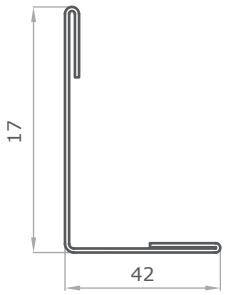

L = 3000 мм

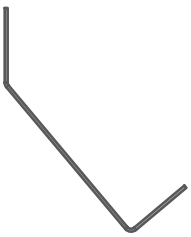

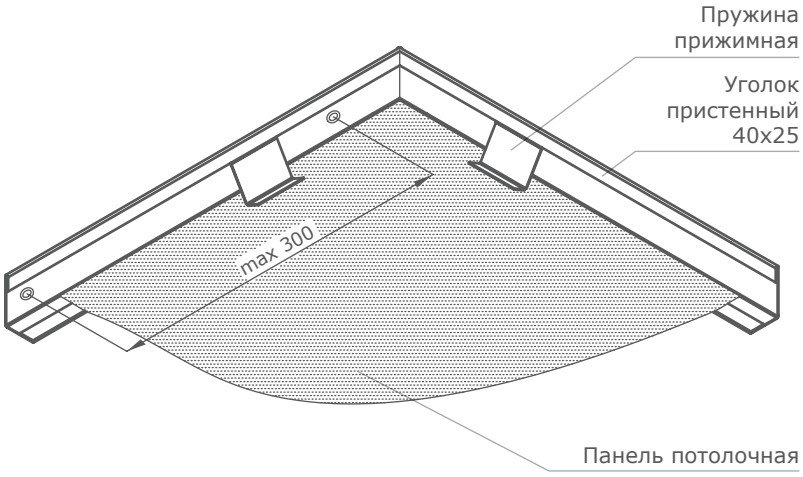

ТИПОВОЕ РЕШЕНИЕ ПОДРЕЗКИ ПАНЕЛЕЙ И ИХ ПРИМЫКАНИЙ К ОГРАЖДЕНИЯМ

ПРИМЫКАНИЕ С ИСПОЛЬЗОВАНИЕМ УГОЛКА PLL 25X17X20

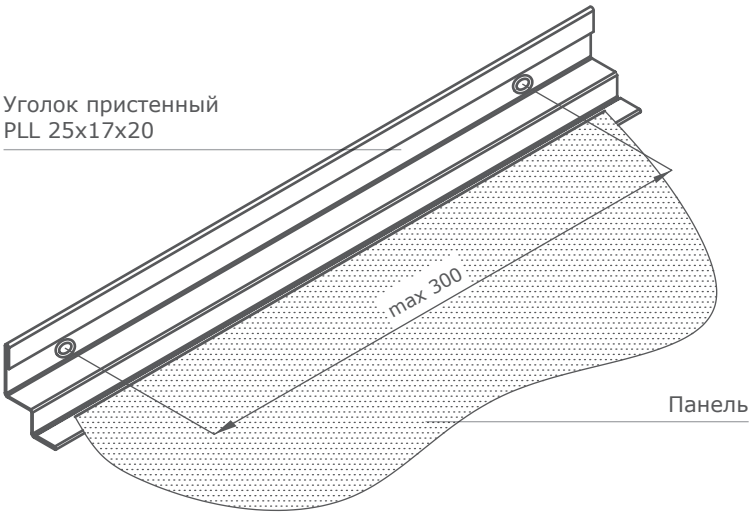

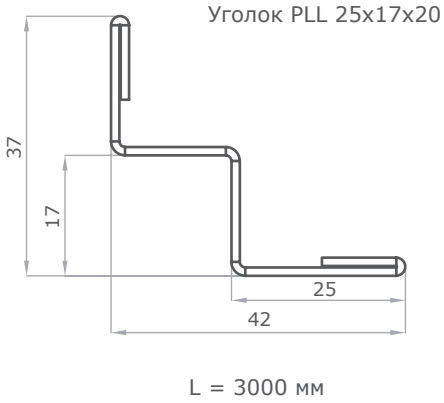

ПРИМЫКАНИЕ С ИСПОЛЬЗОВАНИЕМ ПРОФИЛЯ П-ОБРАЗНОГО ФАСОННОГО 30X40X30

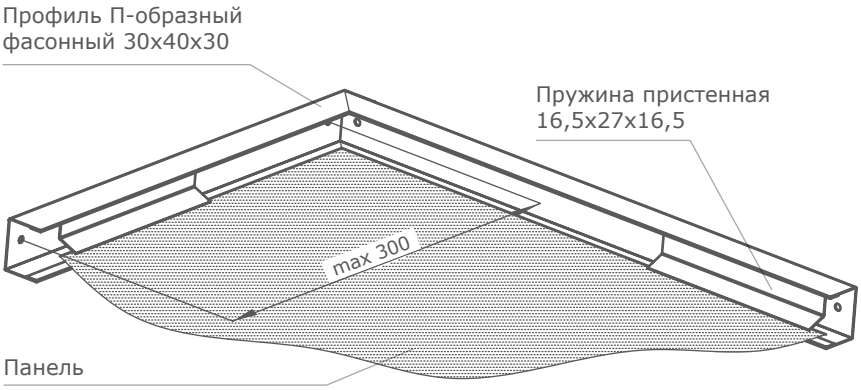

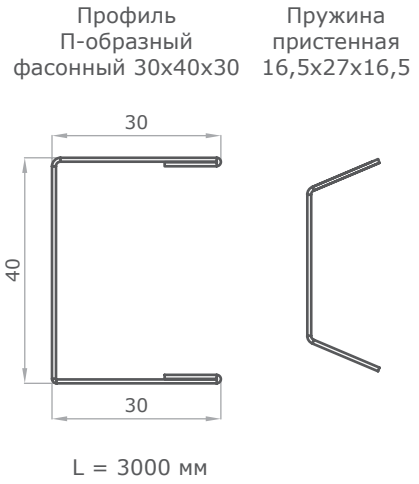

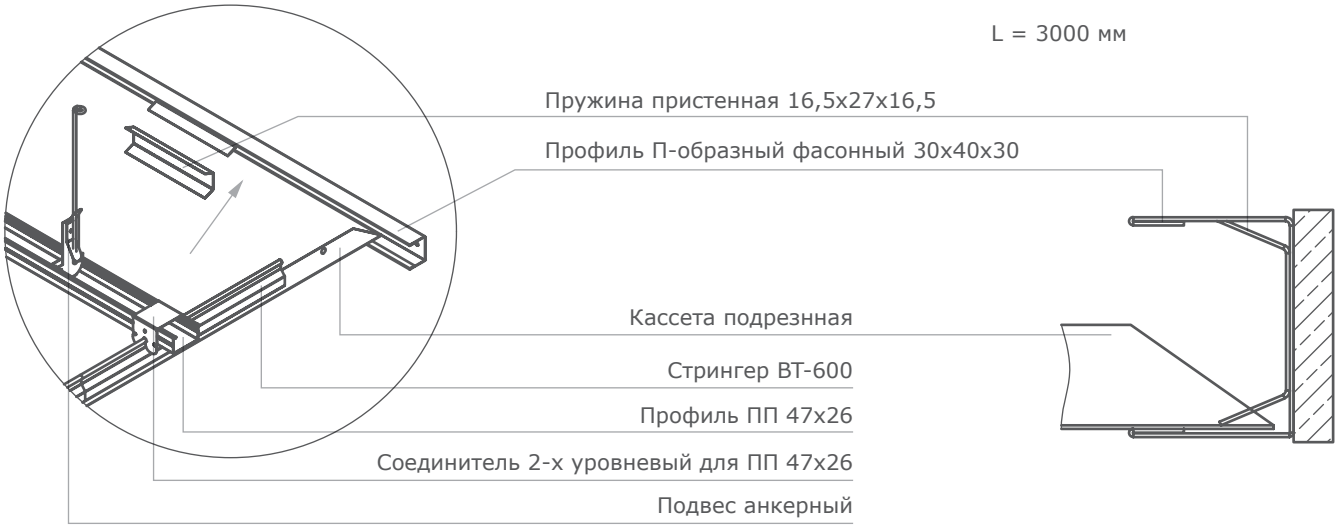

ПРИМЫКАНИЕ К ЦИЛИНДРИЧЕСКИМ КОЛОННАМ С ИСПОЛЬЗОВАНИЕМ УГОЛКОВ 12Х32 И 20Х30

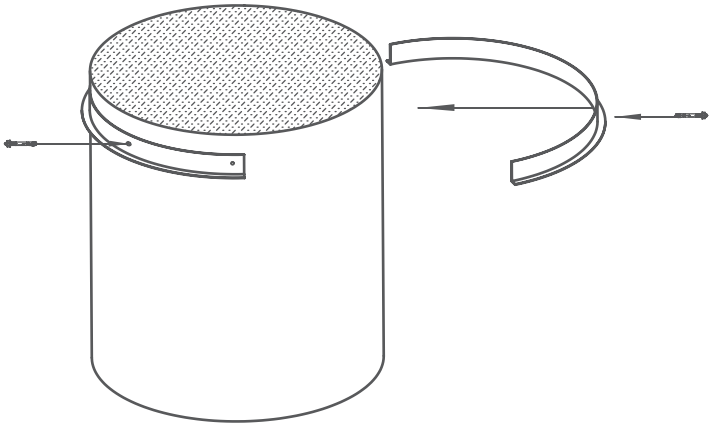

Вариант 1
Уголок 12х32 (алюминиевый)
Гнется по телу колонны

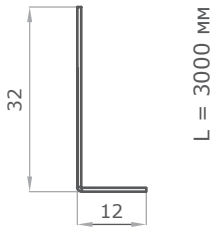

Вариант 2
Уголок 20х30 (стальной)
Вальцуется на предприятии
по тех. заданию

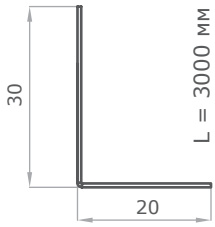

РЕКОМЕНДАЦИИ ОТ ПРОИЗВОДИТЕЛЯ ПО ПОДРЕЗКЕ ПАНЕЛЕЙ ПРИ МОНТАЖЕ

Тип панелей и материал	Толщина металла и величина ячейки сетки	Конфигурация реза	Рекомендуемый инструмент к использованию	Примечание
сталь лист	до 1,6 мм	Прямой рез	циркулярная пила по металлу (диск твердосплавный по металлу); электролобзик (полотно по металлу); электровысечные ножницы или насадка на дрель для резки металла «Сверчок», Nibbler, Sparky.	УГФ «БОЛГАРКА» не использовать, нарушает защитный слой панели, ускоряет процесс коррозии
нерж. лист	до 1 мм			
Al лист	до 2 мм			
сталь лист	до 1,6 мм	Дуговые резы, окружность	электролобзик (полотно по металлу); электровысечные ножницы или насадка на дрель для резки металла «Сверчок», Nibbler, Sparky.	УГФ «БОЛГАРКА» не использовать, нарушает защитный слой панели, ускоряет процесс коррозии
нерж. лист	до 1 мм			
Al лист	до 2 мм			
сталь лист	до 1,6 мм	Прямой рез	циркулярная пила по металлу (диск твердосплавный по металлу); электролобзик (полотно по металлу).	УГФ «БОЛГАРКА» не использовать, нарушает защитный слой панели, ускоряет процесс коррозии
нерж. лист	до 1 мм			
Al лист	до 2 мм			
сталь лист	до 1,6 мм	Дуговые резы, окружность	электролобзик (полотно по металлу)	УГФ «БОЛГАРКА» не использовать, нарушает защитный слой панели, ускоряет процесс коррозии
нерж. лист	до 1 мм			
Al лист	до 2 мм		электролобзик (полотно по металлу); ручной фрезер (фреза по Al)	
с сеткой ПВС	до RB35		РАМКА - циркулярная пила по металлу (диск твердосплавный по металлу); электролобзик (полотно по металлу).	УГФ «БОЛГАРКА» не использовать, нарушает защитный слой панели, ускоряет процесс коррозии
			СЕТКА - циркулярная пила по металлу (диск твердосплавный по металлу); электролобзик (полотно по металлу); электровысечные ножницы или насадка на дрель для резки металла «Сверчок», Nibbler, Sparky.	
с сеткой ПВС	RB44, RB75, EXA		циркулярная пила по металлу (диск твердосплавный по металлу); электролобзик (полотно по металлу).	УГФ «БОЛГАРКА» не использовать, нарушает защитный слой панели, ускоряет процесс коррозии

ПРЕДЕЛЬНЫЕ ОТКЛОНЕНИЯ СИСТЕМ ПАНЕЛЬНЫХ ПОДВЕСНЫХ ПОТОЛКОВ

ПРЕДЕЛЬНЫЕ ОТКЛОНЕНИЯ ДЛЯ ТОНКОСТЕННЫХ ЭЛЕМЕНТОВ ПОТОЛОЧНЫХ ПЛИТ *

1. Размеры панели:
- для длины ≥ 1000 мм 0; –0,4 мм
- для длины < 1000 мм 0; –0,5 мм
- для ширины 0; –0,4 мм

2. Плоскостность:
- предельное отклонение – b*
- предельное отклонение – a

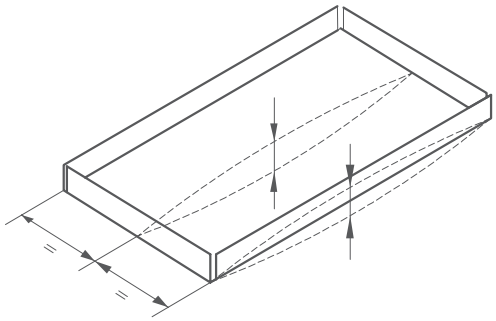

l = длина (мм)	0 < l ≤ 1000		1000 < l ≤ 2000		2000 < l ≤ 3000	
b = ширина (мм)	a	b	a	b	a	b
0 < b ≤ 400	–0,5 +0,5	–0,2 +3,0	–0,5 +1,5	–0,2 +4,0	–0,5 +3,0	–0,2 +6,0
400 < b ≤ 500	–0,5 +0,5	–0 +4,0	–0,5 +1,5	–0 +5,0	–0,5 +3,5	–0 +7,0
500 < b ≤ 625	–0,5 +0,5	–0 +6,0	–0,5 +1,5	–0 +7,0	–0,5 +4,5	–0 +9,0
625 < b ≤ 1250	–0,5 +0,5	–0 +10,0	–0,5 +1,5	–0 +13,0	– –	– –

3. Отклонение от прямоугольности длинной кромки к короткой кромке

- для ширины панели до 625 мм ± 0,5 мм
- для ширины панели от 625 мм до 1250 ± 0,6 мм

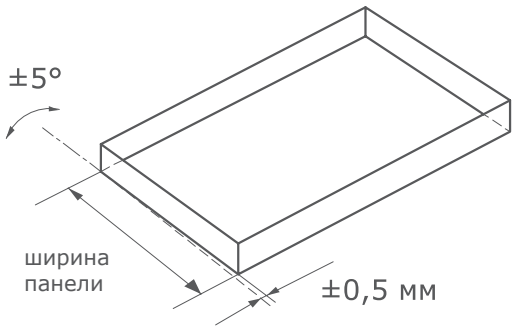

* Предельные отклонения не распространяются на перфорированные и перфорированные тонкостенные элементы потолочных плити с диаметром отверстий не более 4 мм и занимаемой отверстиями площадью максимально 25%.

4. Глубина упоров/опорных элементов ± 0,3 мм (при измерении на кромке с выемкой)

Отклонения от угла 90° к перпендикуляру зависят от способа изготовления и систем подвески. Точные предельные отклонения неустановлены.

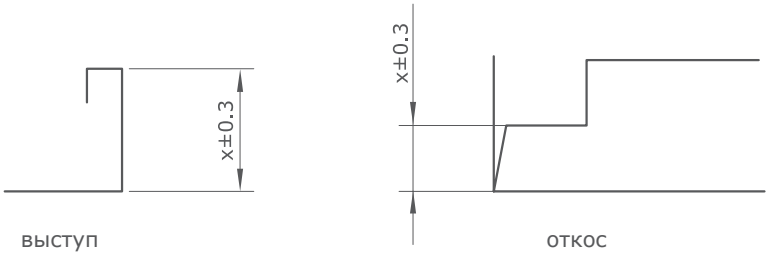

5. Перфорация и вкладки

Выбор рисунка видимой перфорации зависит от требований к дизайну и акустике. Различные виды перфорации задаются производителем. Неперфорированный край зависит от применяемого рисунка перфорации и может разниться на длинных и коротких сторонах. При различной длине кассет неперфорированный край может иметь разную ширину по торцевым сторонам.
При расчете свободной площади сечения учитываются исключительно перфорированные площади. Неперфорированные участки, напр., кромки, в расчет не берутся.
Диаметр отверстий указывается исключительно для поверхностей без покрытия. В зависимости от типа обработки поверхности величина свободного сечения может изменяться.
При использование акустических вкладышей весом до 400 г/м2, провисания панели не происходит. Как правило, используют вкладыши изготовлинные из темного флиса, т.к. применение флиса светлых тонов, в особенности белого, может влиять на оттенок.

Погрешность перфорации
- Погрешность неперфорированной кромки по длинной стороне ± 0,9 мм.
- Погрешность неперфорированной кромки по короткой стороне ± 0,5 мм/м длины элемента, для длины менее 1,0 м ± 0,5 мм.

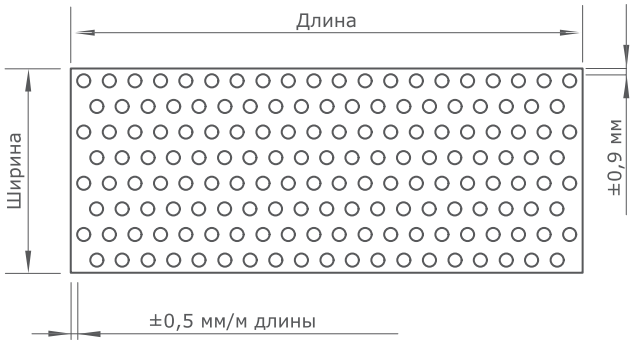

ПРЕДЕЛЬНЫЕ ОТКЛОНЕНИЯ СИСТЕМ ПАНЕЛЬНЫХ ПОДВЕСНЫХ ПОТОЛКОВ

ПРЕДЕЛЬНЫЕ ОТКЛОНЕНИЯ ДЛЯ ПАНЕЛЕЙ

1. Размеры панели

Высота элемента: ± 0,5 мм

Длина элемента:
± 1,25 мм для 3000 > A > 850
± 2,0 мм для 6000 > A > 3000

Ширина элемента: ± 0,75 мм

В силу показателей материала и условий изготовления из-за выступающих концов панели возникают дополнительные предельные отклонения.

A – длина панели
B – ширина панели
C – высота панели

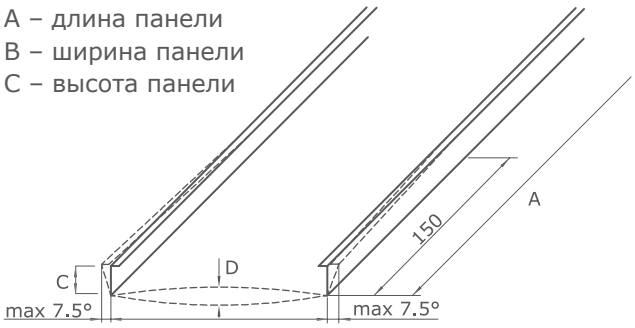

2. Плоскостность

«1» предельное отклонение C

«2» предельное отклонение D

«+» Выпуклость

«–» Вогнутость

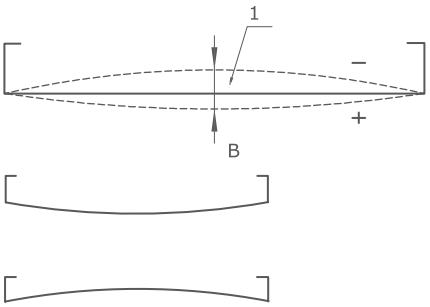

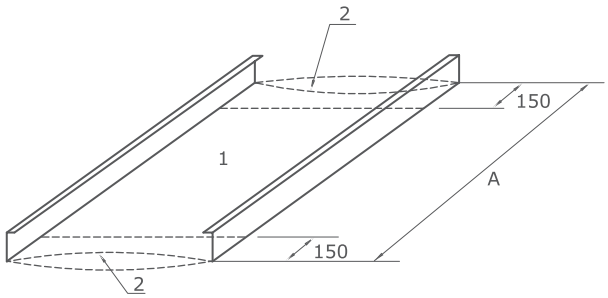

Ширина панели, мм			
0 < B ≤ 100	100 < B ≤ 200	200 < B ≤ 300	300 < B ≤ 400
C			
+1,5 –1,0	+2,0 –1,25	+2,5 –1,5	+2,7 –1,75
D			
+1,5	+2,0 –2,5	+2,5 –3,5	+2,7 –4,0

3. Волны

«1» пролет панели

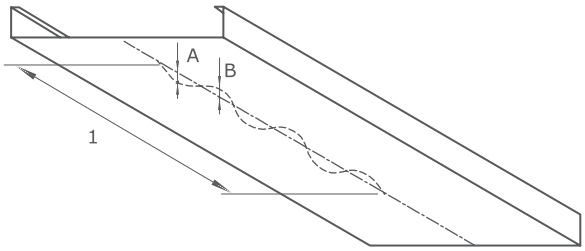

Ширина панели, мм			
0 < B ≤ 200		200 < B ≤ 400	
A	**B**	**A**	**B**
–0,5	+0,5	–0,8	+0,8

4. Выпуклость

Отклонение (при измерении в центре панели) составляет максимально 1x1500 от длины панели (соответствует 0,67 мм при длине 1 м).

Прогиб панели
Прогиб между двумя основными профилями/опорами (при измерении в центре пролета) составляет максимально 1/500 пролета.

«1» Растояние между основными профилями (пролет панели)

«2» Основной профиль

«3» Панель

«4» Прогиб панели (максимально 1/500 расстояния между опорами).

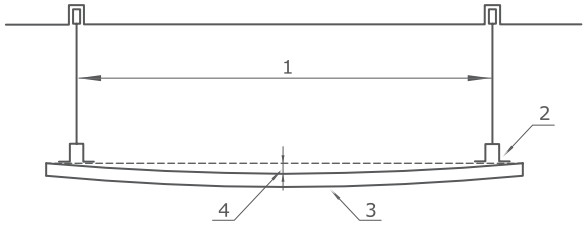

5. Предельное отклонение модуля основного профиля
Предельное отклонение модуля основного профиля составляет ±0,06 мм для модуля панели 100 мм.

Предельное отклонение длины основного профиля
Длина основного профиля составляет многократное значение модуля основного профиля.
Общую длину основного профиля получают вычитанием из количества модулей основного профиля, включая допуск на модуль, допуск сечения, указываемый изготовителем.
Каждый основной модуль начинается и заканчивается соединением с соседним модулем.
Модульные размеры по длине нескольких основных профилей обеспечиваются накладками основного модуля или инструкцией изготовителя.

A – длина опорного устройства = X x допуск сечения модуля.

B – длина модуля опорного устройства

C – модуль основного профиля

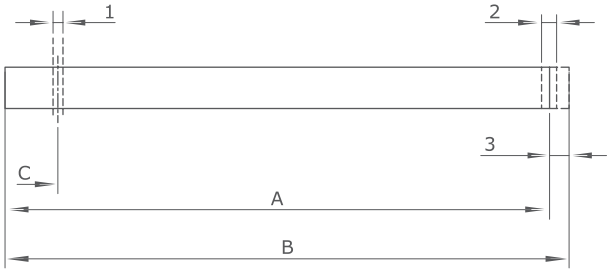

Прогиб основных панелей
Максимальный прогиб основных профилей между двумя точками подвеса (измеренный в центре между двумя точками подвеса) составляет 1 /500 расстояния между подвесам.

«1» Растояние между подвесами профиля

«2» Прогиб основного профиля

«3» Панель

«4» Основной профиль

«5» Подвес

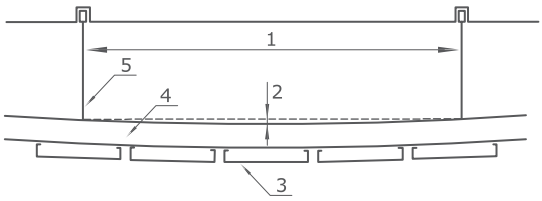

ГИБКИЙ ПОДХОД К НЕСТАНДАРТНЫМ ЗАДАЧАМ

АСП

Обладая гибким современным производством, группа компаний АСП оперативно и чутко реагирует на требования рынка, быстро разрабатывает и предлагает потребителям новую, самую современную продукцию с расширенными функциональными возможностями и множеством вариантов исполнения.

Компания ведёт постоянный поиск инновационных решений, поддерживает эффективные связи с ведущими европейскими исследовательскими центрами и производителями, успешно внедряет и применяет на практике новые решения и новейшие мировые технологии.

Наша стратегия реагирования на новые вызовы основана на опыте решения множества сложных, комплексных задач, что позволяет воплощать в жизнь самые оригинальные и смелые архитектурно-дизайнерские замыслы.

МАТЕРИАЛЫ

Навесные металлические системы получили широкое распространение не только в качестве утилитарного средства внешней отделки зданий, но и как инструмент реализации оригинальных интерьерных решений. Металл позволяет создавать изделия практически любой формы, его пластичность гарантирует придание выполненным из него элементам любого нужного облика.

АЛЮМИНИЙ

Лёгкий, прочный и пластичный металл. Уникальное сочетание его свойств, в том числе долговечности и устойчивости к коррозии, открывают широчайшие возможности для создания разнообразных навесных конструкций. Подбор толщины листа делает возможным изготовление оригинальных конструкций, точно отвечающих индивидуальным требованиям каждого отдельного заказчика.

ОЦИНКОВАННАЯ СТАЛЬ

Сложнолегированная сталь обладает хорошей устойчивостью к коррозии и воздействию агрессивных сред. Особая структура поверхности во многих случаях избавляет от необходимости дополнительной обработки материала – естественный вид металла достаточно привлекателен уже сам по себе.

НЕРЖАВЕЮЩАЯ СТАЛЬ

Качественный, надёжный, практичный и доступный материал. Устойчив к различным видам коррозии, чрезвычайно прочен, легко поддаётся вальцовке, сгибанию, вытягиванию, штамповке и другим видам механической обработки, сохраняя при этом отличные прочностные характеристики.

КОЛЛЕКЦИИ ТЕКСТУРИРОВАННЫХ МАТЕРИАЛОВ

Группа компаний АСП предлагает ассортимент готовых, окрашенных в заводских условиях материалов. Такая продукция гарантирует не только высокое качество, но и наличие широчайшей палитры цветов и поверхностей с различными визуальными эффектами.

AL

АЛЮМИНИЙ

КОЛЛЕКЦИЯ AL-DECOR

АЛЮМИНИЙ, С ТЕКСТУРАМИ ПОД «ДЕРЕВО, КАМЕНЬ, ПАТИНУ, ТРАВЕРТИН

Коллекция Al-Decor – готовое сырье (алюминий) с различными текстурами. Лёгкий, прочный и пластичный металл. Уникальное сочетание его свойств, в том числе долговечности и устойчивости к коррозии, открывают широчайшие возможности для создания разнообразных навесных конструкций.

КОЛЛЕКЦИЯ ILLUSIONLINE

АНОДИРОВАННЫЙ АЛЮМИНИЙ С РАЗЛИЧНЫМИ ФАКТУРАМИ И ЗЕРКАЛЬНЫМ БЛЕСКОМ

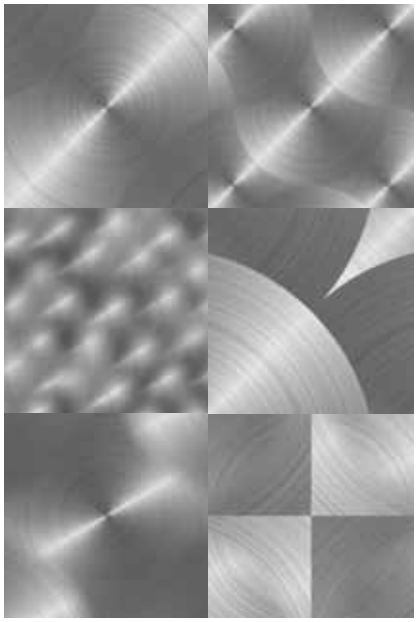

Анодированный и шлифованный алюминий – это алюминий со специальным, получаемым электролитическим способом покрытием. В результате анодирования на поверхности металла создаётся чрезвычайно твёрдый слой устойчивого к не слишком значительным механическим повреждениям, абсолютно инертного, безопасного для здоровья человека анодированного алюминия.

ZN

ЦИНК

КОЛЛЕКЦИЯ ZINK-DECOR

ЦИНК С РАЗЛИЧНЫМИ ЭФФЕКТАМИ

Коллекция Zink-Decor – это новое поколение материала, полученное посредством механической обработки натурального цинка. Обладает различными оттенками и подчеркивает неоднородность текстуры натурального цинка.

ST/ZN

СТАЛЬ

КОЛЛЕКЦИЯ ST-DECOR

ОЦИНКОВАННАЯ СТАЛЬ, С ТЕКСТУРАМИ ПОД «ДЕРЕВО, КАМЕНЬ

Коллекция St-Decor* – готовое сырье (сталь) с различными текстурами. Обладает хорошей устойчивостью к коррозии и воздействию агрессивных сред. Особая структура поверхности избавляет от необходимости дополнительной обработки материала – естественный вид металла «под дерево» привлекателен и оригинален.

КОЛЛЕКЦИЯ INOX-DECOR

НЕРЖАВЕЮЩАЯ СТАЛЬ С РАЗЛИЧНЫМИ ТЕКСТУРАМИ И ЭФФЕКТАМИ

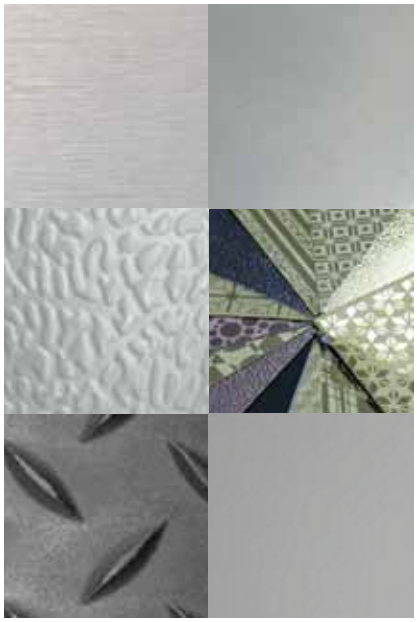

Коллекция Inox-Decor – полированная и шлифованная нержавеющая сталь. Качественный, надёжный, практичный и доступный материал. Устойчив к различным видам коррозии, чрезвычайно прочен, легко поддаётся вальцовке, сгибанию, вытягиванию, штамповке и другим видам механической обработки, сохраняя при этом отличные прочностные характеристики.

КОЛЛЕКЦИЯ CORTENLINE

КОРТЕНОВСКАЯ СТАЛЬ (ЛЕГИРОВАННАЯ) С ЭФФЕКТОМ «ПОД СТАРИНУ»

Коллекция CORTENLine. Преимущество стали в том, что при выпадении осадков, на покрытии образуется слой патины, который, в последствие, защищает изделие от неблагоприятной среды, а само покрытие остается тёмно-рыжего цвета («темная медь»). Данное покрытие может быть использовано для наружной облицовки фасадов и кровли «под старину», контейнеров, транспортных цистерн.

* Образцы материалов из данной коллекции под заказ

АСП

КОЛЛЕКЦИЯ AL-DECOR

Коллекция Al-Decor – готовое сырье (алюминий) с различными текстурами. Лёгкий, прочный и пластичный металл. Уникальное сочетание его свойств, в том числе долговечности и устойчивости к коррозии, открывают широчайшие возможности для создания разнообразных навесных конструкций.

WOOD EFFECTS

50757-001

90312-001

50757-002

90318-001

50758-002

90391-001

90263-001

90398-001

90266-001

99023-001

OXYDISED METALS

50650-097

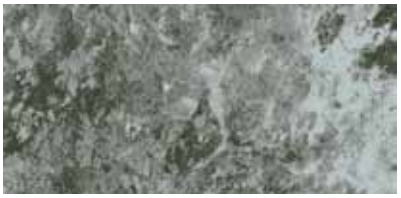
50650-098

90281-001

90281-020

93068-001

КОЛЛЕКЦИИ ГОТОВОГО СЫРЬЯ

STONE EFFECTS

50763-002

90268-001

50763-011

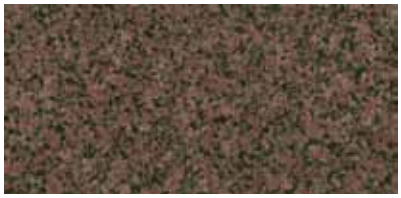
90313-001

50769-004

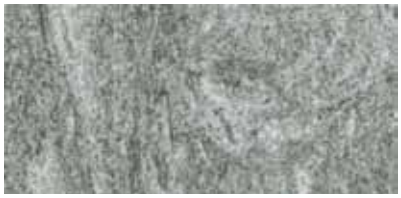
93060-001

50843-001

93171-001

90265-001

99163-001

COPPER - ZINC TITAN

50744-35

50744-38

50816-001

50816-002

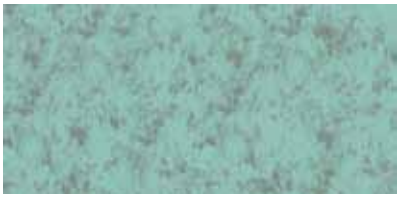
50816-008

АСП

КОЛЛЕКЦИЯ INOX-DECOR

Шлифованный

Матовый

Зеркальный

Рифленый

Декоративный

Цветной

КОЛЛЕКЦИЯ ZINK-DECOR

ANTHRA-ZINC

AZENGAR

PIGMENTO blau

PIGMENTO braun

PIGMENTO green

PIGMENTO rot

КОЛЛЕКЦИЯ ILLUSIONLINE

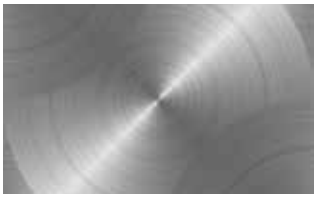
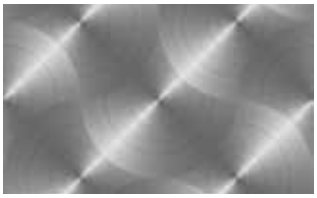
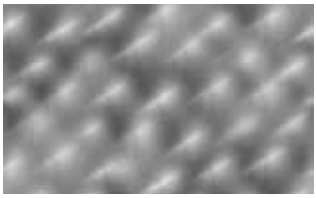
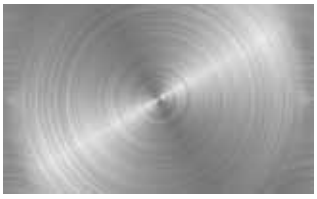

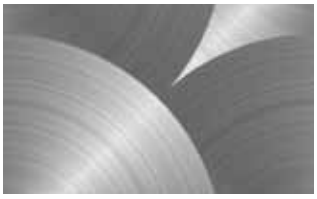
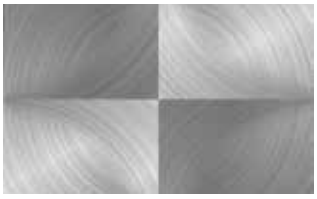

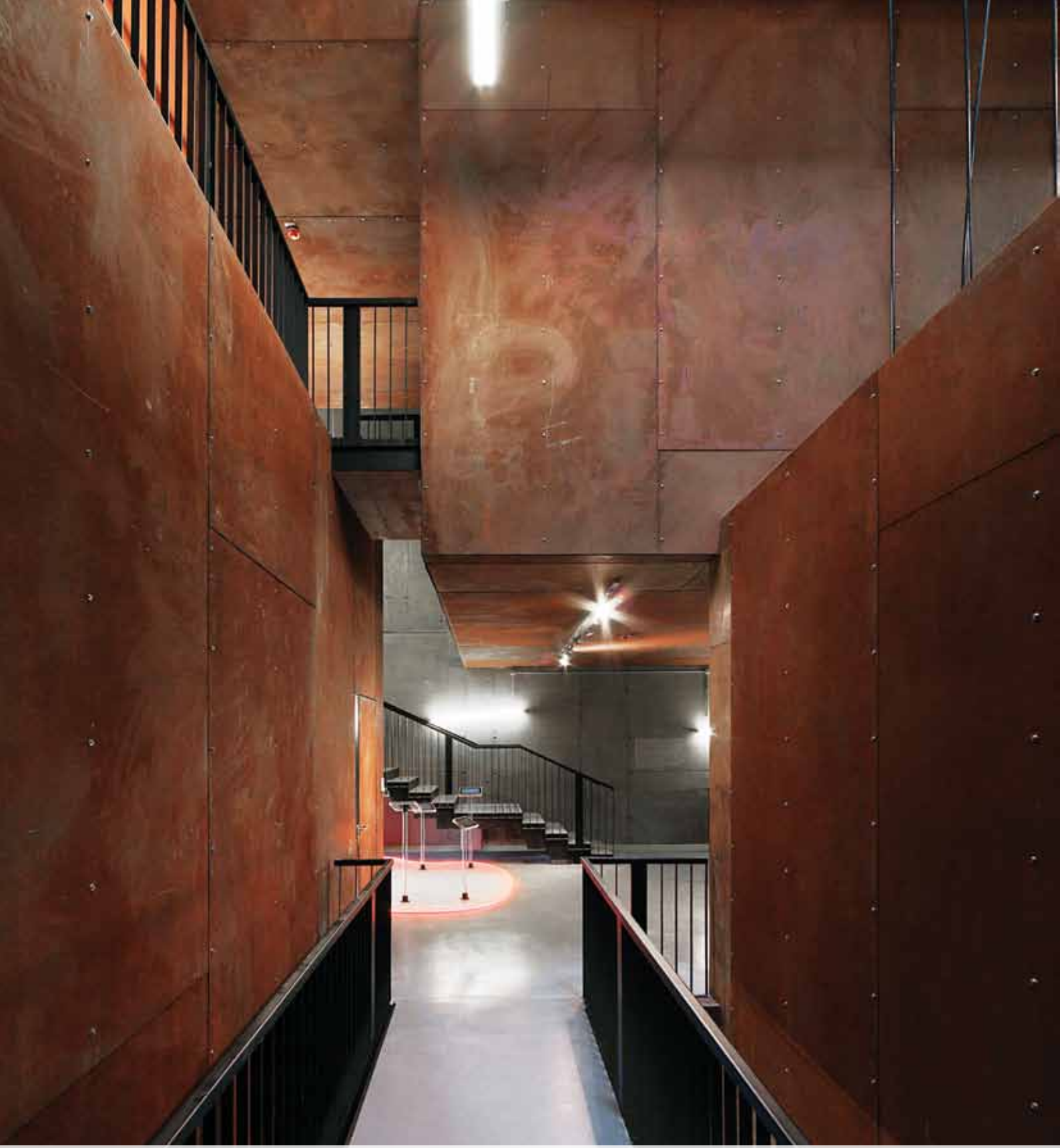

КОРТЕНОВСКАЯ СТАЛЬ

Долговечные изделия из кортеновской стали обладают уникальными эксплуатационными характеристиками, которые определяются наличием в основном компоненте добавок меди, фосфора и хрома. Преимущество стали в том, что при выпадении осадков, на покрытии образуется слой патины, который, в последствие, защищает изделие от неблагоприятной среды, а само покрытие надолго остается тёмно-рыжего цвета («темная медь»).

Изменение цвета изделий из кортеновской стали происходит очень медленно

0,5 мес.	1,5 мес.	6 мес.	2 года	22 года	40 лет

Сталь-кортен и входящие в её состав компоненты не токсичны и не способны нанести вред здоровью человека или окружающей среде. Прекрасно сочетается с натуральным камнем, деревом, стеклом, бетоном и другими материалами. Раньше данное покрытие использовалось для наружной облицовки фасадов и кровли «под старину», контейнеров, транспортных цистерн. В последнее время его стали использовать и как уникальный декоративный элемент интерьера. Цельные листы или резные панели из кортеновской стали используются в отделке стен и потолков.

* Образцы данной коллекции под заказ

ВАРИАНТЫ ОБРАБОТКИ МАТЕРИАЛА

Наша компания может предложить широкий спектр вариантов обработки материала.
В нашем распоряжении самое современное оборудование и технологии, позволяющие создать комфотное, красивое и долговечное архитектурное пространство.

СУБЛИМАЦИЯ

Сублимация выполняется с помощью особой декоративной пленки в термокамере. На изделие, заранее покрытое порошковой краской, под воздействием высокой температуры и вакуума переносится рисунок. Благодаря сильному давлению он надежно впечатывается в поверхность.

Металлические изделия с данным покрытием противостоят воздействию агрессивных сред и влаги. Именно благодаря этому им отдается предпочтение, когда необходимо выполнить декоративную отделку специальных помещений — бассейнов и т.д.

UF-LED ПЕЧАТЬ НА МЕТАЛЛЕ

Мы используем надежный скоростной UV-LED принтер последнего поколения для высококачественной печати на любых поверхностях!

Уникальная технология нашей промышленной цифровой печати с ультрафиолетовой полимеризацией красочного покрытия на металлических изделиях соответствует экологическим стандартам. Не выделяет озон! Отпечатанные изображения безопасны для здоровья!

Готовое изделие стойкое к механическим воздействиям, влажности, выцветанию. Печать можно осуществлять на гладкой, текстурированной поверхности.

НЕСТАНДАРТНАЯ ПЕРФОРАЦИИ

Применение перфорированных панелей – эффективный способ улучшить акустику помещения. В дополнение к улучшению акустических свойств, перфорация придаёт панелям свежий, привлекательный внешний вид.

Группа компаний АСП предлагает самые разные решения в области перфорации: от простых геометрических рисунков до художественных изображений, выполненных по вашим эскизам.

ЛАЗЕРНАЯ РЕЗКА

Передовые технологии лазерной резки вошли в архитектурную индустрию относительно недавно, однако уже приобрели популярность и стали одним из наиболее перспективных направлений.

Наша компания широко применяет самое современное производственное оборудование для выполнения высококачественной обработки металла методом художественной лазерной резки. Мы воплощаем в жизнь любые, самые смелые фантазии наших заказчиков, переносим на металл индивидуальные чертежи и эскизы.

ПРОСЕЧНО-ВЫТЯЖНАЯ СЕТКА

Просечно-вытяжная сетка – простой и эффективный способ преобразовать фасад здания типовой конструкции в необычное, изысканное архитектурное решение.

Материал, позволяющий беспрепятственно проникать сквозь него воздуху и свету, существенно расширяет возможности дизайнеров по сравнению с традиционными непрозрачными материалами. Мы производим большое количество оригинальных типов просечно-вытяжной сетки.

**Корпоративный университет Сбербанка,
Московская область**

СУБЛИМАЦИЯ
КОЛЛЕКЦИЯ SUBLIMLINE

АСП

ВАРИАНТЫ ОБРАБОТКИ МАТЕРИАЛА

Процесс нанесения декоративной покраски термо-вакуумной технологией называется сублимация. Она позволяет нам дополнить стандартную палитру цветов оригинальными оттенками, которые натурально имитируют различные природные фактуры. Технология открывает возможности создавать качественные изображения каменной или древесной текстуры, сочной травы, капель воды, роскошного неба и других, оригинальных и насыщенных образов на окрашенных металлических поверхностях. Нанесение будет устойчиво к механическим повреждениям и истиранию.

Сублимация выполняется с помощью особой декоративной пленки в термокамере. На изделие, заранее покрытое порошковой краской, под воздействием высокой температуры и вакуума переносится рисунок. Благодаря сильному давлению он надежно впечатывается в поверхность. В итоге мы получаем отделочные материалы с уникальными свойствами — благородство и утонченность природы сочетаются с прочностью металла.

Металлические изделия с данным покрытием противостоят воздействию агрессивных сред и влаги. Именно благодаря этому им отдается предпочтение, когда необходимо выполнить декоративную отделку специальных помещений.

ПРИРОДНЫЕ ТЕКСТУРЫ/ЛЮБЫЕ ИЗОБРАЖЕНИЯ (ДЕРЕВО, КАМЕНЬ, ТРАВА, НЕБО, ВОДА)

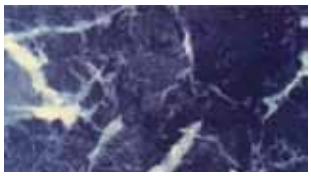

* Коллекция текстур и изображений для сублимации продукции по запросу

Crocus Fitness в ТЦ «Vegas-2»
г. Москва

ШИРОКОФОРМАТНАЯ ПЕЧАТЬ НА МЕТАЛЛЕ

ВАРИАНТЫ ОБРАБОТКИ МАТЕРИАЛА

Мы используем надежный скоростной UV-LED принтер последнего поколения для высококачественной печати на любых поверхностях!

- Уникальная технология нашей промышленной цифровой печати с ультрафиолетовой полимеризацией красочного покрытия на металлических изделиях соответствует экологическим стандартам. Не выделяет озон! Отпечатанные изображения безопасны для здоровья!;

- Позволяет производить печать на различных материалах: стекло, металл, пластик, керамика, дерево, кирпич и другие;

- Готовое изделие стойкое к механическим воздействиям, влажности, выцветанию. Печать можно осуществлять на гладкой, текстурированной поверхности.

ЛАЗЕРНАЯ РЕЗКА

ВАРИАНТЫ ОБРАБОТКИ МАТЕРИАЛА

Наша компания широко применяет самое современное производственное оборудование для выполнения высококачественной обработки металла методом художественной лазерной резки. Мы воплощаем в жизнь любые, самые смелые фантазии наших заказчиков, переносим на металл индивидуальные чертежи и эскизы. Передовые технологии лазерной резки вошли в архитектурную индустрию относительно недавно, однако уже приобрели популярность и стали одним из наиболее перспективных направлений. Применяемые нами технологии лазерной резки позволяют изготавливать не только двумерные, но и объёмные изделия со сложными рисунками.

ВАРИАНТЫ ВОЗМОЖНЫХ РИСУНКОВ ЛАЗЕРНОЙ РЕЗКИ

Обладая собственным высокотехнологичным металлообрабатывающим подразделением, мы производим установки с учётом реальных производственных потребностей. Мы не ограничиваемся стандартными решениями – привносим подлинную новизну и удобство в процесс лазерной раскройки металла.

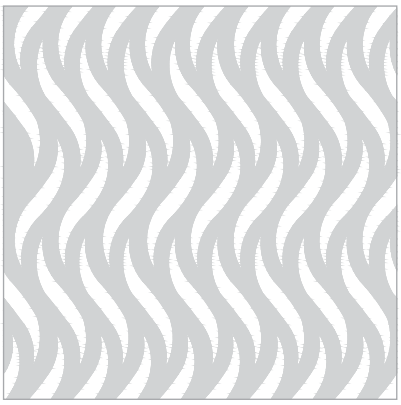
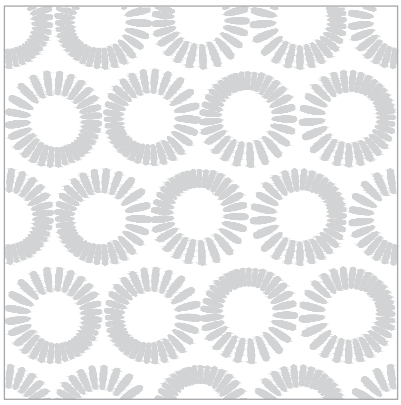

Аквапарк «Галактика» (Газпром)
п. Красная поляна

ПЕРФОРАЦИЯ

ВАРИАНТЫ ОБРАБОТКИ МАТЕРИАЛА

Применение перфорированных панелей – эффективный способ улучшить акустику помещения. Для максимального увеличения уровня звукопоглощения перфорированные панели рекомендуется использовать в сочетании с акустической подложкой и наполнителем из минеральной ваты.

В дополнение к улучшению акустических свойств, перфорация придаёт панелям свежий, привлекательный внешний вид. Обратите внимание: панели с различным рисунком перфорации имеют разные коэффициенты звукопоглощения.

Перфорационные отверстия могут быть круглыми (диаметром 0.75/1,5/2,0/3,0 мм и 10-60 мм) или квадратными (сторона отверстия 10 мм). Обычно мы предлагаем стандартные (геометрические) типы перфорации, однако, по желанию заказчика, отверстия могут быть расположены на поверхности панели в виде орнамента или даже рисунка.

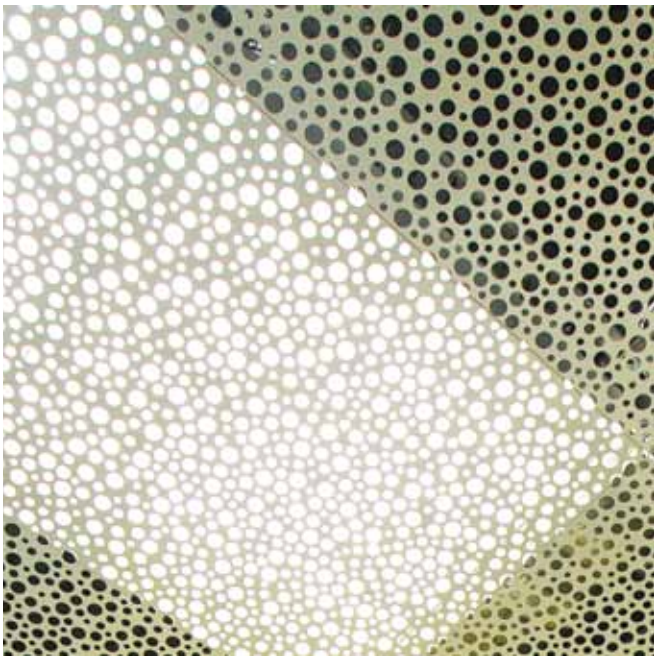

СТАНДАРТНАЯ ПЕРФОРАЦИЯ. ШИРОКИЕ ВОЗМОЖНОСТИ

ЭКСТРА МИКРОПЕРФОРАЦИЯ

Оптимальные показатели звукопоглощения обеспечиваются за счёт наличия в поверхности панели большого числа выштампованных отверстий микроскопического диаметра (0,75 мм), способных эффективно гасить энергию проходящих через них звуковых волн. Максимальное звукопоглощение достигается на средних и низких частотах, что особенно благоприятно для слуха человека. Визуально микроперфорация на потолочных панелях почти незаметна, так что светоотражение практически соответствует светоотражению обычного гладкого потолка.

Применяемое группой компаний АСП оборудование позволяет изготавливать перфорированные панели с крупными отверстиями от 10 мм до 60 мм с шагом, кратным 10 мм; распределение отверстий по поверхности панели может быть любым – как равномерно сплошным, так и свободным. Расстояние между отверстиями определяется заказчиком (после согласования с технологами).

Sp-0,75 сплошная перфорация
Процент перфорации – 2%
Диаметр перфорации – 0,75 мм
Материал: алюминий 0,4-0,6 мм
оцинкованная сталь 0,4-0,6 мм

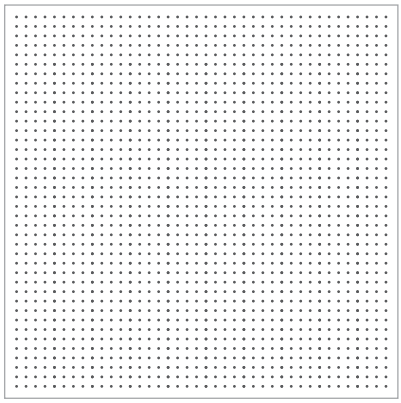

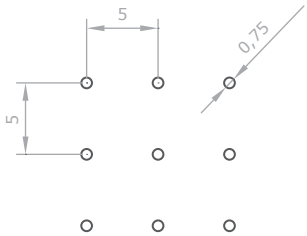

ЭСКИЗЫ ПЕРФОРАЦИИ

Процент перфорации – 35%
Диаметр перфорации – 20 мм
Материал: алюминий – 0,3-2 мм
оцинкованная сталь – 0,3-2 мм

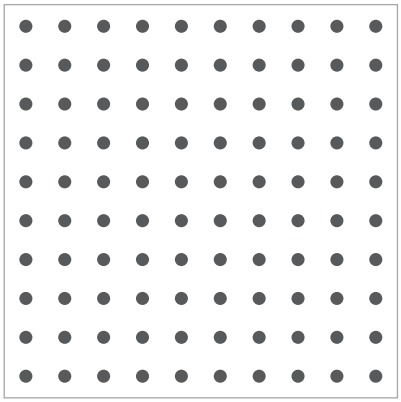

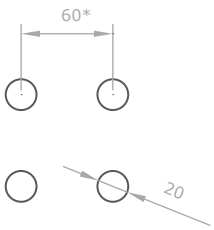

Процент перфорации – 68%
Диаметр перфорации – 40 мм
Материал: алюминий – 0,3-2 мм
оцинкованная сталь – 0,3-2 мм

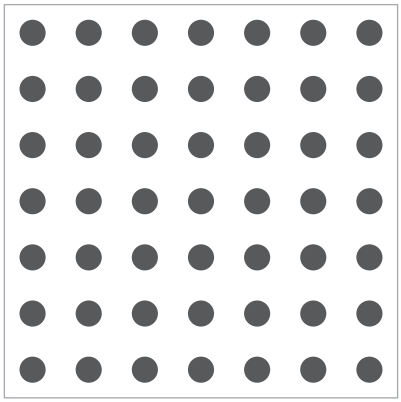

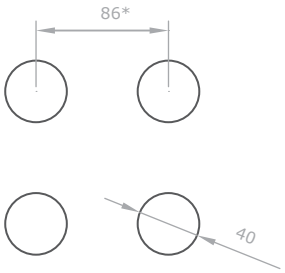

Процент перфорации – 32%
Диаметр перфорации – 60 мм
Материал: алюминий – 0,3-2 мм
оцинкованная сталь – 0,3-2 мм

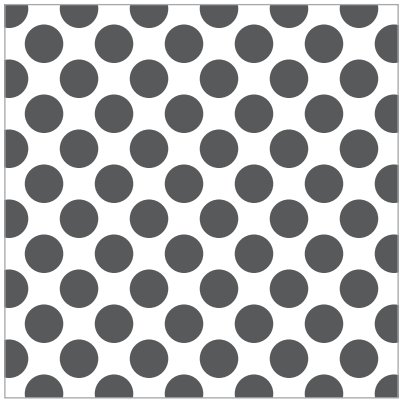

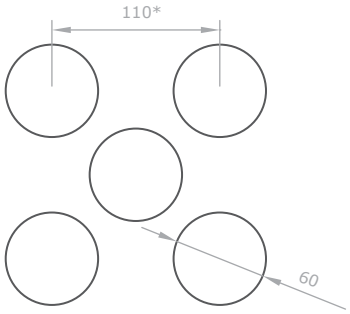

Crocus Fitness в ТЦ «Vegas-2»
г. Москва

АСП

СТАНДАРТНАЯ ПЕРФОРАЦИЯ. ШИРОКИЕ ВОЗМОЖНОСТИ

СПЛОШНАЯ ПЕРФОРАЦИЯ КРУГЛАЯ И КВАДРАТНАЯ

F – сплошная перфорация
Процент перфорации – 20%
Диаметр перфорации – 1,5 мм
Материал: алюминий – 0,3-0,6 мм; 0,78 мм
оцинкованная сталь – 0,5; 0,7 мм

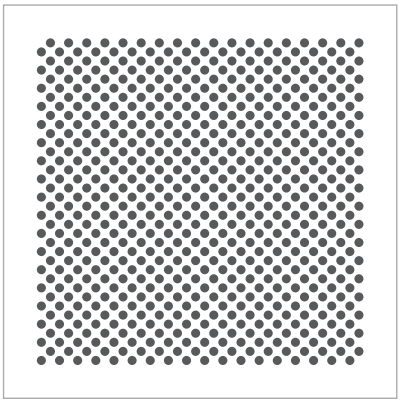

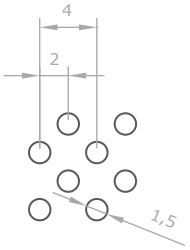

F – сплошная перфорация
Процент перфорации – 22%
Диаметр перфорации – 2 мм
Материал: алюминий – 0,3-0,6 мм

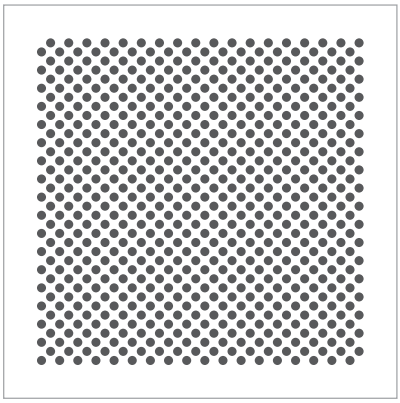

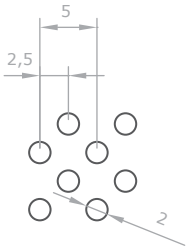

F – сплошная перфорация
Процент перфорации – 28%
Диаметр перфорации – 3 мм
Материал: алюминий – 0,3-1,2 мм
оцинкованная сталь – 0,3-1,2 мм

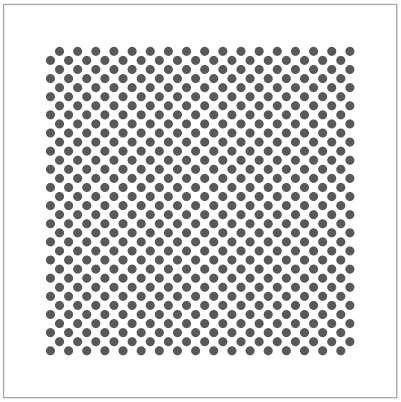

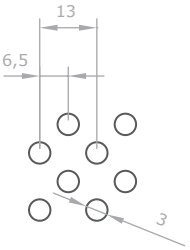

R5 – х-образная 16х14 мм
Процент перфорации – 4%
Диаметр перфорации – 1,5 мм
Материал: алюминий – 0,3-0,6 мм

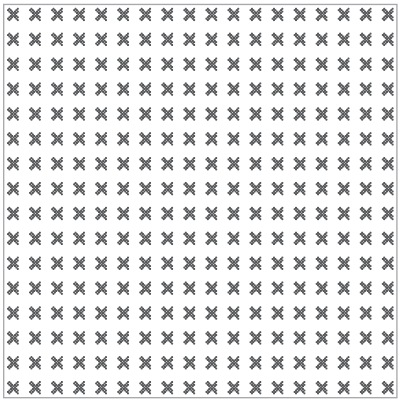

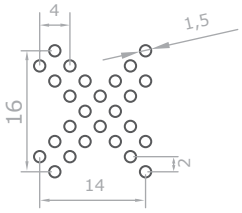

К45 – квадраты под 45°
Процент перфорации – 11%
Размер отверстия – 10х10 мм
Материал: алюминий – 0,3-0,6 мм
оцинкованная сталь – 0,3-0,5 мм

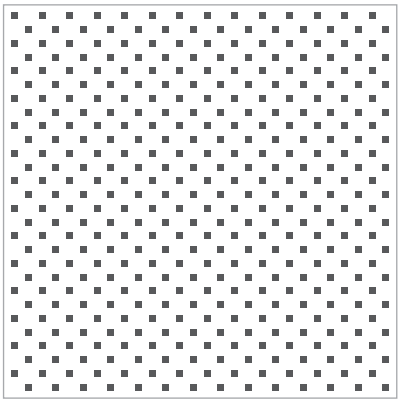

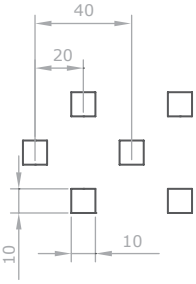

К90 – квадраты под 90°
Процент перфорации – 22%
Размер отверстия – 10х10 мм
Материал: алюминий – 0,3-0,6 мм
оцинкованная сталь – 0,3-0,5 мм

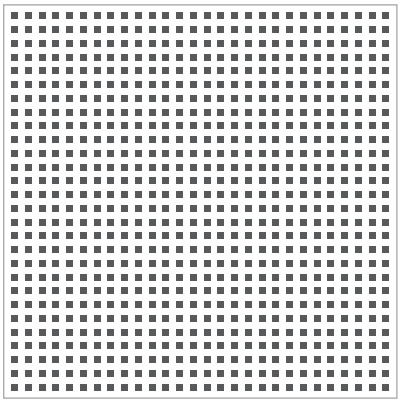

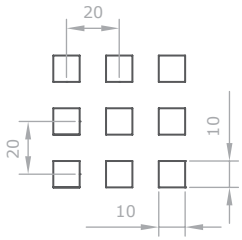

ЭСКИЗЫ КРУГЛОЙ ПЕРФОРАЦИИ

R2 – 9 квадратов 94x94 мм
Процент перфорации – 5%
Диаметр перфорации – 1,5 мм; 2 мм
Материал: алюминий – 0,3-0,6 мм

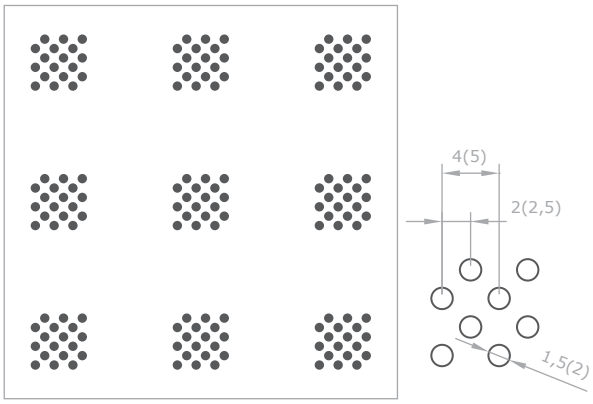

R4 – 25 квадратов 62x62 мм
Процент перфорации – 6%
Диаметр перфорации – 1,5 мм; 2 мм
Материал: алюминий – 0,3-0,6 мм

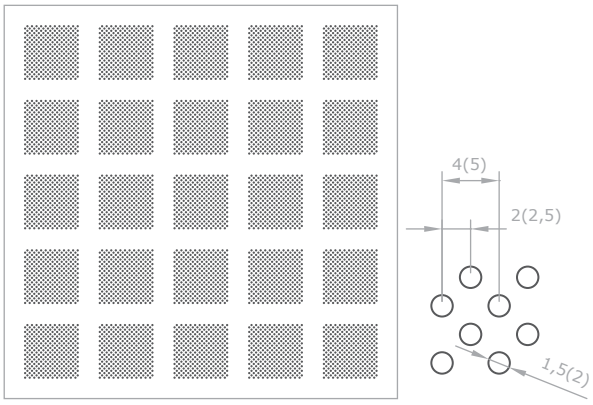

R1 – квадрат 300x300 мм
Процент перфорации – 6%
Диаметр перфорации – 1,5 мм; 2 мм
Материал: алюминий – 0,3-0,6 мм

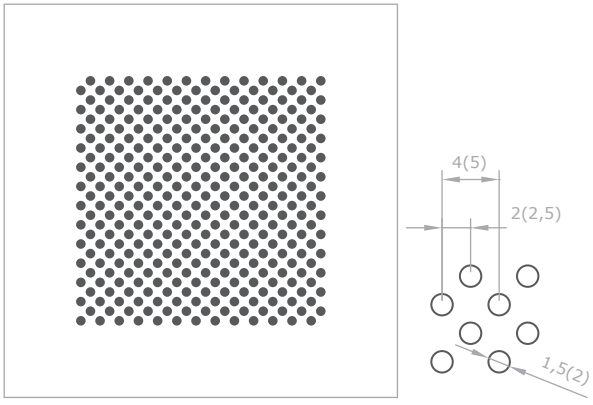

ЭСКИЗЫ КВАДРАТНОЙ ПЕРФОРАЦИИ

K9 – 9 квадратов 60x60 мм
Процент перфорации – 4%
Размер отверстия – 10x10 мм
Материал: алюминий – 0,3-0,6 мм
оцинкованная сталь – 0,3-0,5 мм

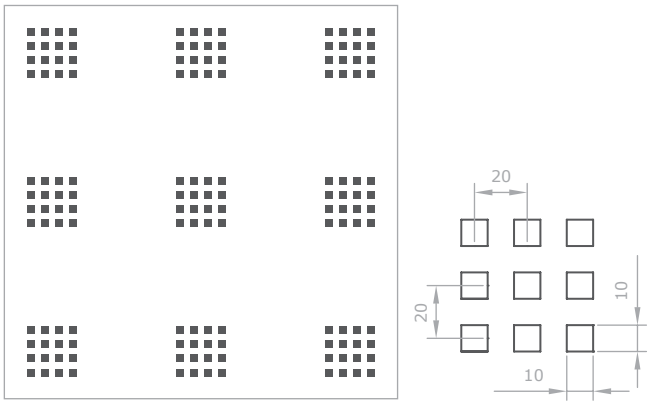

K5 – 25 квадратов 60x60 мм
Процент перфорации – 11%
Размер отверстия – 10x10 мм
Материал: алюминий – 0,3-0,6 мм
оцинкованная сталь – 0,3-0,5 мм

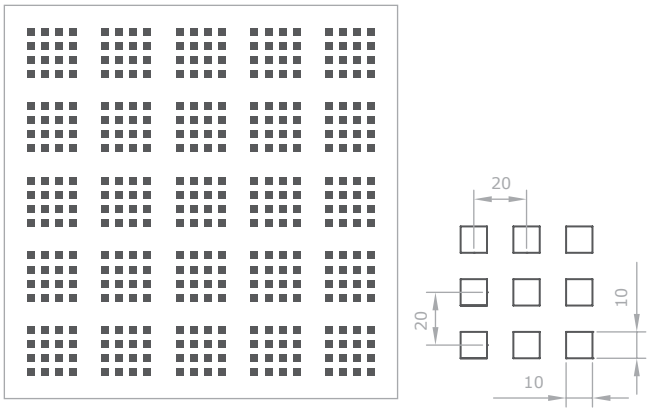

K1 – квадрат 380x380 мм
Процент перфорации – 7%
Размер отверстия – 10x10 мм
Материал: алюминий – 0,3-0,6 мм
оцинкованная сталь – 0,3-0,5 мм

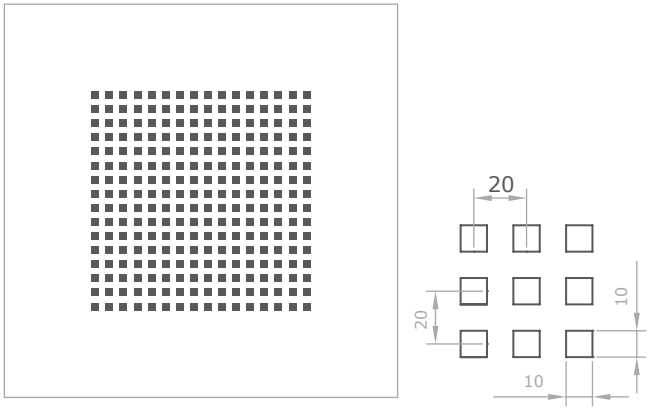

Станция метро «Минская»
г. Москва

ОБЪЕМНАЯ ПЕРФОРАЦИЯ

ВАРИАНТЫ ОБРАБОТКИ МАТЕРИАЛА

Процент перфорации 48%

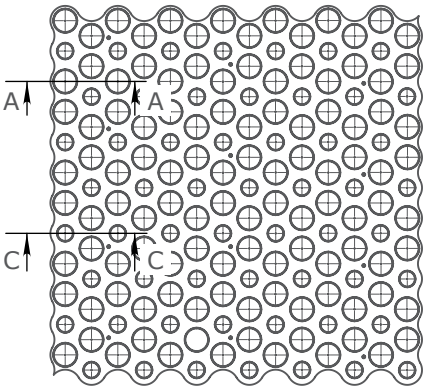

Вид A-A

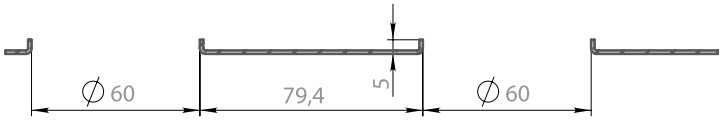

Вид C-C

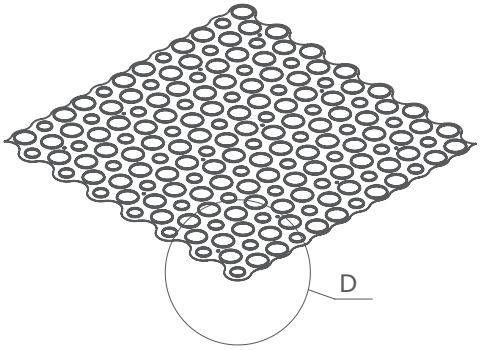

Вид D

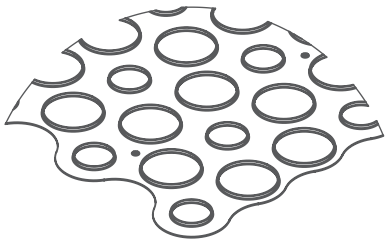

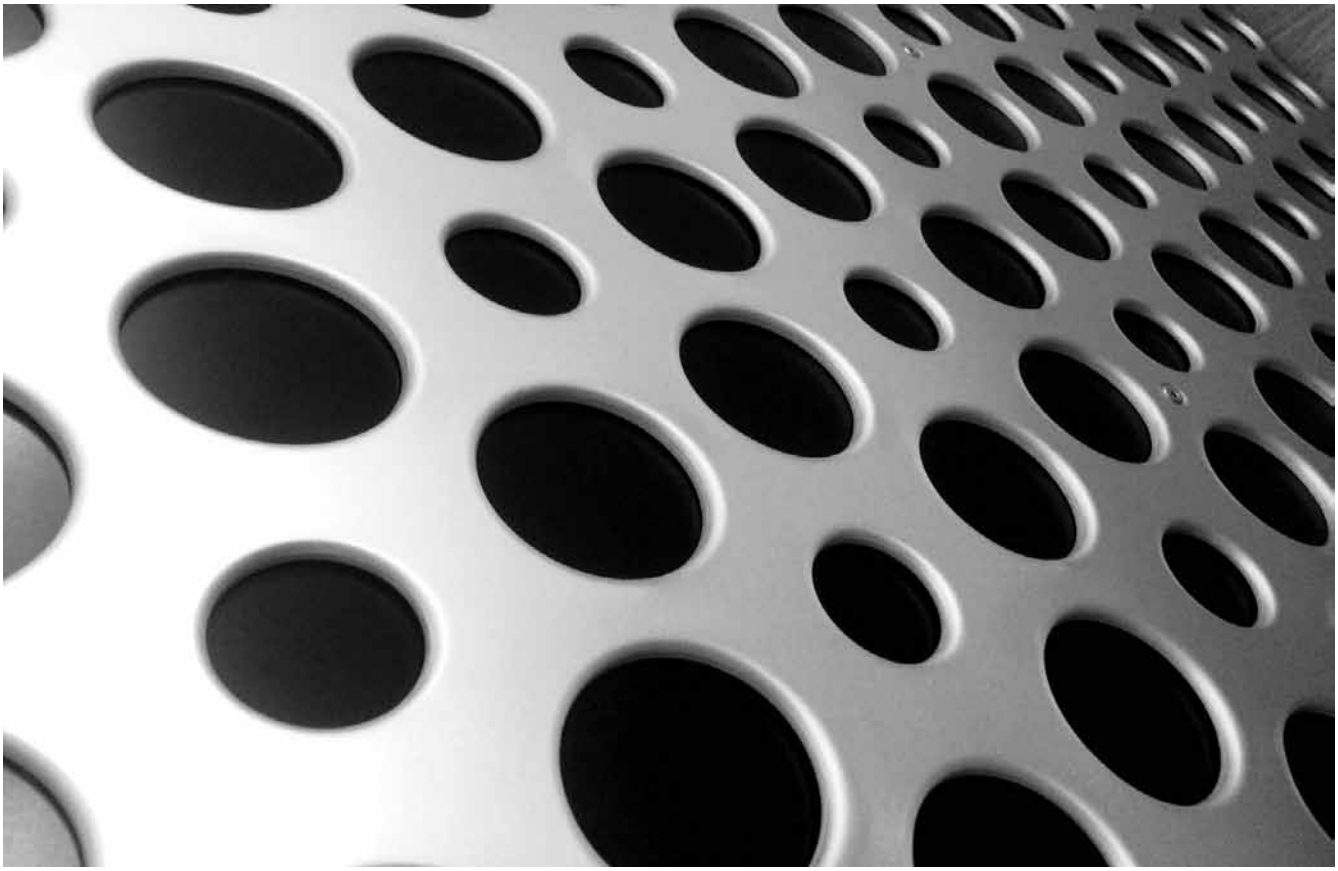

ХУДОЖЕСТВЕННАЯ ПЕРФОРАЦИЯ

ВАРИАНТЫ ОБРАБОТКИ МАТЕРИАЛА

Любые варианты: сложные композиции, надписи, эмблемы.
Художественная перфорация – это процесс получения различных изображений в результате нанесения на лист металла отверстий различной формы и размеров. Отверстия различных форм и диаметров могут сочетаться в пределах одной панели. Группа компаний АСП предлагает самые разные решения в области художественной перфорации: от простых геометрических рисунков до целых панно, выполненных по вашим эскизам. Такое решение позволяет создавать уникальные композиции, значительно расширяет возможности дизайнеров и архитекторов.

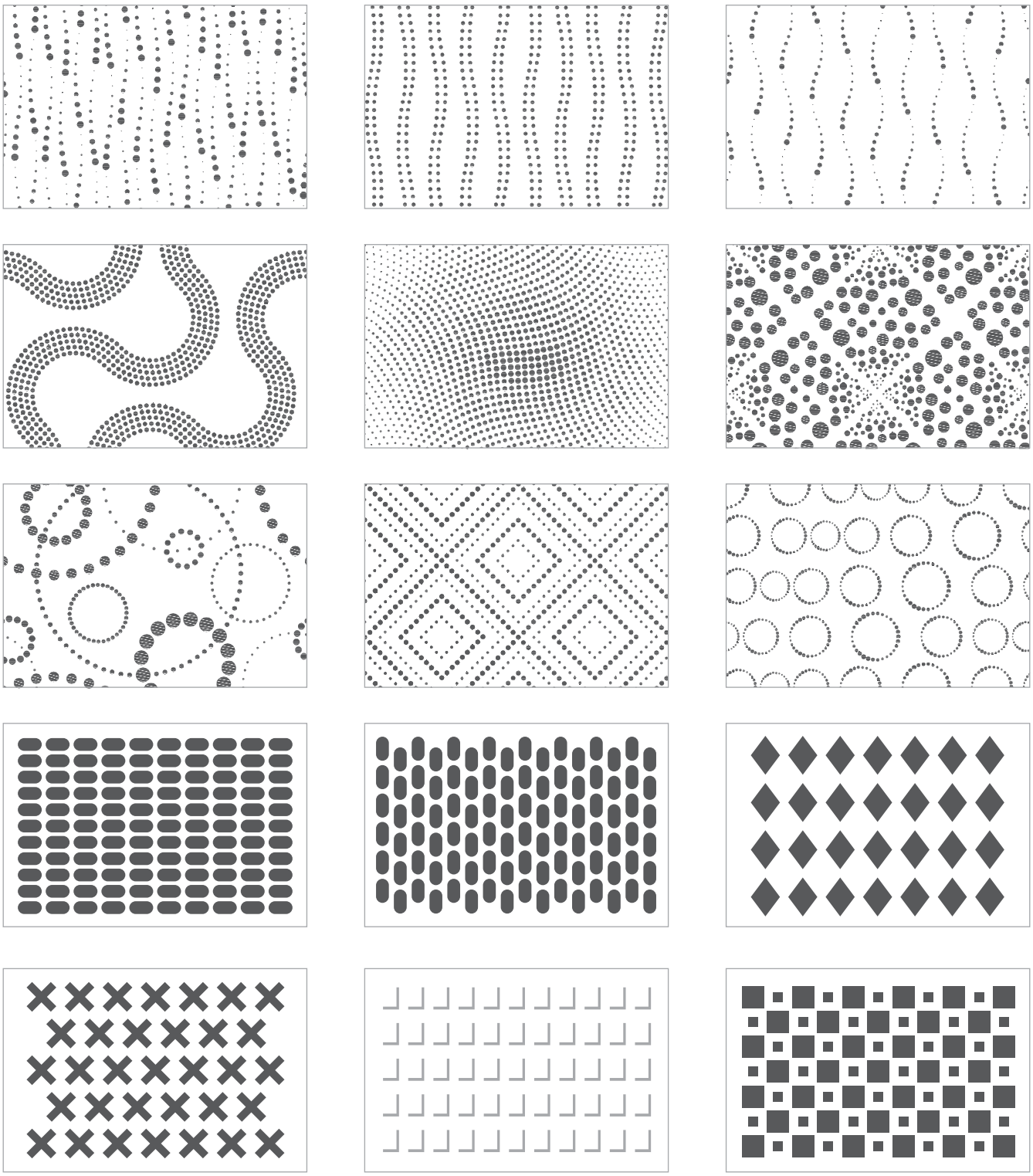

**Подпись аэропорт Курумоч,
г. Самара**

ПЕРФОРАЦИЯ MIX

ВАРИАНТЫ ОБРАБОТКИ МАТЕРИАЛА

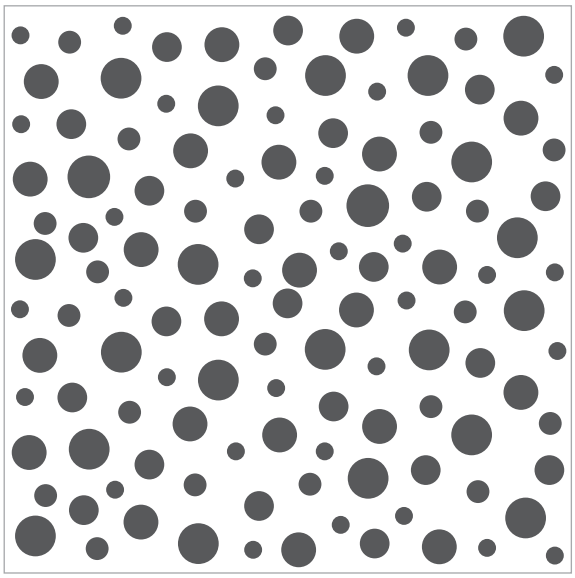

Коэффициент перфорации
составляет от 15-20%
Диаметр 3-22 мм
Материал:
оцинкованная сталь – 0,7-1,2 мм
алюминий – 0,7-1,5 мм

Художественная перфорация MIX позволяет создавать панели, имитирующие кружево – ощущение лёгкости без потери функциональных свойств. Такие панели придают потолку лёгкий, невесомый вид и вместе с тем отлично скрывают его черновую основу.

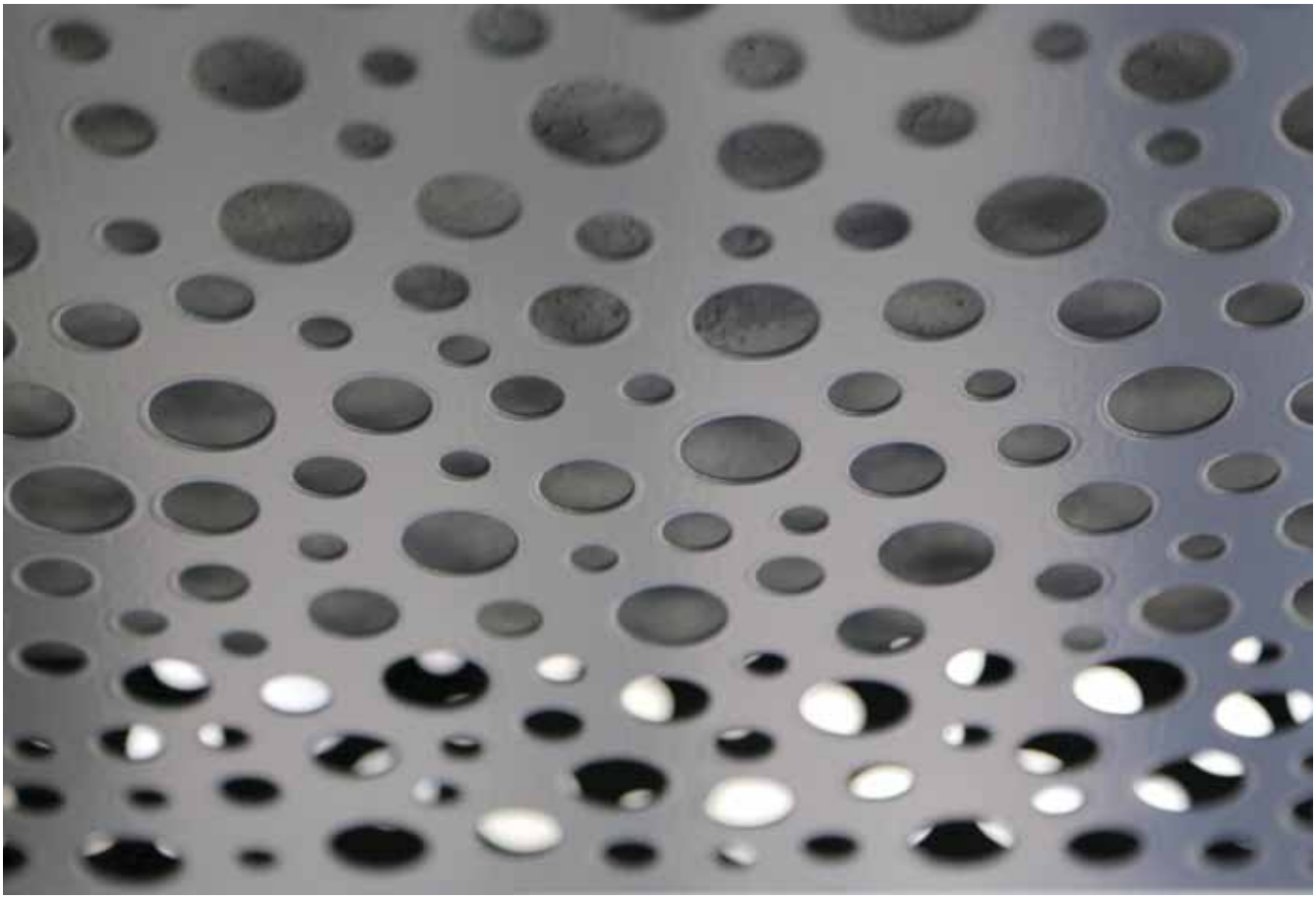

ПОРОШКОВАЯ ОКРАСКА

ВАРИАНТЫ ОБРАБОТКИ МАТЕРИАЛА

Технология порошковой окраски металлов позволяет создавать высококачественные и надёжные покрытия в очень широком цветовом диапазоне. Использование современного оборудования и материалов лучших мировых и отечественных производителей делает порошковую окраску металла быстрым, качественным и экономически эффективным для широкого круга потребителей методом получения качественных покрытий. В группе компаний АСП применяется итальянская производственная линия порошковой окраски, обеспечивающая получение высококачественных декоративно-защитных полимерных покрытий со свойствами, добиться которых применением традиционных жидких красок было бы невозможно.

Покрытая нанесённой порошковым методом краской поверхность обладает гораздо более высокими физико-механическими показателями. Благодаря процессу полимеризации, порошковая краска под воздействием высокой температуры в печи превращается в тонкослойное, твёрдое и высокопрочное покрытие. Слой такой полимеризованной порошковой краски устойчив к воздействию температур в диапазоне от –60°С до +150°С, инертен к растворам щелочей и кислот, к органическим растворителям, и к тому же обладает высокими электроизоляционными и антикоррозийными свойствами.

Огнеопасные и токсичные растворители в процессе окраски не применяются. Благодаря эффективной системе рекуперации, процесс порошкового окрашивания не наносит ущерба окружающей среде.

Цвета наносимых порошковым методом красок соответствуют цветам палитры RAL. Возможно получение редких цветов (металлик, антик). Толщина покрытия составляет от 60 до 100 мкм.

Имеется возможность окрашивания таких видов продукции как профили, трубы, отливы, откосы, рейки, панели, кассеты, уголки и другие элементы металлоконструкций.

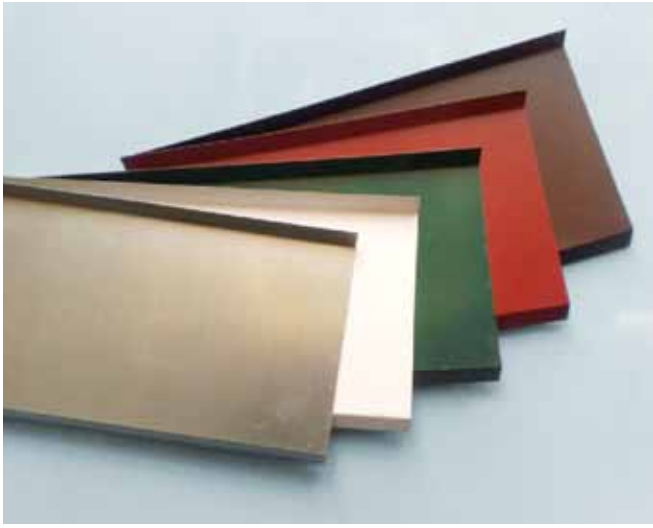

ОСНОВНЫЕ ПАРАМЕТРЫ ПВС

C

ВАРИАНТЫ ОБРАБОТКИ МАТЕРИАЛА

ПРОИЗВОДСТВО И СЫРЬЕ

Собственная, современная, развитая производственная база минимизирует сроки исполнения заказов. Технологический процесс производства просечно-вытяжной сетки основан на методе одновременной просечки и вытяжки. Форма рисунка определяется выбранным ножом. При таком способе получается сплошное полотно с оптимальным сочетанием веса и прочности, с абсолютно идентичной формой и размером расположенных в шахматном порядке ячеек.

Наше оборудование позволяет использовать в качестве сырья для производства просечно-вытяжной сетки любой материал, физические свойства которого позволяют подвергать его деформации.

Наибольшим спросом пользуется просечно-вытяжная сетка, изготовленная из оцинкованной или нержавеющей стали. Толщина исходного сырья определяется возможностями оборудования и требованиями клиента. Мы работаем с оцинкованной сталью толщиной до 2 мм, с нержавеющей сталью толщиной до 1,5 мм.

СВОЙСТВА И ПРЕИМУЩЕСТВА

- Изделия из ПВС устойчивы к воздействию влаги
- Высокий коэффициент звукопоглощения позволяет применять панели из ПВС в сочетании с акустическими подложками, в помещениях с повышенными требованиями к звукоизоляции.
- Благодаря своей структуре ПВС обладает высокой проницаемостью, что, при размещении светильников за линией подвесного потолка, создаёт интересные дополнительные световые эффекты.
- Продукция из ПВС имеет сертификат НГ (негорючий) по ГОСТ 30244–94

ОБЛАСТЬ ПРИМЕНЕНИЯ

- Оформление подвесных потолочных и стеновых систем (идеально подходит для оформления подвесных потолков на путях эвакуации, а также в помещениях, к которым предъявляются повышенные требования по обеспечению пожаробезопасности).
- Облицовка фасадов зданий и сооружений.
- Оформление интерьеров офиса, дизайнерские конструкции.
- Заборы для ограждения парков, скверов, дворовых и садовых участков.
- Ограждения производственных и складских территорий.
- Ограждения спортивных площадок, аэропортов, военных объектов.
- Ограждения автостоянок, мостов и электростанции.
- Ограждения пешеходных зон, переходов.
- Защитные конструкции, вольеры для животных.
- Дренажные системы, фильтрации водостоков.

АСП

ОСНОВНЫЕ ПАРАМЕТРЫ ПВС

РАЗМЕРЫ ЯЧЕЙКИ, ВИД И ТИП СЕТКИ

Тип геометрической формы ячейки – круглая, квадратная, ромбовидная

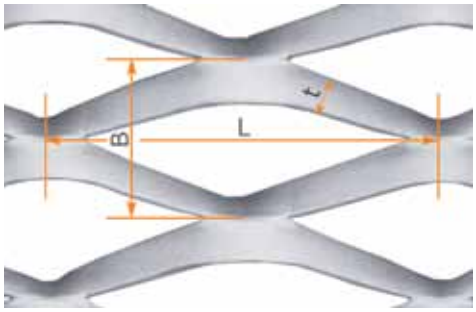

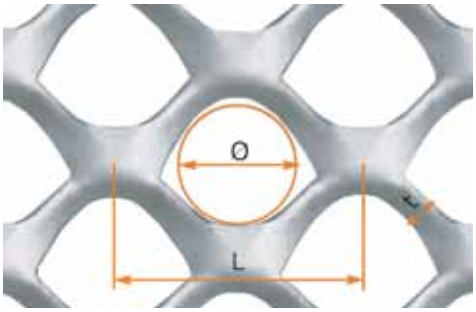

L - длина ячейки это расстояние между серединами двух узлов сетки, измеряемое по направлению длинной диагонали ячейки
B - ширина ячейки это расстояние между серединами соседних узлов, измеряемое по короткой диагонали ячейки
Ø - диаметр ячейки, размер для сетки с круглым типом ячейки
t - ширина перемычки

ОСНОВНЫЕ ПАРАМЕТРЫ

Тип геометрии ячейки	Название	Размер ячейки ±5% (мм)				Параметры материала ±10% (мм)					
						AL		ST		INOX	
		L	B (Ø)	t	Процент открытой пов-ти	Толщина металла (мм)	Ширина рулона (мм)	Толщина металла (мм)	Ширина рулона (мм)	Толщина металла (мм)	Ширина рулона (мм)
Соты	ST 10	10	5	1,6	52	0,4 -1,2	1250	0,4-0,8	1250	1,0	1000
								0,9-1,2	800		
	ST 20	20	10	3,25	52	0,4-1,5	1250	0,4-1,2	1250	1,0	1000
Квадрат	Q 8	8	6	0,8	53	0,4-0,8	1000	0,4-0,8	1000	0,8	1000
						0,9-1,2	1250	0,9-1,2	800		
	Q 18	18	13	1,5		1,0	1250				
Ромб	R 16	16	8	1,5	53	0,4-1,5	1250	1,5	1250	1,0	1000
	RB 75A	85	30	4	50	1,2-2	1250				
Чешуйчатая	RB 35	28	10	2	58	0,6-1	1250	0,9-1,2	1250	0,7-1,5	
	RB 44	44	12	2	58	0,9-1,5	1250	0,9-1,2	1250	0,7-1,5	1000
	RB 75	85	35	11	50	0,4-2,0	1250	1,5	1250	1,5	1000
	Exa 05	51	23	8	30	0,4-2,0	1250	1,5	1250	1,5	1000

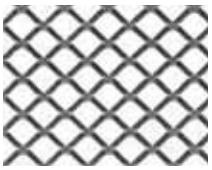

Q8 Квадратная ячейка
Длина ячейки – 8 мм
Ширина ячейки – 6 мм
Ширина перемычки – 0,8 мм
Прозрачность – 53%

Q18 Квадратная ячейка
Длина ячейки – 18 мм
Ширина ячейки – 13 мм
Ширина перемычки – 0,8 мм
Прозрачность –

ST10 Круглая ячейка
Длина ячейки – 10 мм
Ширина ячейки – 5 мм
Ширина перемычки – 1,6 мм
Прозрачность – 52%

ST20 Круглая ячейка
Длина ячейки – 20 мм
Ширина ячейки – 10 мм
Ширина перемычки – 3,25 мм
Прозрачность – 52%

EXA 05
Длина ячейки – 51 мм
Ширина ячейки – 23 мм
Ширина перемычки – 8 мм
Прозрачность – 30%

R16 Ромбовидная ячейка
Длина ячейки – 16 мм
Ширина ячейки – 8 мм
Ширина перемычки – 1,5 мм
Прозрачность – 53%

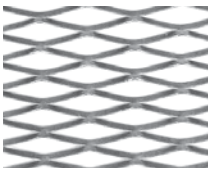

RB 35
Длина ячейки – 28 мм
Ширина ячейки – 10 мм
Ширина перемычки – 2 мм
Прозрачность – 58%

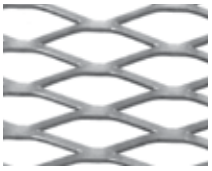

RB 44
Длина ячейки – 44 мм
Ширина ячейки – 12 мм
Ширина перемычки – 2 мм
Прозрачность – 58%

RB 75
Длина ячейки – 85 мм
Ширина ячейки – 35 мм
Ширина перемычки – 11 мм
Прозрачность – 50%

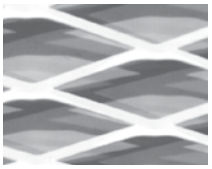

RB 75A
Длина ячейки – 85 мм
Ширина ячейки – 30 мм
Ширина перемычки – 4 мм
Прозрачность – 50%

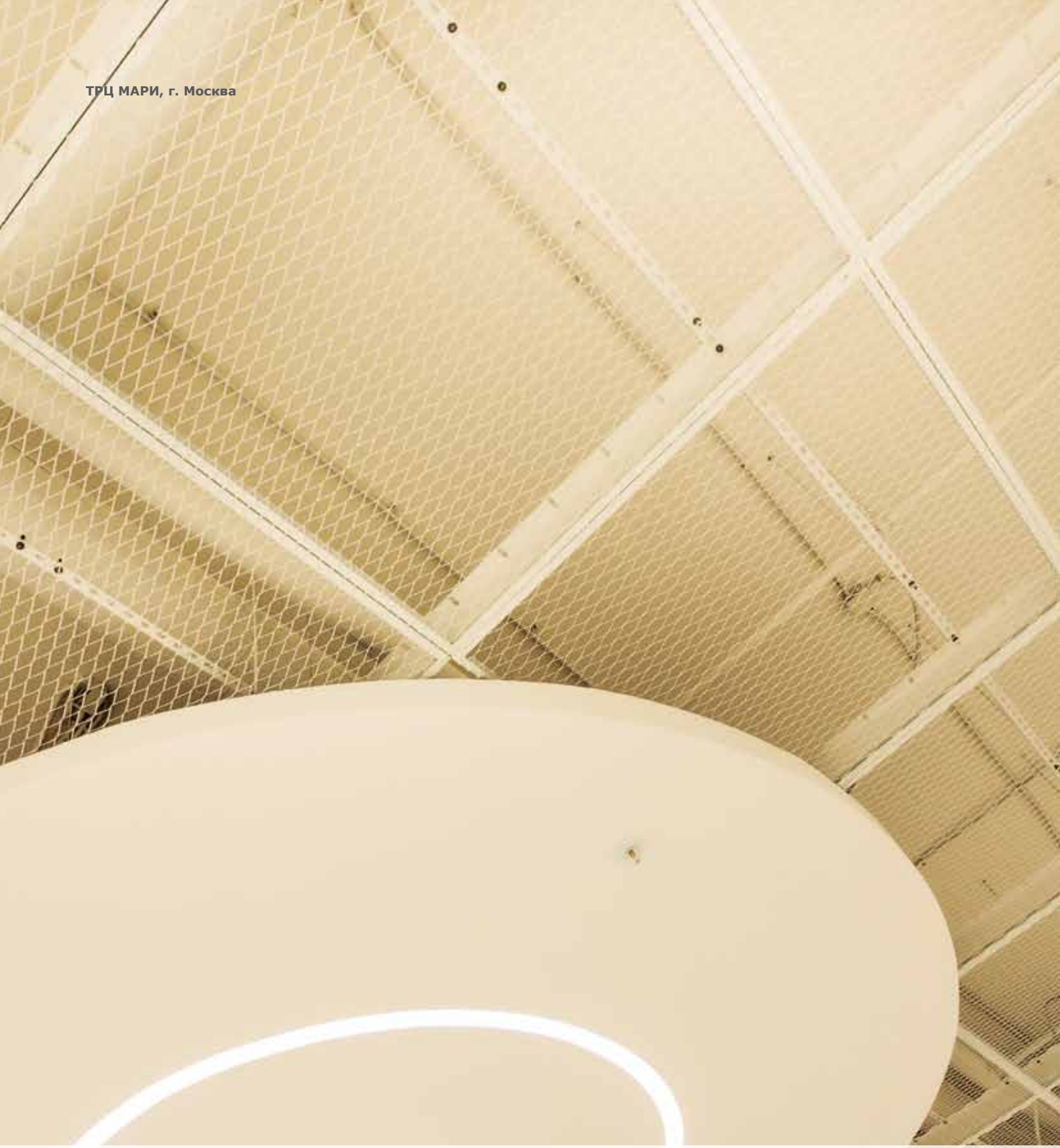

ТРЦ МАРИ, г. Москва

ПОТОЛОЧНЫЕ И СТЕНОВЫЕ РЕШЕНИЯ ИЗ ПВС

C

АСП

ВАРИАНТЫ ОБРАБОТКИ МАТЕРИАЛА

Интересная текстура материала и разнообразие конфигураций ячеек позволяют реализовать множество самых неожиданных дизайнерских идей. Просечно-вытяжная сетка идеально подходит для оформления подвесных потолков на путях эвакуации, а также в помещениях, к которым предъявляются повышенные требования по обеспечению пожарной безопасности (класс горючести НГ).

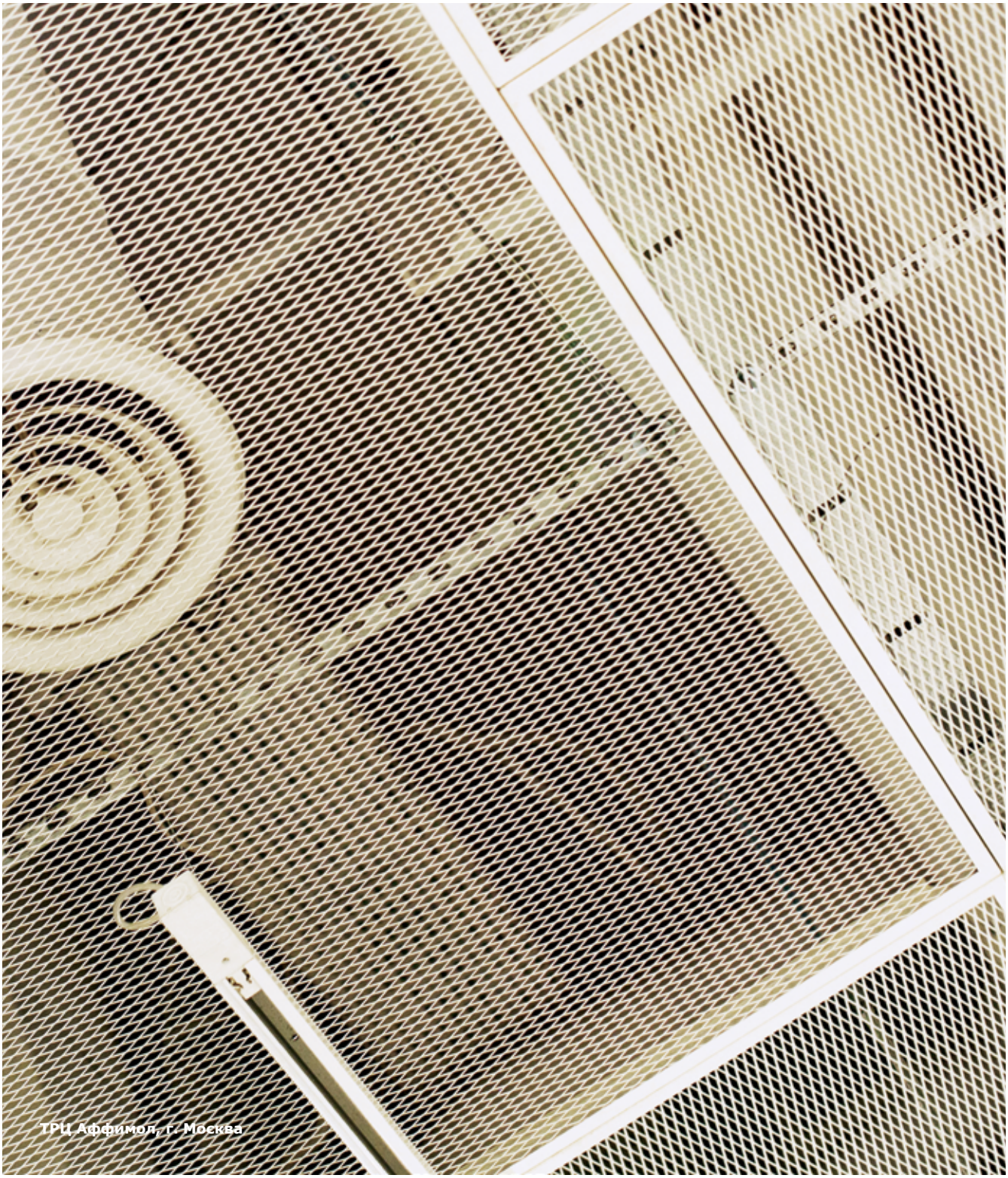

ТРЦ Аффимол, г. Москва

ASP

www.al-sp.ru